(19)国家知识产权局

(12)实用新型专利

(10)授权公告号 CN 222041407 U
(45)授权公告日 2024.11.22

(21)申请号 202420535640.1

(22)申请日 2024.03.20

(73)专利权人 青岛宏润德食品有限公司
地址 266000 山东省青岛市胶州市胶北街道办事处长洋路

(72)发明人 姜善财 宋娟

(51)Int.Cl.
B65D 81/26(2006.01)
B65D 81/18(2006.01)
B65D 25/02(2006.01)
B65D 81/20(2006.01)

权利要求书1页 说明书3页 附图4页

(54)实用新型名称

一种辣椒加工用密封存放装置

(57)摘要

本实用新型公开了一种辣椒加工用密封存放装置,其技术方案包括:存放箱和储存箱,所述存放箱内底部安装有升降电机,所述升降电机输出轴安装有丝杆,所述存放箱内底部背离升降电机一侧安装有滑杆,所述丝杆与滑杆外表面通过连接架安装有储存箱,所述存放箱一侧中间安装有控制箱,所述控制箱内部安装有真空主机,所述存放箱顶部安装有进料槽,所述存放箱顶部一侧安装有翻转电机,所述翻转电机输出轴安装有盖板。一种辣椒加工用密封存放装置解决了现有的辣椒密封存放装置在辣椒进行存放时,极易受外部环境中温度影响,过高的温度和过低的温度,都会影响辣椒的保存储存效果的问题,达到对存放箱内部进行真空处理,从而提高了辣椒的保存储存效果。

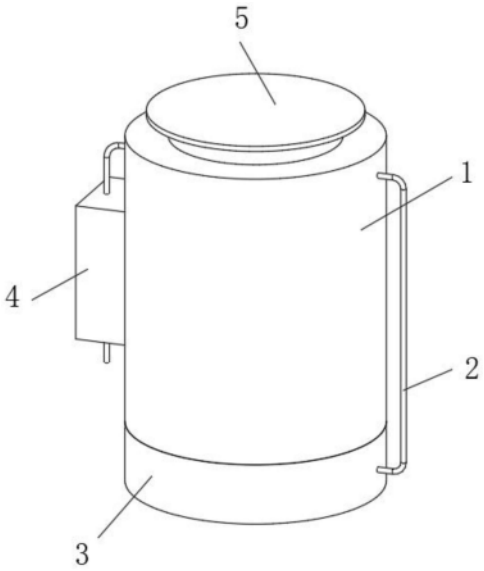

CN 222041407 U

1.一种辣椒加工用密封存放装置,包括存放箱(1)和储存箱(22),其特征在于:所述存放箱(1)内底部安装有升降电机(13),所述升降电机(13)输出轴安装有丝杆(9),所述存放箱(1)内底部背离升降电机(13)一侧安装有滑杆(23),所述丝杆(9)与滑杆(23)外表面通过连接架(20)安装有储存箱(22),所述存放箱(1)一侧中间安装有控制箱(4),所述控制箱(4)内部安装有真空主机(11),所述真空主机(11)输入端通过真空管(8)连接于存放箱(1)内部,所述真空管(8)中间安装有单向阀(10),所述真空主机(11)输出端安装有排气管(12),所述存放箱(1)顶部安装有进料槽(7),所述存放箱(1)顶部一侧安装有翻转电机(28),所述翻转电机(28)输出轴安装有盖板(5)。

2.根据权利要求1所述的一种辣椒加工用密封存放装置,其特征在于:所述储存箱(22)内部中间安装有转轴(6),所述转轴(6)两侧均安装有搅拌杆(21),所述转轴(6)底端位于储存箱(22)下表面安装有连接座(24)。

3.根据权利要求1所述的一种辣椒加工用密封存放装置,其特征在于:所述存放箱(1)底部安装有设备箱(3),所述设备箱(3)内底部安装有抽风机(18),所述抽风机(18)输入端通过抽气管(2)连接于存放箱(1)内顶部,所述抽风机(18)输出端通过输气管(14)连接于存放箱(1)内底部。

4.根据权利要求3所述的一种辣椒加工用密封存放装置,其特征在于:所述抽气管(2)中间安装有干燥器(19),所述输气管(14)中间安装有升温箱(15),所述升温箱(15)内部安装有加热丝(16)。

5.根据权利要求3所述的一种辣椒加工用密封存放装置,其特征在于:所述输气管(14)末端位于存放箱(1)内底部安装有鼓风罩(26),所述鼓风罩(26)顶部与储存箱(22)底部均设有透气孔(27)。

6.根据权利要求3所述的一种辣椒加工用密封存放装置,其特征在于:所述设备箱(3)顶部安装有驱动电机(17),所述驱动电机(17)输出轴位于存放箱(1)内部安装有连接柱(25),所述连接柱(25)插接于连接座(24)内底部。

一种辣椒加工用密封存放装置

技术领域

[0001] 本实用新型涉及辣椒加工技术领域,具体为一种辣椒加工用密封存放装置。

背景技术

[0002] 辣椒加工是将辣椒进行处理和加工,以改变其形态、延长保鲜期、增加附加值或制成不同的辣椒制品,辣椒加工可以增加辣椒的使用方式和销售渠道,丰富了人们的食物选择,并为农产品加工提供了发展机会,在进行辣椒加工时,需要注意食品安全和卫生要求,确保加工过程中的卫生和质量控制,在辣椒加工完成后,需要使用存放装置对辣椒进行保存。

[0003] 经过检索,发现现有技术辣椒密封存放装置如公开号CN213949178U公开的一种辣椒加工用密封存放装置,通过热风机将辣椒进行烘干,且导流板位于热风机开口上方处,辣椒从进料口进入至外壳内部时,导流板起到聚拢的作用,防止掉落时飞溅入热风机开口内,影响热风机的使用寿命,且将热风导流至螺旋搅拌器上,避免热风从进料口发散出去,影响辣椒烘干的效果,螺旋搅拌器在转动时,将辣椒进行翻转,其中的杂质由筛网掉落,便于辣椒在除尘和烘干时,达到最佳的效果。

[0004] 现有的辣椒密封存放装置在辣椒进行存放时,极易受外部环境中温度影响,过高的温度和过低的温度,都会影响辣椒的保存储存效果,为此,我们提出一种辣椒加工用密封存放装置。

实用新型内容

[0005] 本实用新型的目的在于提供一种辣椒加工用密封存放装置,达到对辣椒进行真空储存的效果,以解决现有的辣椒密封存放装置在辣椒进行存放时,极易受外部环境中温度影响,过高的温度和过低的温度,都会影响辣椒的保存储存效果的问题。

[0006] 为实现上述目的,本实用新型提供如下技术方案:一种辣椒加工用密封存放装置,包括存放箱和储存箱,其中所述存放箱内底部安装有升降电机,所述升降电机输出轴安装有丝杆,所述存放箱内底部背离升降电机一侧安装有滑杆,所述丝杆与滑杆外表面通过连接架安装有储存箱,所述存放箱一侧中间安装有控制箱,所述控制箱内部安装有真空主机,所述真空主机输入端通过真空管连接于存放箱内部,所述真空管中间安装有单向阀,所述真空主机输出端安装有排气管,所述存放箱顶部安装有进料槽,所述存放箱顶部一侧安装有翻转电机,所述翻转电机输出轴安装有盖板。

[0007] 优选的,所述储存箱内部中间安装有转轴,所述转轴两侧均安装有搅拌杆,所述转轴底端位于储存箱下表面安装有连接座。

[0008] 优选的,所述存放箱底部安装有设备箱,所述设备箱内底部安装有抽风机,所述抽风机输入端通过抽气管连接于存放箱内顶部,所述抽风机输出端通过输气管连接于存放箱内底部。

[0009] 优选的,所述抽气管中间安装有干燥器,所述输气管中间安装有升温箱,所述升温

箱内部安装有加热丝。

[0010] 优选的,所述输气管末端位于存放箱内底部安装有鼓风罩,所述鼓风罩顶部与储存箱底部均设有透气孔。

[0011] 优选的,所述设备箱顶部安装有驱动电机,所述驱动电机输出轴位于存放箱内部安装有连接柱,所述连接柱插接于连接座内底部。

[0012] 与现有技术相比,本实用新型的有益效果如下:

[0013] 1、本实用新型通过设置存放箱、控制箱和真空主机,达到对辣椒进行真空储存的效果,以解决现有的辣椒密封存放装置在辣椒进行存放时,极易受外部环境中温度影响,过高的温度和过低的温度,都会影响辣椒的保存储存效果的问题,达到对存放箱内部进行真空处理,从而提高了辣椒的保存储存效果。

[0014] 2、本实用新型通过设置设备箱、抽风机和升温箱,达到对辣椒进行循环干燥的效果,以解决现有的辣椒在保存时,干燥度未达标,导致辣椒在储存中损坏的问题,提高了辣椒的储存干燥度,从而保证了辣椒的存储效果。

[0015] 3、本实用新型通过设置驱动电机、连接座、转轴和搅拌杆,达到对辣椒进行搅拌处理的效果,以解决现有的辣椒的受热均匀度较差,辣椒干燥度不一,辣椒储存效果不佳的问题,保证了辣椒的储存效果。

附图说明

[0016] 图1为本实用新型的主视结构示意图;

[0017] 图2为本实用新型的剖视结构示意图;

[0018] 图3为图2当中A的放大结构示意图;

[0019] 图4为图2当中B的放大结构示意图。

[0020] 附图标记:1、存放箱;2、抽气管;3、设备箱;4、控制箱;5、盖板;6、转轴;7、进料槽;8、真空管;9、丝杆;10、单向阀;11、真空主机;12、排气管;13、升降电机;14、输气管;15、升温箱;16、加热丝;17、驱动电机;18、抽风机;19、干燥器;20、连接架;21、搅拌杆;22、储存箱;23、滑杆;24、连接座;25、连接柱;26、鼓风罩;27、透气孔;28、翻转电机。

具体实施方式

[0021] 下文结合附图和具体实施例对本实用新型的技术方案做进一步说明。

[0022] 实施例一

[0023] 如图1-图4所示,为实现上述目的,本实用新型提供如下技术方案:一种辣椒加工用密封存放装置,包括存放箱1和储存箱22,存放箱1内底部安装有升降电机13,升降电机13输出轴安装有丝杆9,存放箱1内底部背离升降电机13一侧安装有滑杆23,丝杆9与滑杆23外表面通过连接架20安装有储存箱22,存放箱1一侧中间安装有控制箱4,控制箱4内部安装有真空主机11,通过设置的真空主机11,对存放箱1内部进行真空处理,真空主机11输入端通过真空管8连接于存放箱1内部,真空管8中间安装有单向阀10,真空主机11输出端安装有排气管12,存放箱1顶部安装有进料槽7,存放箱1顶部一侧安装有翻转电机28,翻转电机28输出轴安装有盖板5,进料槽7顶部设有密封垫,通过密封垫对连接处进行密封。

[0024] 基于实施例1的一种辣椒加工用密封存放装置的工作原理是:将本实用新型安装

好后,在储存时,启动真空主机11,通过真空主机11和真空管8,将存放箱1内部进行气体抽离后,通过排气管12排出存放箱1,通过存放箱1对辣椒进行储存,在需要取出辣椒时,启动翻转电机28,通过翻转电机28带动盖板5侧移,从而打开进料槽7,启动升降电机13,通过升降电机13带动丝杆9转动,通过丝杆9带动连接架20移动,从而带动储存箱22上移,从而将储存箱22移出存放箱1,从而对辣椒拿取,至此,本设备工作流程完成。

[0025] 实施例二

[0026] 如图1-图4所示,本实用新型提出的一种辣椒加工用密封存放装置,相较于实施例一,本实施例还包括:储存箱22内部中间安装有转轴6,转轴6两侧均安装有搅拌杆21,通过搅拌杆21对储存箱22内部进行搅拌处理,转轴6底端位于储存箱22下表面安装有连接座24,存放箱1底部安装有设备箱3,设备箱3内底部安装有抽风机18,抽风机18输入端通过抽气管2连接于存放箱1内顶部,抽风机18输出端通过输气管14连接于存放箱1内底部,抽气管2中间安装有干燥器19,输气管14中间安装有升温箱15,升温箱15内部安装有加热丝16,输气管14末端位于存放箱1内底部安装有鼓风罩26,鼓风罩26顶部与储存箱22底部均设有透气孔27,设备箱3顶部安装有驱动电机17,驱动电机17输出轴位于存放箱1内部安装有连接柱25,连接柱25插接于连接座24内底部,便于通过驱动电机17带动转轴6转动。

[0027] 本实施例中,在需要对辣椒进行干燥处理时,启动抽风机18,通过抽风机18和抽气管2,将存放箱1内部空气抽离,通干燥器19对其进行干燥处理,干燥处理后的气体通过输气管14输送至升温箱15,通过加热丝16对气体进行升温后,通过输气管14输送至鼓风罩26,再通过透气孔27输送至存放箱1,对存放箱1内部进行干燥处理,同时启动驱动电机17,通过驱动电机17带动连接柱25转动,通过连接柱25带动转轴6转动,从而带动搅拌杆21转动,从而对储存箱22内部辣椒搅拌,从而对储存箱22内部进行搅拌干燥处理。

[0028] 上述具体实施例仅仅是本实用新型的几种优选的实施例,基于本实用新型的技术方案和上述实施例的相关启示,本领域技术人员可以对上述具体实施例做出多种替代性的改进和组合。

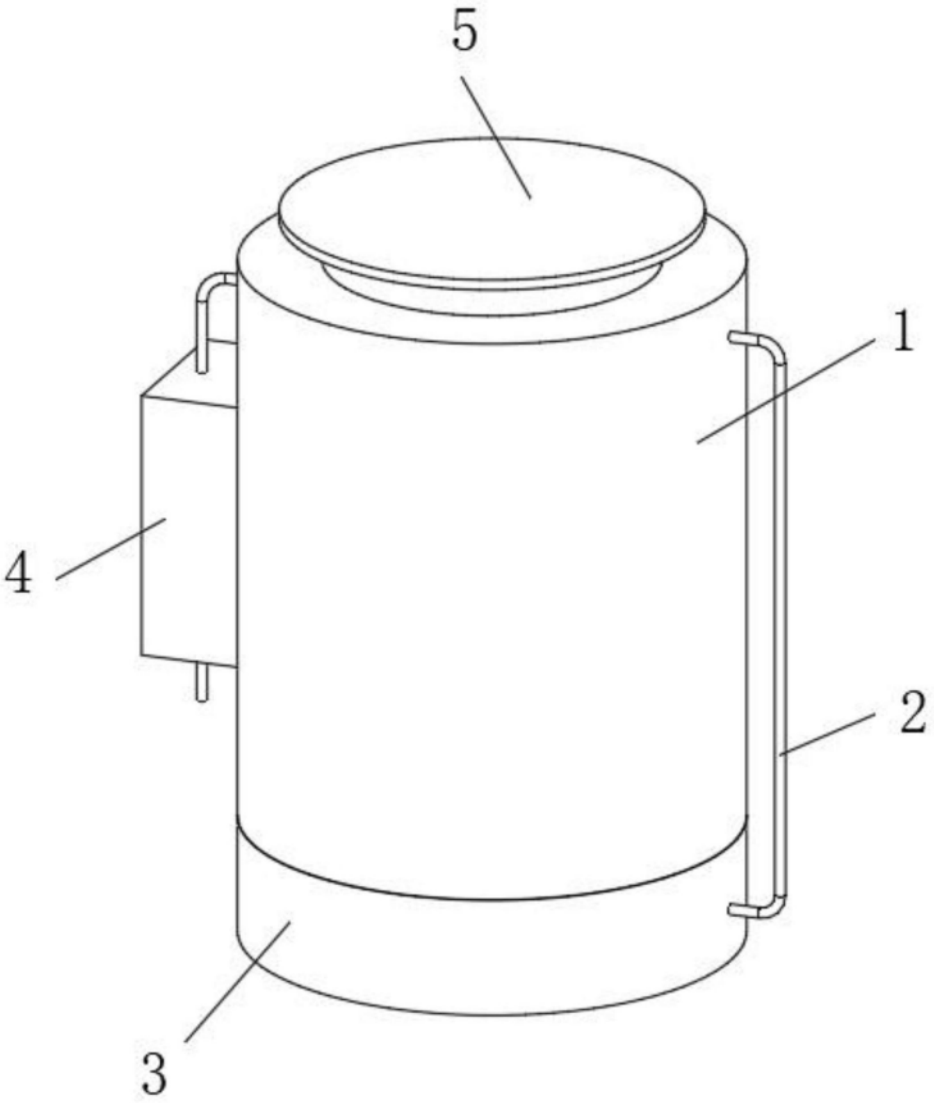

图1

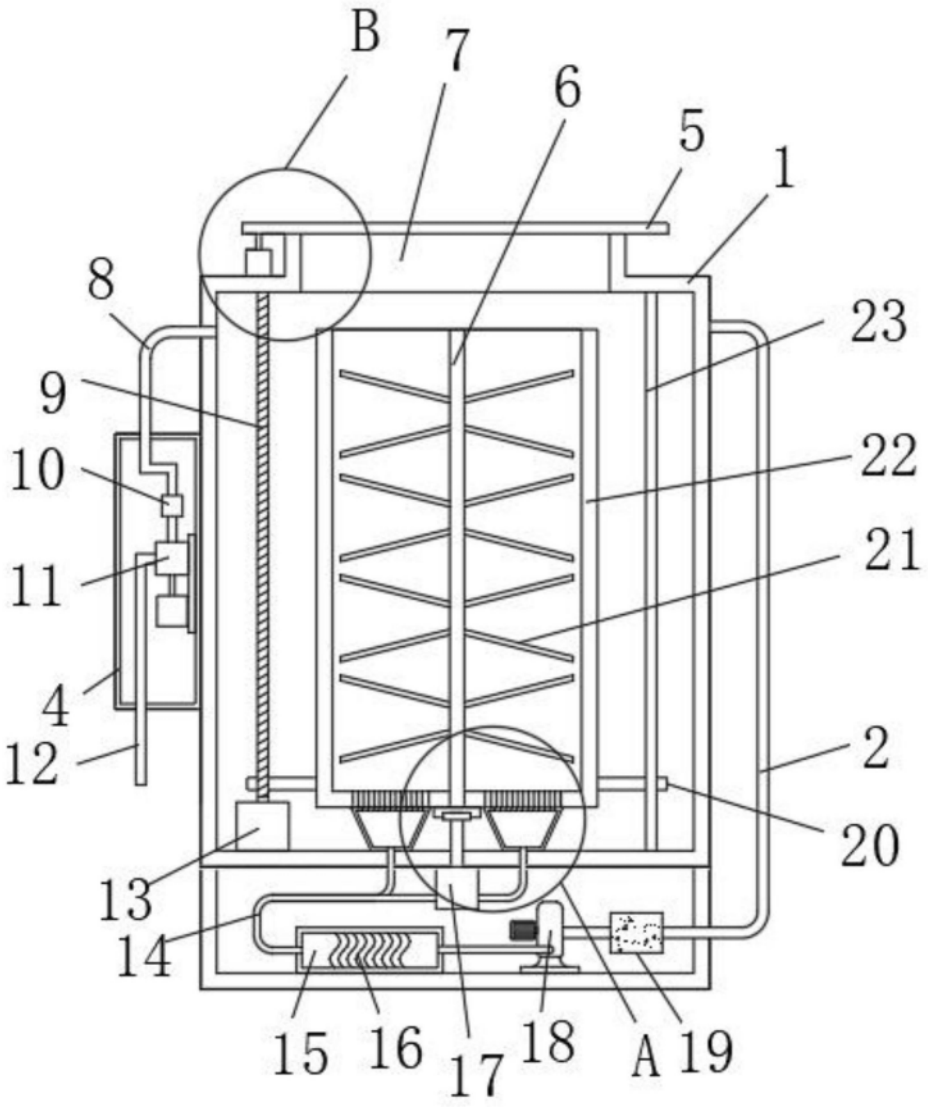

图2

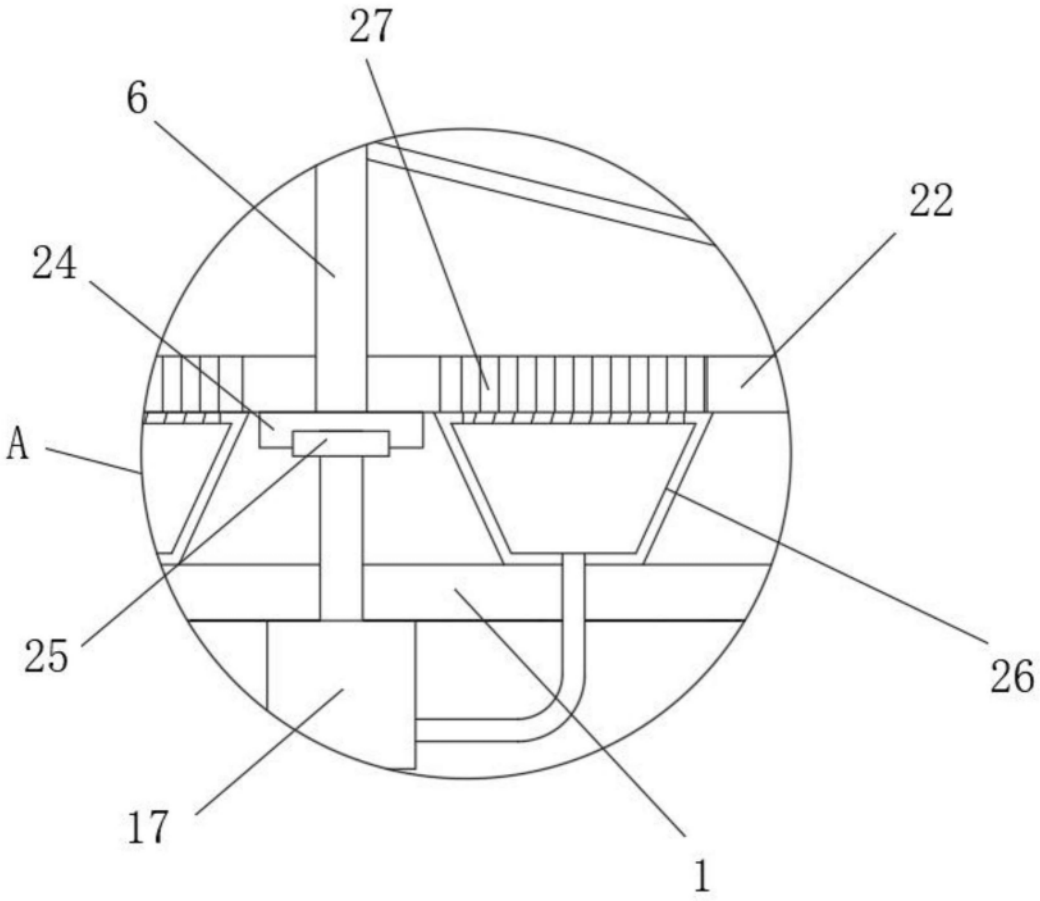

图3

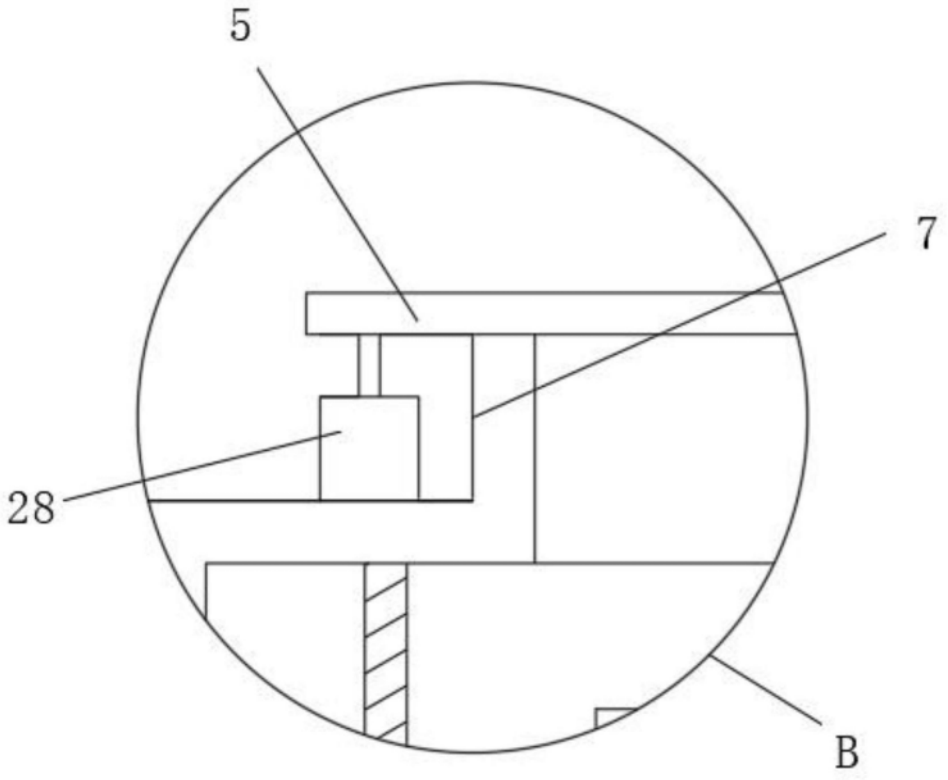

图4