(19)国家知识产权局

(12)实用新型专利

(10)授权公告号 CN 222382830 U
(45)授权公告日 2025.01.24

(21)申请号 202420843124.5

(22)申请日 2024.04.22

(73)专利权人 复旦大学附属中山医院
地址 200032 上海市徐汇区医学院路136号

(72)发明人 朱军 余丽丽 郑峥 王琼

(74)专利代理机构 上海申汇专利代理有限公司 31001
专利代理师 翁若莹

(51)Int.Cl.
A47B 37/00(2006.01)
A47B 83/02(2006.01)
A47B 91/06(2006.01)
A47B 95/00(2006.01)
A47B 97/00(2006.01)

(ESM)同样的发明创造已同日申请发明专利

权利要求书1页 说明书3页 附图3页

(54)实用新型名称

医用可移动一体化桌椅

(57)摘要

本申请涉及医疗器械领域,公开了一种医用可移动一体化桌椅,包括桌体、座椅和连接组件,所述座椅通过连接组件与桌体连接;所述连接组件包括:第一连接件,与所述桌体底端侧壁相连接,所述第一连接件内部开设有第一滑腔;第二连接件,滑移设置在所述第一连接件的第一滑腔内,且所述第二连接件内部开设有第二滑腔;以及第三连接件,滑移设置在所述第二连接件的第二滑腔内,且所述第三连接件远离所述桌体的一端开设有安装槽,所述座椅通过所述安装槽与所述连接组件相连接。本申请的医用可移动一体化桌椅可以同时移动大大方便了护士搬运工作,同时有分开放无菌和非无菌物品的抽屉,方便护士清点和检查,同时方便专家使用,并且可以实行垃圾分类。

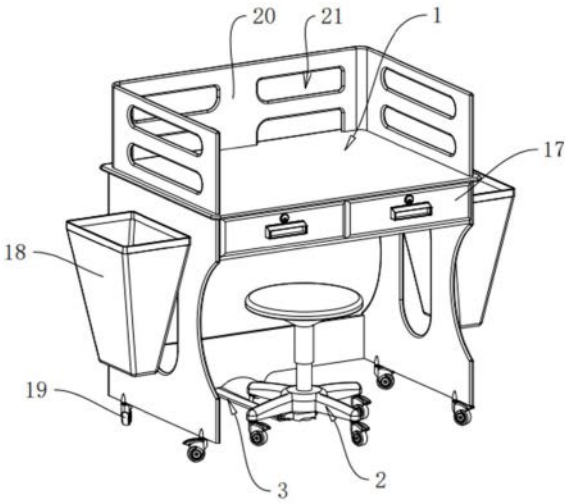

CN 222382830 U

1.一种医用可移动一体化桌椅,包括桌体(1)和座椅(2),其特征在于,还包括连接组件(3),所述座椅(2)通过所述连接组件(3)与所述桌体(1)连接;

所述连接组件(3)包括:

第一连接件(4),与所述桌体(1)底端侧壁相连接,所述第一连接件(4)内部开设有第一滑腔(7);

第二连接件(5),滑移设置在所述第一连接件(4)的第一滑腔(7)内,且所述第二连接件(5)内部开设有第二滑腔(8);以及

第三连接件(6),滑移设置在所述第二连接件(5)的第二滑腔(8)内,且所述第三连接件(6)远离所述桌体(1)的一端开设有安装槽(9),所述座椅(2)通过所述安装槽(9)与所述连接组件(3)相连接;

所述第一滑腔(7)的内壁上设置有第一滑块(10),所述第二连接件(5)底部开设有第一滑槽(11),所述第一滑块(10)与所述第一滑槽(11)滑移配合;

所述第一滑槽(11)靠近所述桌体(1)的一端呈闭口设置,用于防止所述第一滑块(10)从所述第一滑槽(11)内滑脱。

2.根据权利要求1所述的一种医用可移动一体化桌椅,其特征在于,所述第二滑腔(8)的内壁上设置有第二滑块(12),所述第三连接件(6)底部开设有第二滑槽(13),所述第二滑块(12)与所述第二滑槽(13)滑移配合;

所述第二滑槽(13)靠近所述桌体(1)的一端呈闭口设置,用于防止所述第二滑块(12)从所述第二滑槽(13)内滑脱。

3.根据权利要求2所述的一种医用可移动一体化桌椅,其特征在于,所述第二滑槽(13)远离所述桌体(1)的一端设置有挡片(14),所述挡片(14)靠近所述桌体(1)的一端设置有卡块(15),所述第一滑块(10)远离所述桌体(1)的一端开设有卡槽(16),所述卡块(15)与所述卡槽(16)卡接配合。

4.根据权利要求3所述的一种医用可移动一体化桌椅,其特征在于,所述挡片(14)为磁性片,所述挡片(14)与第一连接件(4)、第二连接件(5)的端部磁吸配合。

5.根据权利要求1所述的一种医用可移动一体化桌椅,其特征在于,所述座椅(2)可拆卸设置在所述安装槽(9)内。

6.根据权利要求1所述的一种医用可移动一体化桌椅,其特征在于,所述桌体(1)设置有至少两个抽屉(17),用于存放医疗用品。

7.根据权利要求1所述的一种医用可移动一体化桌椅,其特征在于,所述桌体(1)两侧设置有至少两个垃圾箱(18),用于放置不同种类的医疗或生活垃圾。

8.根据权利要求1所述的一种医用可移动一体化桌椅,其特征在于,所述桌体(1)和所述座椅(2)底部均设置有带有刹车功能的万向轮(19)。

9.根据权利要求1所述的一种医用可移动一体化桌椅,其特征在于,所述桌体(1)顶部设置有围挡(20),所述围挡(20)上开设有镂空孔(21)。

医用可移动一体化桌椅

技术领域

[0001] 本申请涉及医疗器械领域,更具体地说,它涉及一种医用可移动一体化桌椅。

背景技术

[0002] 三甲医院的特需门诊是将各个科室的高级专家汇聚在一起的门诊,涵盖几乎医院所有重要科室的门诊。在实际工作中,专家们为了方便患者检查,避免来回反复奔走多个部门,特别是有的患者的情况也不允许去其他部门操作,专家就在特需门诊诊室内为患者提供方便的可行性操作,比如换药、拆线、肛指检查、咽拭子检查、呼吸道专项检查、核酸检查、拔导尿管等操作。

[0003] 在进行诊疗时,传统的操作是在诊室内的固定桌椅上进行的,这样有诸多弊端,如护士反复跑到库房拿取医疗用品给医生,进行重复劳动,其次医生在就诊桌完成可行性操作后,护士进行消毒后再次使用影响医生看诊,这样减慢看诊速度和进度,患者就医体验不佳容易产生医患矛盾。目前,无可移动一体化桌椅,只有固定的桌椅,这样诊室内空间狭小不方便操作,即使存在桌椅一体化的,但都是固定的不可移动,并且不可以区分无菌区和清洁区,也不能实现垃圾分类,没有适合医疗用的可移动一体化桌椅。

[0004] 因此,亟需一种在诊室里有限的空间内将所有医疗用品整合在一起、拿取方便、操作方便、移动方便、符合无菌要求的装置,提供给专家们使用,同时也方便护士们检查、清点物品和提供物品给专家们操作。

实用新型内容

[0005] 发明目的:给特需专家提供方便,能在诊室内进行可行性操作,方便患者就医解决实用性问题,同时方便护士拿取、清点物品、做好消毒隔离和减轻搬运工作,能充分利用有限的空间。

[0006] 本申请提供的一种医用可移动一体化桌椅,包括桌体和座椅,还包括连接组件,所述座椅通过所述连接组件与所述桌体连接;

[0007] 所述连接组件包括:

[0008] 第一连接件,与所述桌体底端侧壁相连接,所述第一连接件内部开设有第一滑腔;

[0009] 第二连接件,滑移设置在所述第一连接件的第一滑腔内,且所述第二连接件内部开设有第二滑腔;以及

[0010] 第三连接件,滑移设置在所述第二连接件的第二滑腔内,且所述第三连接件远离所述桌体的一端开设有安装槽,所述座椅通过所述安装槽与所述连接组件相连接。

[0011] 可选地,所述第一滑腔的内壁上设置有第一滑块,所述第二连接件底部开设有第一滑槽,所述第一滑块与所述第一滑槽滑移配合;

[0012] 所述第一滑槽靠近所述桌体的一端呈闭口设置,用于防止所述第一滑块从所述第一滑槽内滑脱。

[0013] 可选地,所述第二滑腔的内壁上设置有第二滑块,所述第三连接件底部开设有第

二滑槽,所述第二滑块与所述第二滑槽滑移配合;

[0014] 所述第二滑槽靠近所述桌体的一端呈闭口设置,用于防止所述第二滑块从所述第二滑槽内滑脱。

[0015] 可选地,所述第二滑槽远离所述桌体的一端设置有挡片,所述挡片靠近所述桌体的一端设置有卡块,所述第一滑块远离所述桌体的一端开设有卡槽,所述卡块与所述卡槽卡接配合。

[0016] 可选地,所述挡片为磁性片,所述挡片与第一连接件、第二连接件的端部磁吸配合。

[0017] 可选地,所述座椅可拆卸设置在所述安装槽内。

[0018] 可选地,所述桌体设置有至少两个抽屉,用于存放医疗用品。

[0019] 可选地,所述桌体两侧设置有至少两个垃圾箱,用于放置不同种类的医疗或生活垃圾。

[0020] 可选地,所述桌体和所述座椅底部均设置有带有刹车功能的万向轮。

[0021] 可选地,所述桌体顶部设置有围挡,所述围挡上开设有镂空孔

[0022] 综上所述,本申请具有以下有益效果:

[0023] 1、本申请的一种医用可移动一体化桌椅,不仅可以应用于特需门诊,还可以应用在医院的各个场景,如大型义诊、医患互动现场等。

[0024] 2、本申请的一种医用可移动一体化桌椅,主体为PVC材质,是一种轻量化设计,并且可以把所有专家需要的物品放置在一起拿取方便,且消毒擦拭方便符合无菌要求,能做到垃圾分类。

[0025] 3、本申请的一种医用可移动一体化桌椅,方便患者就医,利于护士减轻工作量,解决实用性问题。

附图说明

[0026] 图1是本申请实施例中医用可移动一体化桌椅的整体结构示意图;

[0027] 图2是本申请实施例中医用可移动一体化桌椅另一角度的整体结构示意图;

[0028] 图3是本申请实施例中为了展示连接组件的示意图一;

[0029] 图4是本申请实施例中为了展示连接组件的示意图二。

[0030] 附图标记:1、桌体;2、座椅;3、连接组件;4、第一连接件;5、第二连接件;6、第三连接件;7、第一滑腔;8、第二滑腔;9、安装槽;10、第一滑块;11、第一滑槽;12、第二滑块;13、第二滑槽;14、挡片;15、卡块;16、卡槽;17、抽屉;18、垃圾箱;19、万向轮;20、围挡;21、镂空孔。

具体实施方式

[0031] 以下结合实施例对本申请的结构和效果作进一步详细说明。可以理解的是,此处所描述的具体实施例仅仅用于解释本发明创造,而非对本发明创造的限定。另外还需要说明的是,为了便于描述,附图中仅示出了与本发明创造相关的部分而非全部结构。

[0032] 实施例

[0033] 本申请提供一种医用可移动一体化桌椅,参照图1和图2,医用可移动一体化桌椅包括桌体1和座椅2,还包括连接组件3,座椅2通过连接组件3与桌体1连接。桌体1包括工作

台和支腿,支腿通过螺丝或焊接等方式固定设置在工作台底部,且支腿部分镂空设置。座椅2包括坐垫、升降杆和底座,升降杆的两端分别于坐垫和底座固定连接,底座中部开设有供升降杆端部伸出的孔洞,其中,升降杆为现有结构,此处不做过多赘述。

[0034] 参照图1和图2,连接组件3包括相互滑移配合伸缩的第一连接件4、第二连接件5和第三连接件6,第一连接件4内部开设有第一滑腔7,使得第二连接件5可以滑移进入第一连接件4内,第二连接件5内部开设有第二滑腔8,使得第三连接件6可以滑移进入第二连接件5内,从而实现连接组件3的伸缩。第一连接件4与桌体1支腿底端侧壁相连接,其连接方式可以是螺丝或焊接,此处不做过多限定。

[0035] 参照图2、图3和图4,第一连接件4的第一滑腔7的内底壁上设置有第一滑块10,第二连接件5底部开设有第一滑槽11,第一滑块10与第一滑槽11滑移配合,从而实现第一连接件4与第二连接件5的伸缩滑移。此外,为了防止第一滑块10从第一滑槽11内滑脱,第一滑槽11内还设置有防脱结构,具体为将第一滑槽11靠近桌体1的一端设置为闭口,当第二连接件5在第一连接件4内滑动,使得第一连接件4与第二连接件5处于最大伸长状态时,第一滑块10与第一滑槽11的闭口端相抵接。

[0036] 参照图2、图3和图4,第二连接件5的第二滑腔8的内底壁上设置有第二滑块12,第三连接件6底部开设有第二滑槽13,第二滑块12与第二滑槽13滑移配合,从而实现第二连接件5与第三连接件6的伸缩滑移。此外,为了放置第二滑块12从第二滑槽13内滑脱,第二滑槽13内还设置有防脱结构,具体为将第二滑槽13靠近桌体1的一端设置为闭口,当第三连接件6在第二连接件5内滑动,使得第二连接件5与第三连接件6处于最大伸长状态时,第二滑块12与第二滑槽13的闭口端相抵接。

[0037] 参照图2、图3和图4,第三连接件6远离桌体1的一端开设有安装槽9,安装槽9与升降杆底端插接配合,从而将座椅2与连接组件3相连接。通过插接配合,使得座椅2与连接组件3可拆卸连接。

[0038] 参照图2、图3和图4,第二滑槽13远离桌体1的一端设置有挡片14,挡片14靠近桌体1的一端设置有卡块15,第一滑块10远离所述桌体1的一端开设有卡槽16,卡块15与卡槽16卡接配合。进一步地,该挡片14为磁性片,且挡片14与第一连接件4、第二连接件5的端部磁吸配合。

[0039] 参照图1和图2,桌体1设置有至少两个抽屉17,用于存放医疗用品。在本申请实施例中,抽屉17设置有两个,一个抽屉17放置无菌物品,如换药包、拆线包、咽试子、各型号的针筒等;另一个抽屉17放置一次性物品,如非无菌手套、小药杯、石蜡油等。桌体1两侧设置有至少两个垃圾箱18,用于放置不同种类的医疗或生活垃圾。在本申请实施例中,垃圾箱18设置有两个,一个放置医疗废物,另一个放置生活垃圾,实现垃圾分类。桌体1和座椅2底部均设置有带有刹车功能的万向轮19,从而方便移动和固定位置。桌体1顶部还设置有围挡20,围挡20上开设有镂空孔21。此外,本申请实施例的可移动一体化桌椅,主体材质为PVC,从而能实现轻量化,便于移动。

[0040] 本具体实施例仅仅是对本申请的解释,其并不是对本申请的限制,本领域技术人员在阅读完本说明书后可以根据需要对本实施例做出没有创造性贡献的修改,但只要在本申请的权利要求范围内都受到专利法的保护。

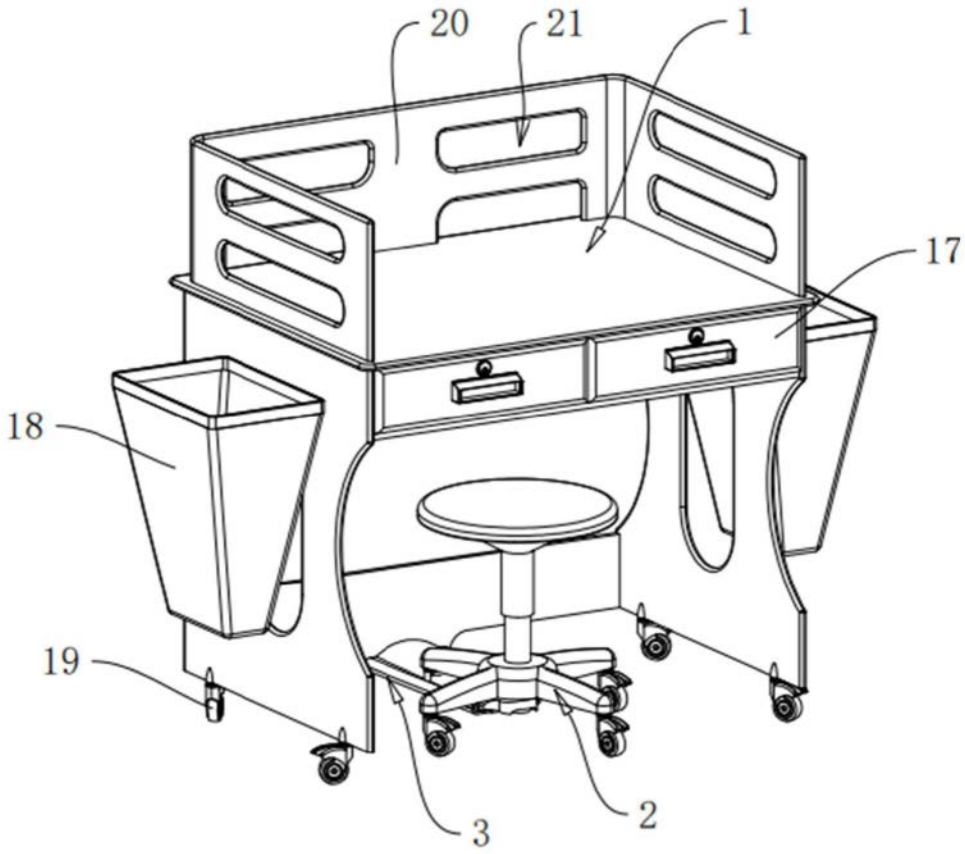

图1

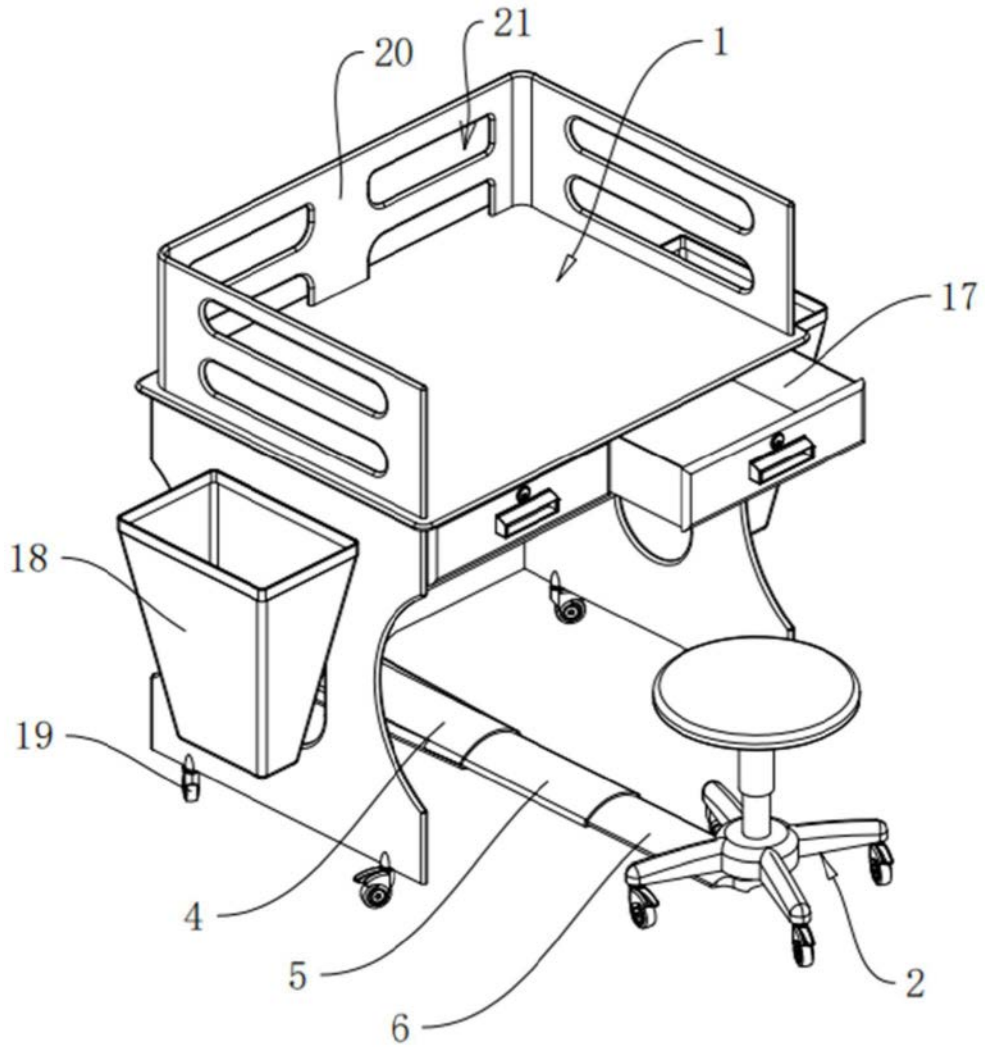

图2

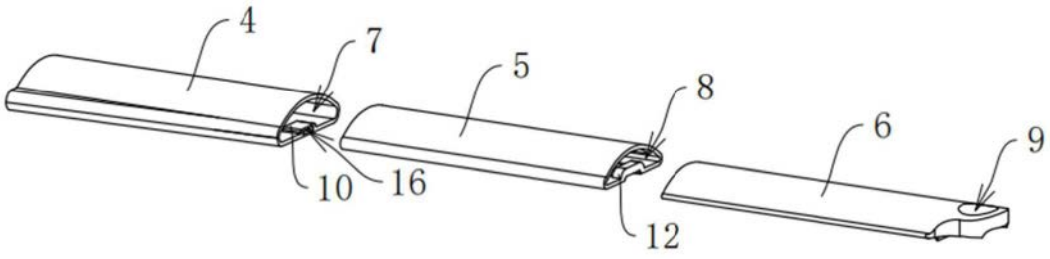

图3

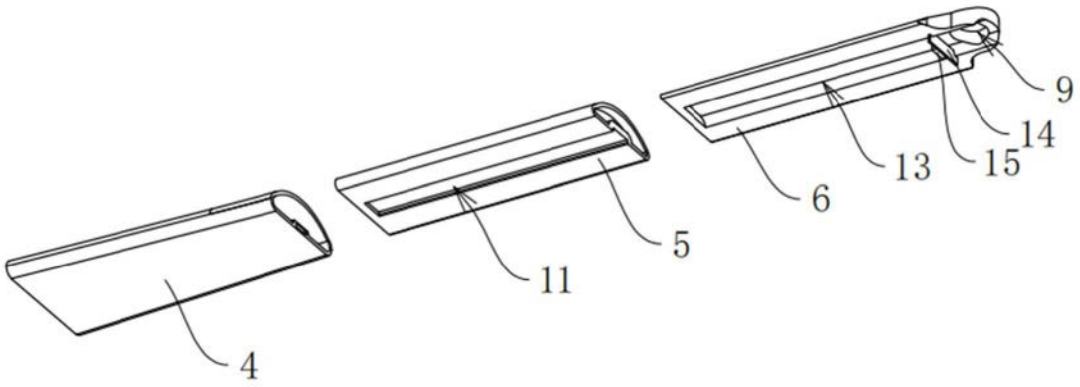

图4