(19)中华人民共和国国家知识产权局

(12)实用新型专利

(10)授权公告号 CN 204838921 U
(45)授权公告日 2015.12.09

(21)申请号 201520475256.8

(22)申请日 2015.07.06

(73)专利权人 淮南师范学院
地址 232038 安徽省淮南市洞山西路238号

(72)发明人 陈钉 宋雨蔷

(74)专利代理机构 北京中誉威圣知识产权代理有限公司 11279
代理人 蒋常雪

(51)Int.Cl.
A47G 19/22(2006.01)

权利要求书1页 说明书2页 附图2页

(54)实用新型名称

一种多功能水杯

(57)摘要

本实用新型涉一种多功能水杯，设有一个杯体和两个盖体，杯体中间设有隔热板，隔热板将杯体分成上下两个容腔，杯体上下两个容腔的外壁分别设有第一防滑套和第二防滑套，两个防滑套颜色不同，方便区分水杯内的饮品；杯体上下两端分别设有一个盖体，两个盖体具有相同结构，盖体的开口端内壁设有环形密封条，盖体的闭口端顶部外侧设有用于防滑的垫片，盖体外壁设有防滑凸起。本实用新型能够便捷的储存和携带两种不同温度的饮品，同时保证水杯的放置安全以及开合水杯时不会打滑，确保使用的便捷性。

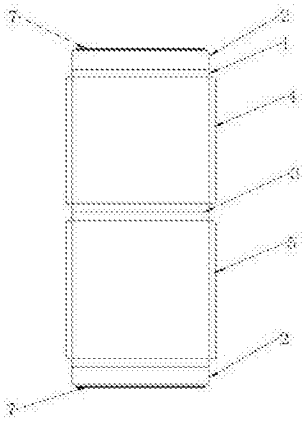

CN 204838921 U

1. 一种多功能水杯，其特征在于，水杯设有一个杯体和两个盖体，杯体为两端开口的圆柱体；杯体中间设有隔热板，隔热板与杯口所在的平面平行；隔热板将杯体分成上下两个容腔，杯体上下两个容腔的外壁分别设有第一防滑套和第二防滑套；杯体上下两端分别设有一个盖体；

两个盖体具有相同结构，盖体为一端开口的圆柱体；盖体的开口端内壁设有环形密封条；盖体的闭口端顶部外侧设有用于防滑的垫片；盖体外壁设有防滑凸起。

2. 如权利要求 1 所述的多功能水杯，其特征在于，隔热板为真空隔热板。

3. 如权利要求 1 所述的多功能水杯，其特征在于，环形密封条为橡胶条。

4. 如权利要求 1 所述的多功能水杯，其特征在于，垫片为塑料片。

5. 如权利要求 1 所述的多功能水杯，其特征在于，防滑凸起为长方体形。

一种多功能水杯

技术领域

[0001] 本实用新型涉及水杯，具体涉及一种多功能水杯。

背景技术

[0002] 目前市面上出售的常规水杯都只有一个装饮品的容腔，不能满足部分人群同时需要多种饮品以及不同温度饮品的要求。因此需要设计一种多功能水杯，它具有两个容腔，可将两种不同温度的饮品分开储存和携带，并且使用方便，为使用者提供较好的便捷性。

发明内容

[0003] 本实用新型的目的在于克服现有技术中的缺陷，设计一种多功能水杯，能够便捷的储存和携带两种不同温度的饮品，同时保证水杯的放置安全以及开合水杯时不会打滑，确保使用的便捷性。

[0004] 为实现上述目的，本实用新型所采用的技术方案是一种多功能水杯，水杯设有一个杯体和两个盖体，杯体为两端开口的圆柱体；杯体中间设有隔热板，隔热板与杯口所在的平面平行，这样能够防止两个容腔的饮品发生传热；隔热板将杯体分成上下两个容腔，杯体上下两个容腔的外壁分别设有第一防滑套和第二防滑套，第一防滑套为蓝色，第二防滑套为红色，这样能让使用者区分两个容腔的饮品；杯体上下两端分别设有一个盖体；

[0005] 两个盖体具有相同结构，盖体为一端开口的圆柱体；盖体的开口端内壁设有环形密封条，这样能够保证水杯的密封性；盖体的闭口端顶部外侧设有用于防滑的垫片，这样保证水杯放置的安全性；盖体外壁设有防滑凸起，这样能够防止使用者开合盖体时打滑。

[0006] 优选的，隔热板为真空隔热板。

[0007] 优选的，环形密封条为橡胶条。

[0008] 优选的，垫片为塑料片。

[0009] 优选的，防滑凸起为长方体形。

[0010] 本实用新型的优点和有益效果在于：

[0011] 本实用新型能够便捷的储存和携带两种饮品，并且两种饮品之间能够防止传热，保证最佳的储存效果；同时，密封条保证水杯的密封性，防滑垫片能够保证水杯放置的安全性，防滑凸起和防滑套能够保证使用者的方便。

附图说明

[0012] 图 1 是本实用新型多功能水杯的结构示意图。

[0013] 图 2 是本实用新型多功能水杯的盖体的立体结构示意图。

[0014] 图中：1、杯体；2、盖体；3、隔热板；4、第一防滑套；5、第二防滑套；6、密封条；7、垫片；8、防滑凸起。

具体实施方式

[0015] 下面结合附图和实施例，对本实用新型的具体实施方式作进一步描述。以下实施例仅用于更加清楚地说明本实用新型的技术方案，而不能以此来限制本实用新型的保护范围。

[0016] 实施例 1

[0017] 如附图 1 所示：一种多功能水杯，水杯设有一个杯体 1 和两个盖体 2，杯体 1 为两端开口的圆柱体；杯体 1 中间设有隔热板 3，隔热板 3 与杯口所在的平面平行；隔热板 3 将杯体 1 分成上下两个容腔，杯体 1 上下两个容腔的外壁分别设有第一防滑套 4 和第二防滑套 5；杯体 1 上下两端分别设有一个盖体 2；

[0018] 两个盖体 2 具有相同结构，盖体 2 为一端开口的圆柱体；盖体 2 的开口端内壁设有环形密封条 6；盖体 2 的闭口端顶部外侧设有用于防滑的垫片 7；盖体 2 外壁设有防滑凸起 8。

[0019] 隔热板 3 为真空隔热板。环形密封条 6 为橡胶条。垫片 7 为塑料片。防滑凸起 8 为长方体形。

[0020] 本实施例的有益效果在于：能够便捷的储存和携带两种饮品，并且两种饮品之间能够防止传热，保证最佳的储存效果；同时，密封条保证水杯的密封性，防滑垫片能够保证水杯放置的安全性，防滑凸起和防滑套能够保证使用者的方便。

[0021] 以上所述仅是本实用新型的优选实施方式，应当指出，对于本技术领域的普通技术人员来说，在不脱离本实用新型技术原理的前提下，还可以做出若干改进和润饰，这些改进和润饰也应视为本实用新型的保护范围。

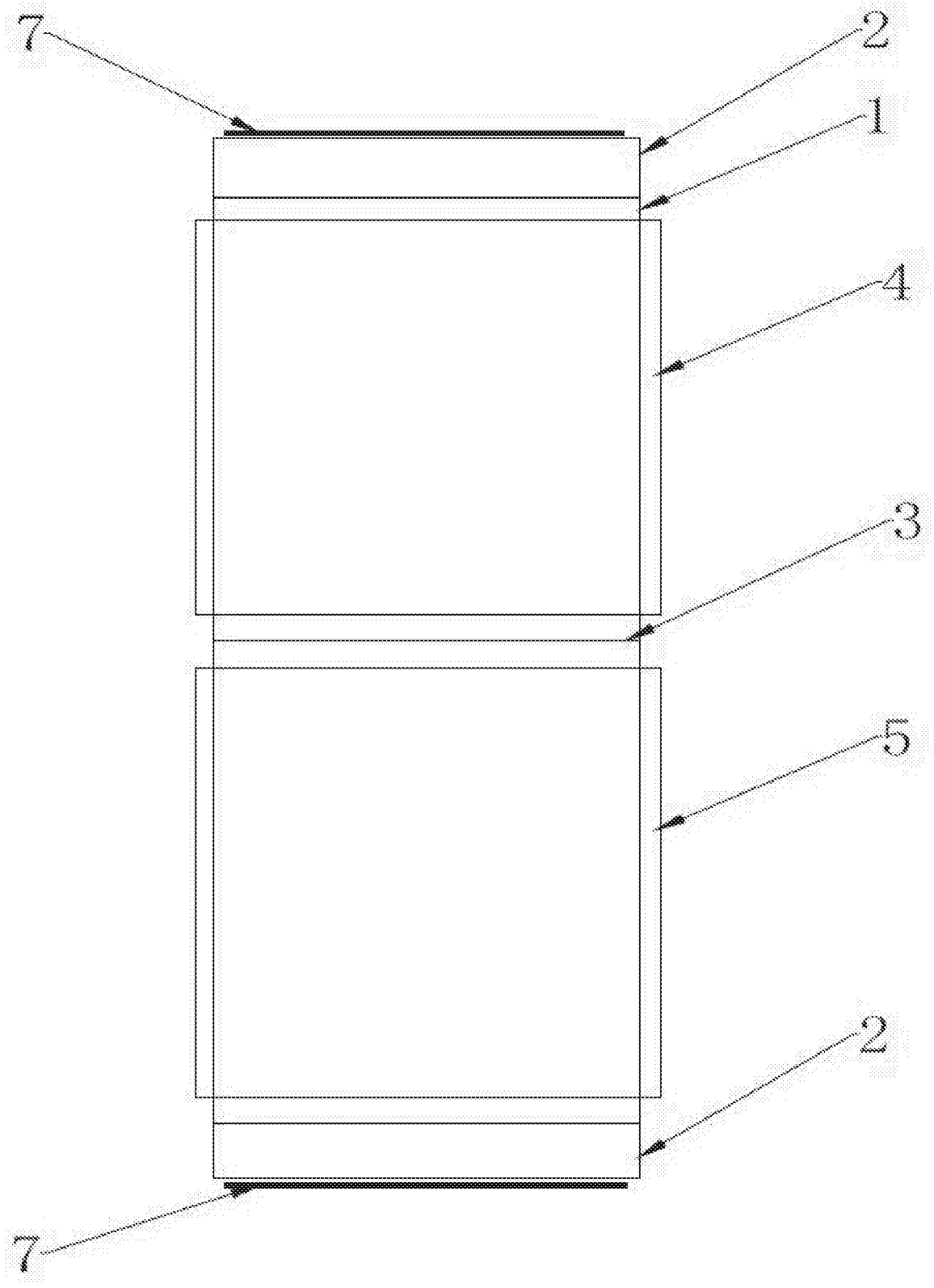

图 1

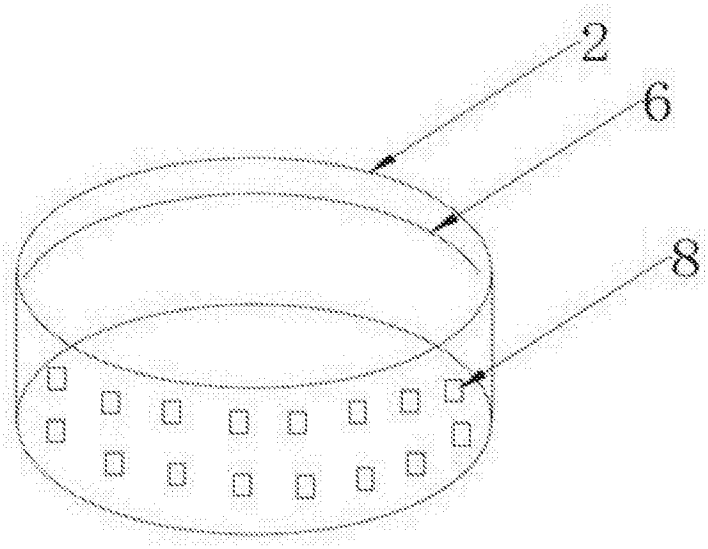

图 2