(19)中华人民共和国国家知识产权局

(12)实用新型专利

(10)授权公告号 CN 204816988 U
(45)授权公告日 2015.12.02

(21)申请号 201520446062.5

(22)申请日 2015.06.26

(73)专利权人 江阴市永红橡塑有限公司
地址 214400 江苏省无锡市江阴市利港镇澄路 118 号

(72)发明人 吴红清

(74)专利代理机构 江阴大田知识产权代理事务所（普通合伙） 32247
代理人 杜兴

(51)Int.Cl.
B05B 13/00(2006.01)
B05B 15/04(2006.01)

权利要求书1页 说明书2页 附图1页

(54)实用新型名称

一种侧吸式胶塞硅树脂喷涂装置

(57)摘要

本实用新型公开了一种侧吸式胶塞硅树脂喷涂装置，包括机架，机架上设置有传送带，传送带配合设置在驱动传送带运动的传动辊上，传动辊与驱动电机连接，传送带的上方设置有挡料罩，挡料罩内设置有喷头，挡料罩下方的传动带段两侧分别设置有侧吸管体，侧吸管体的相对面上设置有进风口，侧吸管体与引风机连接。该侧吸式胶塞硅树脂喷涂装置结构简单，通过在传送带两侧设置侧吸的管体，吸收硅树脂释放出来的刺鼻气味，另外传送带下方的海绵块能吸收经由胶塞或传送带液化多余的液态硅树脂，有效避免逸出现象。

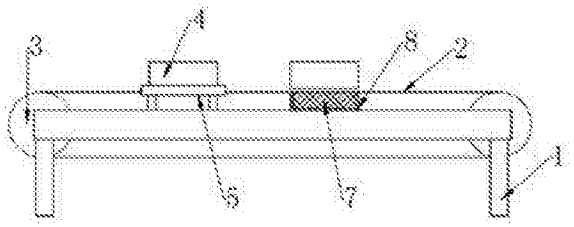

CN 204816988 U

1. 一种侧吸式胶塞硅树脂喷涂装置，其特征在于，包括机架，所述机架上设置有传送带，所述传送带配合设置在驱动所述传送带运动的传动辊上，所述传动辊与驱动电机连接，所述传送带的上方设置有挡料罩，挡料罩内设置有喷头，所述挡料罩下方的传动带段两侧分别设置有侧吸管体，所述侧吸管体的相对面上设置有进风口，所述侧吸管体与引风机连接。

2. 根据权利要求 1 所述的侧吸式胶塞硅树脂喷涂装置，其特征在于，传动带为网状传送带，所述网状传送带的下方设置有用于吸收硅树脂的海绵块，海绵块的上表面与网状传送带相顶压。

3. 根据权利要求 2 所述的侧吸式胶塞硅树脂喷涂装置，其特征在于，所述挡料罩为四棱锥台形，所述挡料罩的底面两边与侧吸管体相平行。

4. 根据权利要求 3 所述的侧吸式胶塞硅树脂喷涂装置，其特征在于，所述传送带为不锈钢材质网带。

5. 根据权利要求 4 所述的侧吸式胶塞硅树脂喷涂装置，其特征在于，海绵块通过托盘与机架连接，所述托盘的一侧面开口。

一种侧吸式胶塞硅树脂喷涂装置

技术领域

[0001] 本实用新型涉及医用制品生产设备，具体涉及一种侧吸式胶塞硅树脂喷涂装置。

背景技术

[0002] 现有的胶塞产品硅化程度较高，无法满足生物制剂等高端产品的需求，通过在胶塞表面反应上一层硅树脂，可使表面有更好的滑爽性，提高产品光洁度，降低产品的硅化，但是，该工艺在实际操作过程中，使用人工喷涂作业的方法，不能保证产品的一致性，且作业效率不高。改进的技术方案采用机器喷涂：CN 102553760 A 公开了一种胶塞喷涂装置，包括传送带、支撑传送带的支架及驱动传送带的减速电机，传送带上方设置挡料罩，挡料罩内设有由压力桶驱动的自动喷枪，自动喷枪分别与进气管和进液管连接，挡料罩底部设置排气管，排气管连接风机。本发明的有益效果是：结构简单，挡料罩内设置自动喷枪，可提高喷涂效果和喷涂效率；挡料罩下设置排气管可将挡料罩中的废气排出，提高喷涂质量。但是实际使用中，自动喷枪所形成硅树脂的刺鼻气味或多或少会逸出至生产环境中，污染生产环境中的空气。因此，有必要对现有技术中的侧吸式胶塞硅树脂喷涂装置进行结构改进。

实用新型内容

[0003] 本实用新型的目的在于克服现有技术中存在的缺陷，提供一种结构简单、使用方便的侧吸式胶塞硅树脂喷涂装置。

[0004] 为实现上述技术效果，本实用新型的技术方案为：一种侧吸式胶塞硅树脂喷涂装置，其特征在于，包括机架，所述机架上设置有传送带，所述传送带配合设置在驱动所述传送带运动的传动辊上，所述传动辊与驱动电机连接，所述传送带的上方设置有挡料罩，挡料罩内设置有喷头，所述挡料罩下方的传动带段两侧分别设置有侧吸管体，所述侧吸管体的相对面上设置有进风口，所述侧吸管体与引风机连接。

[0005] 优选的技术方案为，传动带为网状传送带，所述网状传送带的下方设置有用于吸附硅树脂的海绵块，海绵块的上表面与网状传送带相顶压。

[0006] 优选的技术方案为，所述挡料罩为四棱锥台形，所述挡料罩的底面两边与侧吸管体相平行。

[0007] 优选的技术方案为，所述传送带为不锈钢材质网带。

[0008] 优选的技术方案为，海绵块通过托盘与机架连接，所述托盘的一侧面开口。

[0009] 本实用新型的优点和有益效果在于：

[0010] 该侧吸式胶塞硅树脂喷涂装置结构简单，通过在传送带两侧设置侧吸的管体，吸收硅树脂释放出来的刺鼻气味，另外传送带下方的海绵块能吸收经由胶塞或传送带液化多余的液态硅树脂，有效避免逸出现象。

附图说明

[0011] 图 1 是本实用新型侧吸式胶塞硅树脂喷涂装置的结构示意图；

[0012] 图 2 是图 1 中侧吸管体与引风机的结构示意图。

[0013] 图中 :1、机架 ;2、传送带 ;3、传动辊 ;4、挡料罩 ;5、侧吸管体 ;6、进风口 ;7、海绵块 ;8、托盘 ;9、引风机。

具体实施方式

[0014] 下面结合附图和实施例,对本实用新型的具体实施方式作进一步描述。以下实施例仅用于更加清楚地说明本实用新型的技术方案,而不能以此来限制本实用新型的保护范围。

[0015] 如图 1 和图 2 所示,实施例侧吸式胶塞硅树脂喷涂装置,包括机架 1,机架 1 上设置有传送带 2,传送 2 带配合设置在驱动传送带运动的传动辊 3 上,传动辊 3 与驱动电机连接,传送带 2 的上方设置有挡料罩 4,挡料罩 4 内设置有喷头,挡料罩 4 下方的传动带段两侧分别设置有侧吸管体 5,侧吸管体 5 的相对面上设置有进风口 6,侧吸管体 5 与引风机 9 连接。

[0016] 传动带 1 为网状传送带,网状传送带的下方设置有用于吸附硅树脂的海绵块 7,海绵块 7 的上表面与网状传送带相顶压。

[0017] 挡料罩 4 为四棱锥台形,挡料罩 4 的底面两边与侧吸管体 5 相平行。

[0018] 传送带 1 为不锈钢材质网带。

[0019] 海绵块 7 通过托盘 8 与机架 1 连接,托盘 8 的一侧面开口。

[0020] 使用时,传送带两侧设置的侧吸管体吸收硅树脂释放出来的刺鼻气味,传送带下方的海绵块吸收经由胶塞或传送带液化多余的液态硅树脂。

[0021] 以上所述仅是本实用新型的优选实施方式,应当指出,对于本技术领域的普通技术人员来说,在不脱离本实用新型技术原理的前提下,还可以做出若干改进和润饰,这些改进和润饰也应视为本实用新型的保护范围。

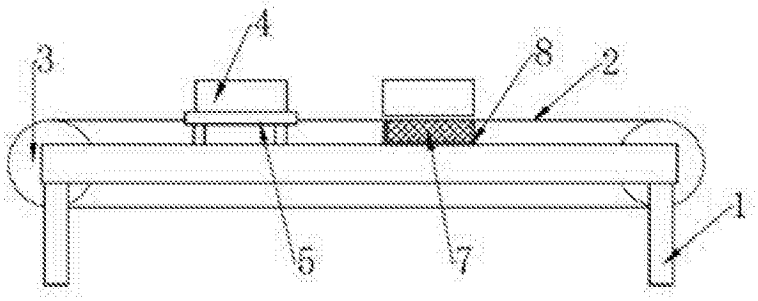

图 1

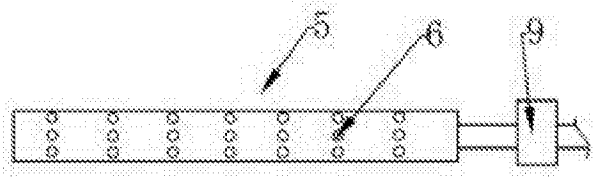

图 2