(19)中华人民共和国国家知识产权局

(12)实用新型专利

(10)授权公告号 CN 215018694 U
(45)授权公告日 2021.12.07

(21)申请号 202121696226.1

(22)申请日 2021.07.26

(73)专利权人 商秀娟
地址 272037 山东省济宁市任城区金宇路西路13号济宁市老年血管病医院

(72)发明人 商秀娟

(51)Int.Cl.
A61B 17/34(2006.01)

权利要求书1页 说明书3页 附图2页

(54)实用新型名称

一种心内科穿刺治疗用定位装置

(57)摘要

本实用新型提供一种心内科穿刺治疗用定位装置，包括底座：所述底座的左侧面固定连接有操作控制箱，所述操作控制箱的内壁固定连接有电机，所述底座的内壁固定镶嵌有两个轴承，两个所述轴承的内壁共同固定连接有螺纹杆，所述螺纹杆的左端与电机的输出端固定连接，所述螺纹杆的外表面螺纹连接有两个内螺纹滑动块，所述底座的上表面开设有两个相对称的通槽。该心内科穿刺治疗用定位装置，通过设置螺纹杆，并在螺纹杆的外表面螺纹连接内螺纹滑动块，当螺纹杆进行转动时，两个内螺纹滑动块进行左右移动，这样能使载板上的承载杆进行升高和下移，方便医护人员对设备进行高度的调节，而且通过支撑杆和移动块的配合，可以对设备进行左右的调节。

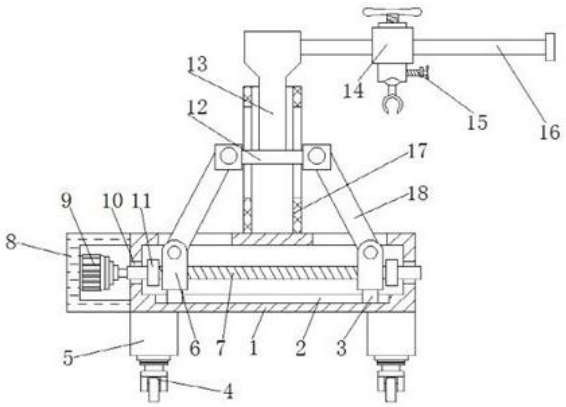

CN 215018694 U

1.一种心内科穿刺治疗用定位装置,其特征在于,包括底座(1):所述底座(1)的左侧面固定连接有操作控制箱(8),所述操作控制箱(8)的内壁固定连接有电机(9),所述底座(1)的内壁固定镶嵌有两个轴承(10),两个所述轴承(10)的内壁共同固定连接有螺纹杆(7),所述螺纹杆(7)的左端与电机(9)的输出端固定连接,所述螺纹杆(7)的外表面螺纹连接有两个内螺纹滑动块(6),所述底座(1)的上表面开设有两个相对称的通槽(22),两个所述内螺纹滑动块(6)的上表面均通过销轴固定铰接有连接杆(18),所述底座(1)的上表面固定连接有限位筒(17),所述限位筒(17)的外表面开设有两个滑动槽(23),两个所述滑动槽(23)的内部共同卡接有载板(12),两个所述连接杆(18)远离内螺纹滑动块(6)的一端通过销轴共同与载板(12)的外表面固定铰接,所述载板(12)的上表面固定连接有承载杆(13),所述承载杆(13)的右侧面固定连接有支撑杆(16),所述操作控制箱(8)的上表面开设有散热槽(21),所述底座(1)的右侧面固定连接有铭牌(27),所述螺纹杆(7)的外圈设有两个相对称的限位环(11),两个所述限位环(11)的内壁与螺纹杆(7)的外表面固定连接。

2.根据权利要求1所述的一种心内科穿刺治疗用定位装置,其特征在于,所述支撑杆(16)的外表面滑动连接有移动块(14),所述移动块(14)的底面固定连接有卡座(31),所述卡座(31)的内部卡接有万向珠(28),所述万向珠(28)的外表面固定连接有卡环(30),所述卡座(31)的右侧面开设有螺纹孔(29),所述螺纹孔(29)的内部螺纹连接有加固螺纹转杆(15)。

3.根据权利要求1所述的一种心内科穿刺治疗用定位装置,其特征在于,所述底座(1)的正面和底座(1)的背面均固定连接有稳固块(26),两个所述稳固块(26)的底面均固定连接有电动伸缩杆(24),两个所述电动伸缩杆(24)的伸缩端均固定连接有防滑垫(25)。

4.根据权利要求1所述的一种心内科穿刺治疗用定位装置,其特征在于,所述底座(1)的下方设有四个支撑腿(5),每个所述支撑腿(5)的上表面均与底座(1)的底面固定连接,每个所述支撑腿(5)的下方均设有万向轮(4),所述万向轮(4)的上表面与支撑腿(5)的底面固定连接。

5.根据权利要求1所述的一种心内科穿刺治疗用定位装置,其特征在于,所述操作控制箱(8)的正面固定连接有数据线(20),所述数据线(20)远离操作控制箱(8)的一端固定连接有控制面板(19)。

6.根据权利要求1所述的一种心内科穿刺治疗用定位装置,其特征在于,所述底座(1)的内底壁开设有滑槽(2),所述滑槽(2)的内部卡接有两个滑块(3),两个所述滑块(3)的上表面分别与两个内螺纹滑动块(6)的底面固定连接。

一种心内科穿刺治疗用定位装置

技术领域

[0001] 本实用新型涉及心内科技术领域，尤其涉及一种心内科穿刺治疗用定位装置。

背景技术

[0002] 穿刺是一个医学手术用语，是将穿刺针刺入体腔抽取分泌物做化验，向体腔注入气体或造影剂做造影检查，或向体腔内注入药物的一种诊疗技术，穿刺的目的是抽血化验，输血、输液及置入导管做血管造影；心内科，即心血管内科，是各级医院大内科为了诊疗心血管血管疾病而设置的一个临床科室，治疗的疾病包括心绞痛、高血压、猝死、心律失常、心力衰竭、早搏、心律不齐、心肌梗死、心肌病、心肌炎、急性心肌梗死等心血管疾病，现有的穿刺治疗通常在医护人员的手动操作下进行，由医护人员对患者的穿刺部位和刺入角度进行手动控制，穿刺精度较低，在穿刺过程中易发生穿刺针抖动，给患者造成不必要的痛苦。

[0003] 因此，有必要提供一种心内科穿刺治疗用定位装置解决上述技术问题。

实用新型内容

[0004] 为解决上述技术问题，本实用新型提供一种心内科穿刺治疗用定位装置用于解决现有的穿刺治疗通常在医护人员的手动操作下进行，由医护人员对患者的穿刺部位和刺入角度进行手动控制，穿刺精度较低，在穿刺过程中易发生穿刺针抖动，给患者造成不必要的痛苦的问题。

[0005] 本实用新型提供的一种心内科穿刺治疗用定位装置，包括底座：所述底座的左侧面固定连接有操作控制箱，所述操作控制箱的内壁固定连接有电机，所述底座的内壁固定镶嵌有两个轴承，两个所述轴承的内壁共同固定连接有螺纹杆，所述螺纹杆的左端与电机的输出端固定连接，所述螺纹杆的外表面螺纹连接有两个内螺纹滑动块，所述底座的上表面开设有两个相对称的通槽，两个所述内螺纹滑动块的上表面均通过销轴固定铰接有连接杆，所述底座的上表面固定连接有限位筒，所述限位筒的外表面开设有两个滑动槽，两个所述滑动槽的内部共同卡接有载板，两个所述连接杆远离内螺纹滑动块的一端通过销轴共同与载板的外表面固定铰接，所述载板的上表面固定连接有承载杆，所述承载杆的右侧面固定连接有支撑杆，所述操作控制箱的上表面开设有散热槽，所述底座的右侧面固定连接有铭牌，所述螺纹杆的外圈设有两个相对称的限位环，两个所述限位环的内壁与螺纹杆的外表面固定连接。

[0006] 优选的，所述支撑杆的外表面滑动连接有移动块，所述移动块的底面固定连接有卡座，所述卡座的内部卡接有万向珠，所述万向珠的外表面固定连接有卡环，所述卡座的右侧面开设有螺纹孔，所述螺纹孔的内部螺纹连接有加固螺纹转杆。

[0007] 优选的，所述底座的正面和底座的背面均固定连接有稳固块，两个所述稳固块的底面均固定连接有电动伸缩杆，两个所述电动伸缩杆的伸缩端均固定连接有防滑垫。

[0008] 优选的，所述底座的下方设有四个支撑腿，每个所述支撑腿的上表面均与底座的底面固定连接，每个所述支撑腿的下方均设有万向轮，所述万向轮的上表面与支撑腿的底

面固定连接。

[0009] 优选的，所述操作控制箱的正面固定连接有数据线，所述数据线远离操作控制箱的一端固定连接有控制面板。

[0010] 优选的，所述底座的内底壁开设有滑槽，所述滑槽的内部卡接有两个滑块，两个所述滑块的上表面分别与两个内螺纹滑动块的底面固定连接。

[0011] 与相关技术相比较，本实用新型提供的一种心内科穿刺治疗用定位装置具有如下有益效果：

[0012] 1、本实用新型通过设置螺纹杆，并在螺纹杆的外表面螺纹连接内螺纹滑动块，当螺纹杆进行转动时，两个内螺纹滑动块进行左右移动，这样可以使载板上的承载杆进行升高和下移，方便医护人员对设备进行高度的调节，而且通过支撑杆和移动块的配合，可以对设备进行左右的调节。

[0013] 2、本实用新型通过设置卡座和万向珠，这样可以让卡接在卡环里的穿刺针进行不同方位的转动，方便医护人员对其穿刺治疗，通过在操作控制箱的正面设置一定距离的数据线并用控制面板与其连接，这样既方便医护人员对设备进行操作又能免去距离的局限性。

附图说明

[0014] 图1为本实用新型底座正视图的剖视图；

[0015] 图2为本实用新型底座的立体结构示意图；

[0016] 图3为本实用新型卡座正视图的剖视图。

[0017] 图中标号：1、底座，2、滑槽，3、滑块，4、万向轮，5、支撑腿，6、内螺纹滑动块，7、螺纹杆，8、操作控制箱，9、电机，10、轴承，11、限位环，12、载板，13、承载杆，14、移动块，15、加固螺纹转杆，16、支撑杆，17、限位筒，18、连接杆，19、控制面板，20、数据线，21、散热槽，22、通槽，23、滑动槽，24、电动伸缩杆，25、防滑垫，26、稳固块，27、铭牌，28、万向珠，29、螺纹孔，30、卡环，31、卡座。

具体实施方式

[0018] 下面结合附图和实施方式对本实用新型作进一步说明。

[0019] 请结合参阅图1、图2和图3，一种心内科穿刺治疗用定位装置，包括底座1：底座1的左侧面固定连接有操作控制箱8，操作控制箱8的内壁固定连接有电机9，底座1的内壁固定镶嵌有两个轴承10，两个轴承10的内壁共同固定连接有螺纹杆7，螺纹杆7的左端与电机9的输出端固定连接，螺纹杆7的外表面螺纹连接有两个内螺纹滑动块6，底座1的上表面开设有两个相对称的通槽22，两个内螺纹滑动块6的上表面均通过销轴固定铰接有连接杆18，底座1的上表面固定连接有限位筒17，限位筒17的外表面开设有两个滑动槽23，两个滑动槽23的内部共同卡接有载板12，两个连接杆18远离内螺纹滑动块6的一端通过销轴共同与载板12的外表面固定铰接，载板12的上表面固定连接有承载杆13，承载杆13的右侧面固定连接有支撑杆16，操作控制箱8的上表面开设有散热槽21，底座1的右侧面固定连接有铭牌27，螺纹杆7的外圈设有两个相对称的限位环11，两个限位环11的内壁与螺纹杆7的外表面固定连接。

[0020] 在具体实施过程中，支撑杆16的外表面滑动连接有移动块14，移动块14的底面固定连接有卡座31，卡座31的内部卡接有万向珠28，万向珠28的外表面固定连接有卡环30，卡座31的右侧面开设有螺纹孔29，螺纹孔29的内部螺纹连接有加固螺纹转杆15，万向珠28可以任意方向的转动，这样可以方便医护人员调节角度，底座1的正面和底座1的背面均固定连接有稳固块26，两个稳固块26的底面均固定连接有电动伸缩杆24，两个电动伸缩杆24的伸缩端均固定连接有防滑垫25，当防滑垫25降下并与地面接触时，可以增大装置与地面之间的摩擦力，防止在治疗过程中发生位移，底座1的下方设有四个支撑腿5，每个支撑腿5的上表面均与底座1的底面固定连接，每个支撑腿5的下方均设有万向轮4，万向轮4的上表面与支撑腿5的底面固定连接，通过设置万向轮4，可以使装置进行移动，省时省力，操作控制箱8的正面固定连接有数据线20，数据线20远离操作控制箱8的一端固定连接有控制面板19，这样设计可以使医护人员不受距离的局限性，底座1的内底壁开设有滑槽2，滑槽2的内部卡接有两个滑块3，两个滑块3的上表面分别与两个内螺纹滑动块6的底面固定连接，通过在内螺纹滑动块6的底面增加滑块3，可以使内螺纹滑动块6在移动时更加的稳定。

[0021] 本实用新型提供的一种心内科穿刺治疗用定位装置的工作原理如下：医护人员在对患者进行穿刺治疗时，首先将装置推到患者的床前，接着是防滑垫25降下与地面接触，然后将穿刺针卡接到卡环30的内部，这时可以手动操作控制面板19来对装置进行操控，可以使装置进行上下移动，医护人员可以调节移动块14进行左右移动。

[0022] 在本实用新型的描述中，需要说明的是，术语“中心”、“上”、“下”、“左”、“右”、“竖直”、“水平”、“内”、“外”等指示的方位或位置关系为基于附图所示的方位或位置关系，仅是为了便于描述本实用新型和简化描述，而不是指示或暗示所指的装置或元件必须具有特定的方位、以特定的方位构造和操作，因此不能理解为对本实用新型的限制。

[0023] 以上所述仅为本实用新型的实施例，并非因此限制本实用新型的专利范围，凡是利用本实用新型说明书及附图内容所作的等效结构或等效流程变换，或直接或间接运用在其它相关的技术领域，均同理包括在本实用新型的专利保护范围内。

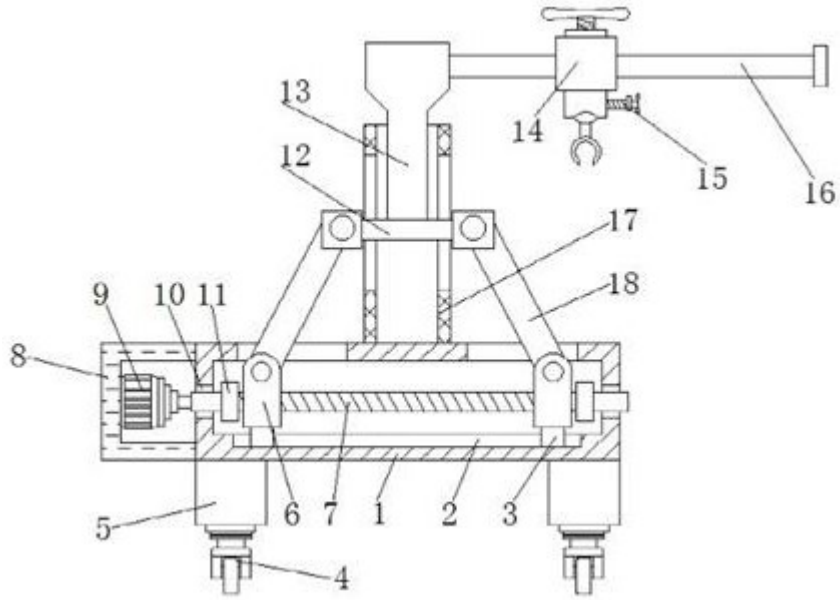

图 1

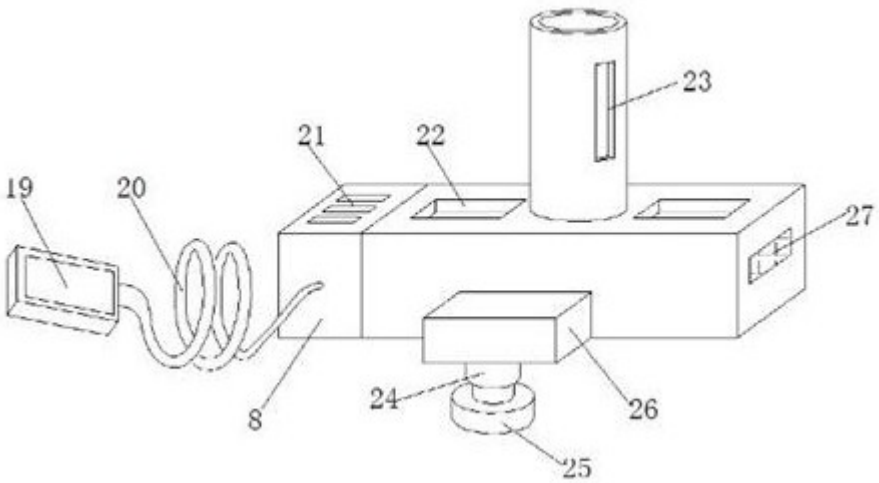

图 2

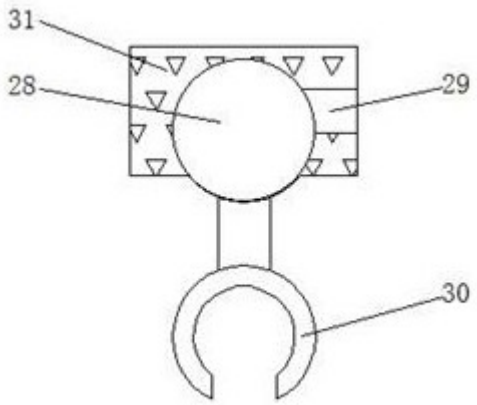

图 3