(19)中华人民共和国国家知识产权局

(12)实用新型专利

(10)授权公告号 CN 207400573 U
(45)授权公告日 2018.05.25

(21)申请号 201720235523.3

(22)申请日 2017.03.13

(73)专利权人 革新(厦门)运动器材有限公司
地址 361022 福建省厦门市集美区杏林北二路69号三号厂房

(72)发明人 崔宽峻

(74)专利代理机构 广州三环专利商标代理有限公司 44202
代理人 温旭 郭锦辉

(51)Int.Cl.
A47C 19/12(2006.01)

权利要求书1页 说明书2页 附图2页

(54)实用新型名称

一种新型折叠床架

(57)摘要

本实用新型公开了一种新型折叠床架，其主要包括两根并列设置的支撑杆，在两根支撑杆下方之间分别设有两组“X”形交叉支撑架，其特征在于：所述支撑架相远离的一端与支撑杆之间连接有支撑脚，所述支撑架相靠近的一端通过锁接套转动连接，所述锁接套限制支撑架的最大转动角度，这样设置，使折叠床架展开时可自动定位在最大展开角度，使结构更稳固，并且结构简单。

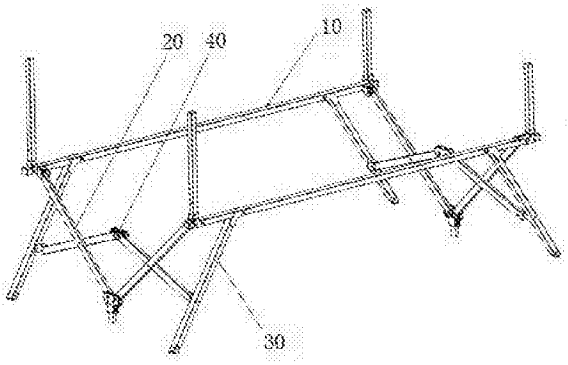

CN 207400573 U

1.一种新型折叠床架，其特征在于：其主要包括两根并列设置的支撑杆，在两根支撑杆下方之间分别设有两组“X”形交叉支撑架，其特征在于：所述支撑架相远离的一端与支撑杆之间连接有支撑脚，所述支撑架相靠近的一端通过锁接套转动连接，所述锁接套限制支撑架的最大转动角度。

2.如权利要求1所述的一种新型折叠床架，其特征在于：所述两组支撑架相靠近的一端分别与所述锁接套相铰接配合，所述锁接套设有限位壁，所述限位壁对所述支撑架转动角度进行限位。

3.如权利要求1所述的折叠床架，其特征在于：所述支撑架可沿折叠床架的内外方向收折或展开，所述支撑脚可沿所述折叠床架的前后方向折叠或展开。

4.如权利要求1所述的折叠床架，其特征在于：所述支撑杆的前后方向上分别设有两组所述支撑架，前后两组所述支撑架呈外八字形。

5.如权利要求1所述的折叠床架，其特征在于：所述两支撑杆上方固定连接有婴儿床框。

一种新型折叠床架

技术领域

[0001] 本实用新型涉及一种新型折叠床架。

背景技术

[0002] 目前折叠床的种类各式各样，由于其收折体积小，便于收藏及携带。因此不仅适用于家居使用，在休闲旅游、野外活动更加适用。常见的一种折叠床结构，如中国专利号200720006729.5，名称为一种折叠床架，它包括有两 根长支杆，每一长支杆由两根连接杆通过一连接件连接而成，在两根长支杆的下方两端及中央各支撑有一组“X”形交插支撑架，而中央的交叉支撑架枢接在上述连接件上；所述的长支杆与两端的交叉支撑架之间连有一支杆。采用这种结构后，该支杆在折叠床收折和展开过程中，可拉动或推动两端的交叉支撑架，使两端的交叉支撑架在长支杆向内收拢或向外展开的过程中，被自动地收折或展开，操作方便、省力。

[0003] 然而，上述折叠床在收折过程中，支杆可推动两端的交叉支撑架，使两端的交叉支撑架在长支杆向内收拢的过程中，被自动的收折，但中央设置成单一的交叉支撑架结构，使整个折叠床架承载不稳固。

实用新型内容

[0004] 本实用新型为解决上述问题，提供了一种新型折叠床架。

[0005] 为实现上述目的，本实用新型采用的技术方案为：

[0006] 一种新型折叠床架，其主要包括两根并列设置的支撑杆，在两根支撑杆下方之间分别设有两组“X”形交叉支撑架，其特征在于：所述支撑架相远离的一端与支撑杆之间连接有支撑脚，所述支撑架相靠近的一端通过锁接套转动连接，所述锁接套限制支撑架的最大转动角度。

[0007] 优选的，所述两组支撑架相靠近的一端分别与所述锁接套相铰接配合，所述锁接套设有限位壁，所述限位壁对所述支撑架转动角度进行限位。

[0008] 优选的，所述支撑架可沿折叠床架的内外方向收折或展开，所述支撑脚可沿所述折叠床架的前后方向折叠或展开。

[0009] 优选的，所述支撑杆的前后方向上分别设有两组所述支撑架，前后两组所述支撑架呈外八字形。

[0010] 优选的，所述两支撑杆上方固定连接有婴儿床框。

[0011] 本实用新型的有益效果是：

[0012] 通过设置两根并列设置的支撑杆，在两根支撑杆下方之间分别设有两组“X”形交叉支撑架，其特征在于：所述支撑架相远离的一端与支撑杆之间连接有支撑脚，所述支撑架相靠近的一端通过锁接套转动连接，所述锁接套限制支撑架的最大转动角度，这样设置，使折叠床架展开时可自动定位在最大展开角度，使结构更稳固，并且结构简单。

附图说明

[0013] 此处所说明的附图用来提供对本实用新型的进一步理解，构成本实用新型的一部分，本实用新型的示意性实施例及其说明用于解释本实用新型，并不构成对本实用新型的不当限定。在附图中：

[0014] 图1为本实用新型一种新型折叠床架的展开状态示意图；

[0015] 图2为本实用新型一种新型折叠床架的展开状态另一角度的示意图；

[0016] 图3为本实用新型一种新型折叠床架的收折状态示意图；

[0017] 图4为本实用新型一种新型折叠床架的两组支撑架展开后并处于限位状态示意图。

具体实施方式

[0018] 为了使本实用新型所要解决的技术问题、技术方案及有益效果更加清楚、明白，以下结合附图和实施例，对本实用新型进行进一步详细说明。应当理解，此处所描述的具体实施例仅用以解释本实用新型，并不用于限定本实用新型。

[0019] 如图1至图4所示，一种新型折叠床架，其主要包括两根并列设置的支撑杆10，在两根支撑杆10下方之间分别设有两组“X”形交叉支撑架20，其特征在于：所述支撑架20相远离的一端与支撑杆10之间连接有支撑脚30，所述支撑架20相靠近的一端通过锁接套40转动连接，所述锁接套40限制支撑架20的最大转动角度。

[0020] 本实施例中，所述两组支撑架20相靠近的一端分别与所述锁接套40相铰接配合，具体的，两组支撑架20之间连接有上下两个锁接套40，所述锁接套40设有限位壁41，所述限位壁41对所述支撑架20转动角度进行限位。

[0021] 本实施例中，所述支撑架20可沿折叠床架的内外方向收折或展开，所述支撑脚30可沿所述折叠床架的前后方向折叠或展开。

[0022] 本实施例中，所述支撑杆10的前后方向上分别设有两组所述支撑架20，前后两组所述支撑架20呈外八字形。

[0023] 本实施例中，所述两支撑杆10上方固定连接有婴儿床框(未图示)。

[0024] 使用时，将支撑脚30沿折叠床架的前后方向展开，再将两支撑杆10两两侧拉伸，使“X”形的支撑架20向外展开至最大角度，使折叠床架稳定在展开状态，使折叠床架展开时可自动定位在最大展开角度，使结构更稳固，并且结构简单。

[0025] 以上所揭露的仅为本实用新型的较佳实施例而已，当然不能以此来限定本实用新型之权利范围，因此依本实用新型权利要求所作的等同变化，仍属本实用新型所涵盖的范围。

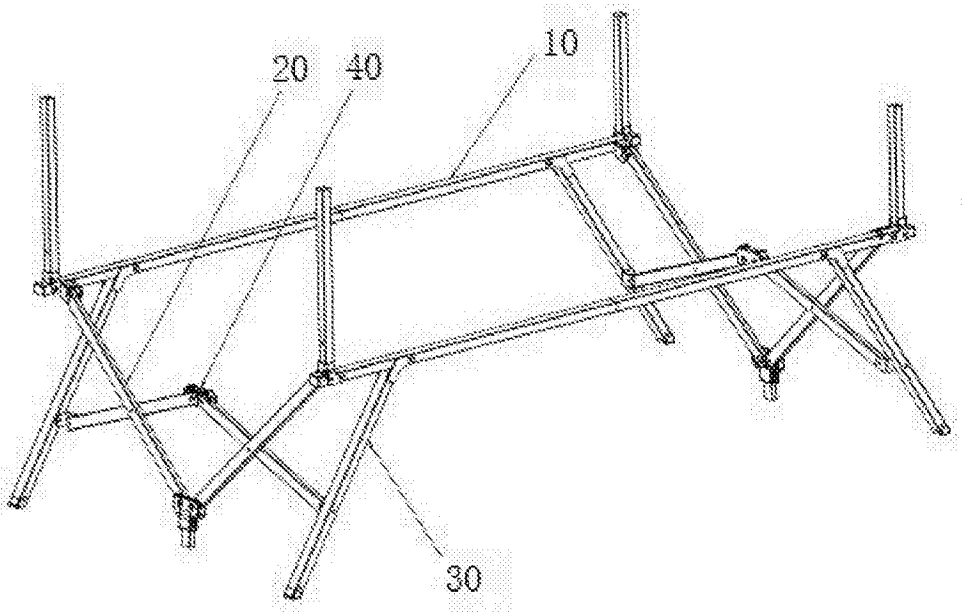

图1

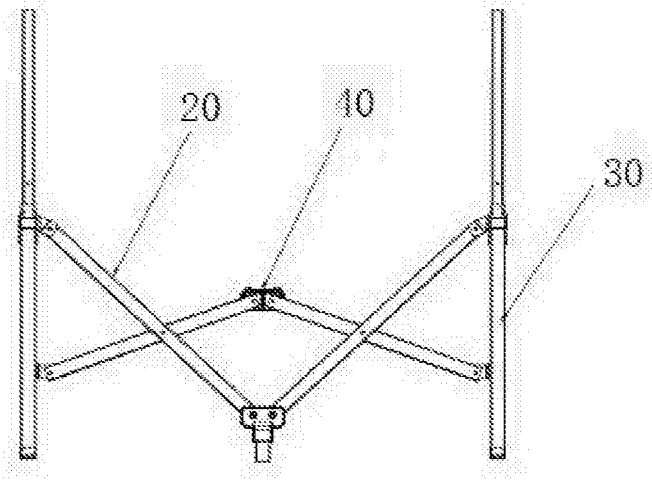

图2

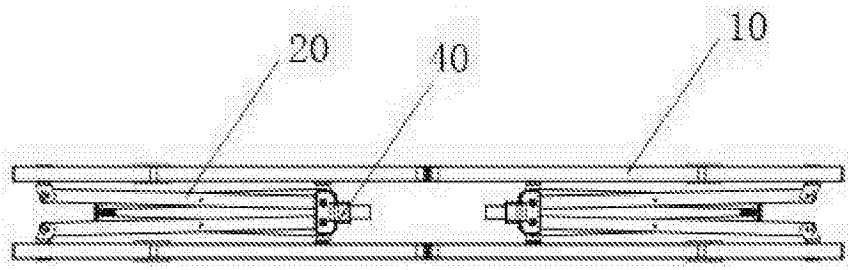

图3

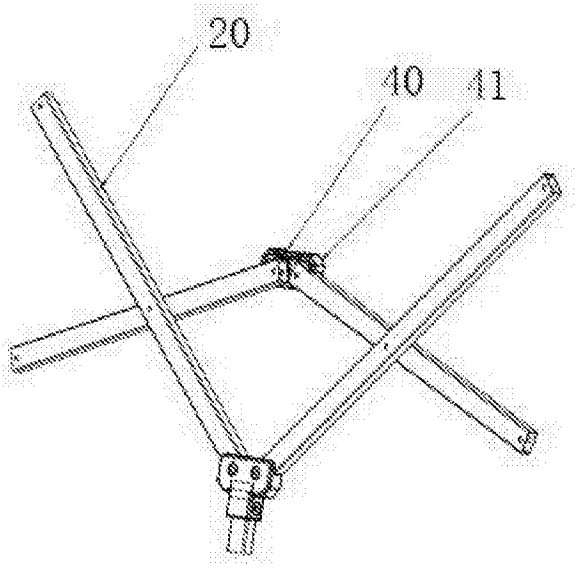

图4