RÉPUBLIQUE FRANÇAISE

INSTITUT NATIONAL
DE LA PROPRIÉTÉ INDUSTRIELLE

PARIS

(11) N° de publication : **2 511 270**
(A n'utiliser que pour les commandes de reproduction).

A3

DEMANDE DE CERTIFICAT D'UTILITÉ

(21) **N° 82 14212**

(54) **Récipient pour pulvériser un fluide.**

(51) Classification internationale (Int. Cl. ³). **B 05 B 11/04.**

(22) Date de dépôt..... 17 août 1982.
(33) (32) (31) Priorité revendiquée : *DE, 17 août 1981, n° G 81 23 973.4.*

(41) Date de la mise à la disposition du
public de la demande..... B.O.P.I. — « Listes » n° 7 du 18-2-1983.

(71) Déposant : Société de droit suisse dite : KRONWITTER AG. — CH.

(72) Invention de : Rolf Kunzmann et Simon Neumair.

(73) Titulaire : *Idem* (71)

(74) Mandataire : Propi conseils,
23, rue de Leningrad, 75008 Paris.

La présente invention concerne un récipient pour pulvériser un fluide, présentant un corps allongé et pourvu, sur l'une de ses faces frontales, d'un col entourant une ouverture de remplissage et portant une buse de pulvérisation susceptible d'être obturée à l'aide d'un capuchon de fermeture vissable sur le col, ledit col s'étendant à partir de la face frontale du corps de récipient obliquement par rapport à l'axe longitudinal de ce dernier.

Des récipients de ce type sont déjà connus. Ils sont de préférence employés pour pulvériser des produits liquides de nettoyage de toilettes. Le col, s'étendant de la face frontale du corps de récipient obliquement par rapport à l'axe longitudinal de ce dernier et portant la buse de pulvérisation, doit faciliter la vaporisation au voisinnage de la cuvette de toilettes, même lorsque la buse de vaporisation est introduite sous le rebord de celle-ci.

Le col oblique s'étend alors à partir de la zone centrale d'une des faces frontales, de sorte que, au cas où l'on désire obtenir un effet de nettoyage efficace, par exemple dans une cuvette de W.C., on est contraint de maintenir le récipient à l'intérieur de la cuvette suffisamment profondément pour qu'il se trouve sensiblement en-dessous du bord de ladite cuvette. Ceci présente le risque que la main tenant le récipient entre en contact avec le liquide corrosif dont est aspergé le bord de la cuvette.

Le but de l'invention est de prévoir un récipient pour pulvériser un fluide présentant un corps allongé et pourvu, sur l'une de ses faces frontales, d'un col entourant une ouverture de remplissage et portant une buse de pulvérisation susceptible d'être obturée à l'aide

d'un capuchon de fermeture vissable sur le col, ledit col s'étendant à partir de la face frontale du corps de récipient obliquement par rapport à l'axe longitudinal de ce dernier, ledit récipient permettant une pulvérisation sur des rebords de cuvette de W.C. ou des zones inaccessibles d'installations sanitaires, sans avoir à maintenir la main tenant le récipient trop profondément dans une cuvette de W.C., de bidet, ou objet analogue.

A cette fin, selon l'invention, le récipient est caractérisé en ce que son corps présente, au moins sur une partie de sa longueur, une section allongée et en ce que le col est disposé sur la face frontale du récipient à proximité de l'un des bords étroits longitudinaux.

Une telle conception de réalisation du récipient permet au col portant la buse de pulvérisation d'asperger de manière intensive la collerette, ouverte à sa partie inférieure, d'une cuvette ou d'un objet analogue, et en même temps de maintenir la main à côté, ou, le cas échéant, au-dessus de la collerette concernée et donc en dehors de la zone de traitement contre laquelle du liquide pulvérisé est susceptible de gicler en retour.

Le maniement du récipient se révèle particulièrement avantageux, si le corps de ce dernier est pourvu sur une partie de sa longueur d'une section droite sensiblement en forme de manche triangulaire dont les arrêtes sont arrondies, tandis que le col est disposé sur la face frontale du récipient le portant à proximité de la pointe arrondie du triangle. Dans ce cas, le récipient disposé dans la main emplit celle-ci de haut en bas, la forme triangulaire favorisant le maintien du récipient, sans que les doigts soient plaqués fermement contre les parois de ce dernier.

L'invention sera bien comprise à la lumière des dessins annexés.

La figure 1 est une représentation graphique visant à illustrer la préhension du récipient selon l'invention pour pulvériser dans la collerette, ouverte vers le bas, d'une cuvette de toilette.

La figure 2 est une vue en coupe du récipient selon la ligne 2-2 de la figure 1.

Le récipient présente un corps allongé 10, dont une face frontale 12 est perpendiculaire à l'axe longitudinal du récipient. Son autre face frontale 14 est disposée obliquement par rapport à l'axe du récipient, et perpendiculairement à celle-ci, s'étend un col 16 pourvu d'un filetage extérieur. Le col porte une buse de pulvérisation 18. La référence 20 concerne un bouchon de fermeture susceptible d'être vissé sur le col et destiné à assurer la fermeture étanche du pulvérisateur 18.

Comme le montre la figure 2, le corps de récipient 10 présente sensiblement en section droite, la forme d'un manche triangulaire à arrêtes arrondies, le col 16 étant prévu sur la paroi frontale 14 du récipient au voisinnage de la pointe du triangle. Les faces du manche triangulaire formant les parois larges 22 et 24 du récipient sont de préférence quelque peu bombées vers l'extérieur.

Le corps de récipient 10 est plus épais au voisinnage de ses extrémités frontales sur son périmètre extérieur, de façon que se trouvent à cet endroit des épaulements périphériques extérieurs 26, 28, qui délimitent en longueur la zone de préhension du récipient que la main doit entourer pour la préhension de ce dernier.

La figure 1 montre de préférence comment le récipient est saisi, afin de pouvoir pulvériser efficacement une collerette 30 ouverte vers le bas d'une cuvette 32 de toilettes pour éliminer le calcaire provenant de l'urine, la chaux, les bactéries et les déchets.

Le récipient doit à cet effet prendre une position telle que sa buse de pulvérisation se trouve sous l'ouverture du bord 30, pendant que le corps du récipient entouré par la main se trouve à l'intérieur de la collerette 30 et partiellement au-dessus de cette dernière. Ainsi, on est sûr que le liquide corrosif aspergeant la collerette ne peut entrer en contact avec la main.

La forme de triangle en section droite du récipient rend possible la préhension sure de ce dernier, sans que la main doive maintenir très fermement le corps du récipient.

REVENDICATIONS

1. Récipient pour pulvériser un fluide présentant un corps allongé (10) et pourvu, sur l'une de ses faces frontales (14) d'un col (16) entourant une ouverture de remplissage et portant une buse de pulvérisation (18) susceptible d'être obturée à l'aide d'un bouchon de fermeture (20) vissable sur le col, ledit col s'étendant à partir de la face frontale du corps de récipient obliquement par rapport à l'axe longitudinal de ce dernier.
caractérisé en ce que son corps (10) présente, au moins sur une partie de sa longueur, une section allongée, et en ce que le col (16) est disposé sur la face frontale (14) du récipient à proximité de l'un des bords étroits longitudinaux.

2. Récipient selon la renvendication 1, caractérisé en ce que la paroi frontale (14) du récipient portant le col (16) est oblique par rapport à l'axe longitudinal du récipient.

3. Récipient selon l'une des revendications 1 ou 2, caractérisé en ce que le corps de récipient (10) présente, sur une partie de sa longueur, une section droite de forme sensiblement triangulaire à arrêtes arrondies, le col (16) étant prévu sur la paroi frontale (14) du récipient au voisinnage de la pointe du triangle.

4. Récipient selon la renvendication 3, caractérisé en ce que les côtés du triangle formant les parois (22,24) du récipient les plus larges sont légèrement bombées vers l'extérieur.

5. Récipient selon l'une des revendications 3 ou 4, caractérisé en ce que le corps de récipient (10) est réalisé sous la forme d'un triangle vu en section

droite sur la totalité de sa longueur et présente sur le pourtour extérieur à proximité de chacune de ses extrémités frontales un épaulement périphérique (26,28)

Fig. 1

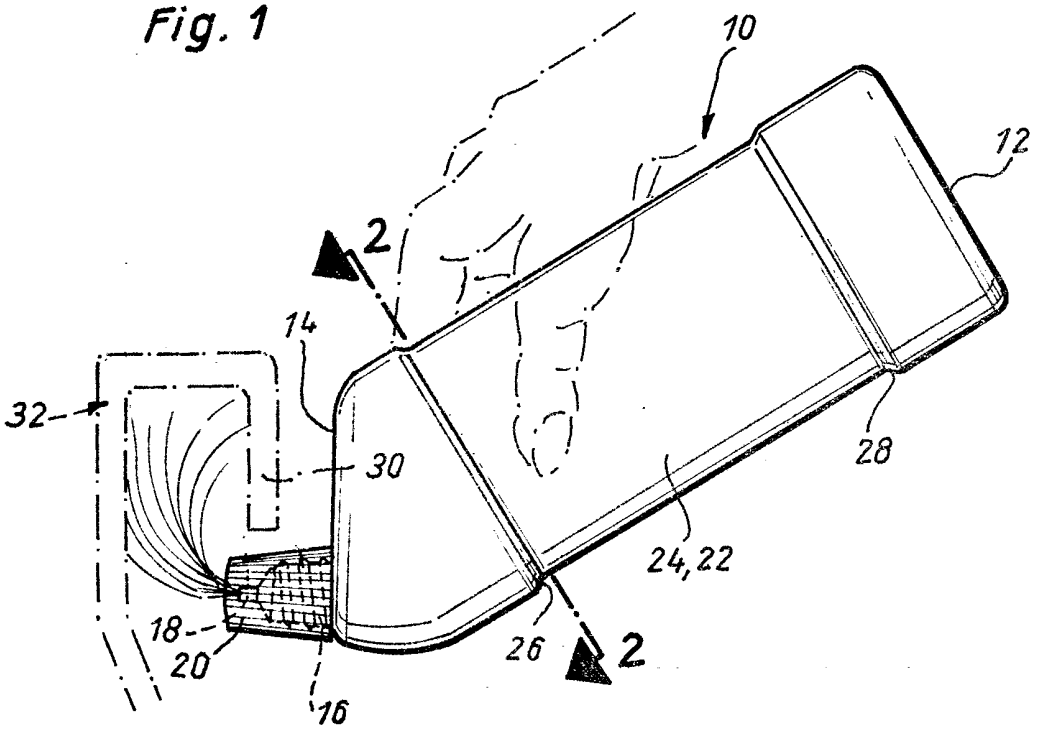

Fig. 2

