申請日期	85.11.2
案號	85113416
類t.·C別	B65D05/00

A4
C4

320619

320619

（以上各欄由本局填註）

發明 ~~新型~~ 專利說明書

一、發明 新型 名稱	中文	販賣的包裝
	英文	
二、發明 創作 人	姓名	烏利希.迪納
	國籍	瑞士
	住、居所	瑞士CH-4710巴斯塔,得萊夫德路7號
三、申請人	姓名（名稱）	斯金提拉公司
	國籍	瑞士
	住、居所（事務所）	瑞士4501索洛突恩,郵政信箱632號
	代表人姓名	烏斯E.律波

經濟部中央標準局員工消費合作社印製

本紙張尺度適用中國國家標準（CNS）A4規格（210×297公釐）

裝 訂 線

320619

（由本局填寫）

承辦人代碼：	A6 B6
大　　類：	
ＩＰＣ分類：	

本案已向：

德　　國（地區）　申請專利，申請日期：1995.12.18.案號：19547061.3，☑有　□無主張優先權

有關微生物已寄存於：　　，寄存日期：　　，寄存號碼：

（請先閱讀背面之注意事項再填寫本頁各欄）

裝　訂　線

經濟部中央標準局員工消費合作社印製

五、發明說明（ 1 ）

〔發明的背景〕

本發明關於申請專利範圍第一項之引文的一種販賣包裝。

在德新型專利DE-GM 92 02 882已發表了一種由紙板或紙箱製的包裝，它由一紙板片構成，該紙板片摺數次，構成一底板及一觀看板，所要的包裝的工具放入該包裝置。這種包裝在處理時，並不能安全地排除手或手指受銳利刀具或鋸齒傷害及／或操作人員的衣服受其損害的危險。

〔本發明的優點〕

而相形之下，具有申請專利範圍第1項特徵點的本發明之自助式販賣包裝則有以下優點：即：在包裝內所要容納的工具被安置成使該包裝在裝填時，在運送時及在販賣時，工具與手或衣服之不想要有的接觸情事利用特別簡單構造之確保距離的元件而防止。

此外本發明還有一優點，即，利用特別少的材料造成極安全的包裝。它只由單一種可很容易再回收的材料構成，且可很容易地用傳統包裝機械製造。這種一體成形之摺數次的紙板件的一特別優點為可將鋸片做全自動包裝。

利用申請專利範圍第一項的販賣包裝在申請專利範圍附屬項中的特色可做有利的進一步發展及改良。因此，這種販賣包裝可以很容易地製造，其方式係：將該包裝用單一紙板件一體成形製造，該紙板件的前部及／或後部由此紙板件折彎。

（請先閱讀背面之注意事項再填寫本頁）

裝 訂 線

經濟部中央標準局員工消費合作社印製

本紙張尺度適用中國國家標準（CNS）A4規格（210×297公釐）

五、發明說明（ 2 ）

由於在後部與前部之間構成中間部，這些中間部相於後部及前部（尤其是在摺線部）折彎且將前部之表面的距離所要放入或所要包裝的工具（尤其是往復鋸片）的間隔增加，因而構成防止不當接觸的防護，因此可使用特別薄而輕的紙，這種防護係用以下方式確實達成，即：中間部大約與所容納之工具一樣厚。

一種可特別簡單造成及安全的防接觸防護係用以下方式達成，即：該後側在前部之間帶有舌片，平行於並鄰接那些將鋸齒保持安全距離的元件，其造形係從後部呈角狀彎曲或彎出來，用於做防止接觸鋸齒的隔絕緣。

這種接觸防護用以下方式確保：即舌片突伸超出鋸片之上側。

往復鋸片被牢牢保持成特別能安全地防止滑動的方式，其方法係使該中間部分帶有冲出部，其寬度約等於往復鋸片寬度，用於使該鋸片陷入。

工具可用以下方式順利地拿出，且在使用後儲存，即：該前部在工具軸桿的區域之前部穿孔，特別是帶有一撕離舌片。

販賣包裝的內容物可用以下方式變得更好辨認：即：該工具之連接到觀看區域的被蓋住的區域壓到該前部上，且除了工具外，還有一標尺稜條壓到該前部上，且該前部帶有一視窗孔，經該窗孔看過去可辨認該鋸片的軸桿。

另一優點在於：它有供數個相鄰工具放置的空間。

（請先閱讀背面之注意事項再填寫本頁）
裝
訂
經濟部中央標準局員工消費合作社印製
本紙張尺度適用中國國家標準（CNS）A4規格（210×297公釐）

五、發明說明（ 3 ）

〔圖式〕

茲配合圖式說明本發明一實施例如下：

第一圖係一個裝有往復鋸片可供販賣的販賣包裝的上視圖，

第二圖係在摺合時，帶有鋸片的包裝的側視圖，

第三圖係紙板件在摺合前的平面圖，帶有放上去的鋸片，

第四圖係一摺好的包裝的空間視圖，沒有放入的工具。

〔實施例的說明〕

第一圖所示之完成之裝滿工具的販賣包裝（１０）包含有個相鄰之長形工具（１２），此處係線鋸或往復鋸的鋸片，它們具一軸桿（１３）及一切緣（１４）。工具（１２）各有一軸桿端（１５）及一鋸片尖端（１６）（第三圖）。

依第二圖，此販賣包裝由單一長形紙板件（２０）構成，它摺了五次。此紙板件構成二前部（２２）（２４），二個中間部（２６）（２８），一個後部（３０）及一保持舌片部（３２），因為保持舌片（３２）被上前部（２２）圍住，或被摺起並在後側與之黏合，因此將該上前部加厚。

上前部（２２）與保持舌片部（３２）藉各一個對準而蓋住的懸掛孔（３６）構成一懸掛眼孔（３４）。此外

（請先閱讀背面之注意事項再填寫本頁）
裝
訂
線
經濟部中央標準局員工消費合作社印製
本紙張尺度適用中國國家標準（CNS）A4規格（210×297公釐）

五、發明說明（ 4）

該上前部（２２）大約在中央處帶有一穿了孔的撕離舌片（３８）。

紙板件（２０）係由薄紙板冲出且帶有五個摺部（２１）（２３）（２５）（２７）（２９），它可沿此摺部很容易地摺成販賣包裝。此販賣包裝大致呈長方形，具有修圓的角隅。

後部（３０）帶有平行相間隔的舌片（４０），由其平面呈角狀彎曲或彎出來。這些舌片較寬而短。其彎角部平行於在所設包裝位置中的鋸片（１２）的縱軸延伸。該舌片（４０）之冲壓緣（４１）或穿孔呈寬U形平行於該彎角部。舌片（４０）大約突伸超出鋸片（１２）上側１～２㎜出來，其中該切緣（１４）以鋸齒支持在側邊上。由於切緣（１４）很靠近向上彎的舌片（４０），因此實際上不會有不想要之接觸到鋸齒的情事，因為舌片（４０）各構成一隔絶緣，該隔絶緣只能用手指用力才能扳開。

此外，這五個鋸片（１２）陷在或固定二個冲出部（４２）（４４）以防側移，其寬度約為鋸片（１２）寬度，位於上方中間部（２６）及下方中間部（２８），如此鋸片可確實包裝而不會遺失。

上方前部（２２）另外帶有單一視窗孔（４６），透過此視窗孔可辨認到鋸片（１２）的軸桿（１３）。這點特別使買鋸片的人很容易因有許多不同的存在的軸桿類型而作正確的選擇。

（請先閱讀背面之注意事項再填寫本頁）

裝

訂

經濟部中央標準局員工消費合作社印製

本紙張尺度適用中國國家標準（CNS）A4規格（210×297公釐）

五、發明說明（５）

前部（２２）（２４）的尺寸設計，使得在摺疊時，後部（３０）前側有一部分保持自由，且在完成之販賣包裝（１０）的觀看區域（３１）中該鋸片（１２）清晰可見。上彎（４０）的舌片（４０）延伸過該後部（３０）之前側之正好在不被前部（２２）（２４）遮蓋的寬度範圍中（亦即保持自由的部分），並在此重要位置避免身體衣物會不當地與切緣（１４）或鋸齒接觸。

撕離舌片（３８）在某區域〔軸桿端（１５）可放在此區域中〕穿孔以取出工具（２）。當將撕離舌片（３８）拉起時，這些孔就裂開，且此販賣包裝一如錐形袋（Tute）可再把該使用之鋸片（１２）放入。

在預設摺部的位置中，在裝以鋸片（１２）後，後部（３０）與該二中間部（２６）（２８），二前部（２２）（２４）及保持舌片部（３２）封閉或粘合。粘合作用宜利用七個塗了熱熔膠的位置（４８）～（５４）〔例如火漆（Siegellack）〕造成，它們藉加熱特別是在一種起泡機（Blistermaschine）上與各藉摺合而組裝的紙箱部連接（第二圖）。如不用粘合，這些部分也可藉縫合而互相連接。

為了使包裝的工具（１２）更容易辨識，可將工具（１２）之看不見的部分（１２）的圖形印刷到前部（２２）（２４）上。如此，特別是工具（１２）的長度都可良好地辨識。此外，可在工具（１２）之側邊把一標尺稜條

（請先閱讀背面之注意事項再填寫本頁）
裝
訂
線
經濟部中央標準局員工消費合作社印製
本紙張尺度適用中國國家標準（CNS）A4規格（210×297公釐）

五、發明說明（ 6 ）

印到前部（２２）（２４）及後部（３０）上，其零點位於鋸片尖端（１６）。如此，在標尺稜條上可讀出切緣長度（用㎜或㎝表示）。

第四圖顯示摺合之販賣包裝（１０）（沒有工具放入）的空間視圖，它具有二個前部（２２）（２４），二個中間部（２６）（２８），後部（３０）及具有懸掛眼孔（３４）及保持舌片部分（３２）及撕離舌片（３８）。

摺起之摺部（２１）（２３）（２５）（２７）（２９）的五個邊緣以及五個向上彎的舌片（４０）〔由其在後部（３０）的切面可清楚看出冲壓緣（４１）〕及冲出舌片（４２）（４４）之最外之切入段及上方前部（２２）可在圖中看出。

此包裝可用於裝任意多的工具，也可只裝一個工具。除了往復鋸片外，特別是銼子、粗銼（Raspel）及鑽孔工具都可如此包裝。

此外也可將圓鋸片或研磨盤特別安全地包裝到一個相關配合造型的紙板件中，該紙板件設有圖形設置的舌片，呈圓片段式從後部彎成一角度或彎出來。

（請先閱讀背面之注意事項再填寫本頁）
訂
經濟部中央標準局員工消費合作社印製
本紙張尺度適用中國國家標準（CNS）A4規格（210×297公釐）

四、中文發明摘要（發明之名稱：　　）

販賣的包裝

一種販賣包裝（１０），由紙箱構成，以供長形工具之用，尤其是往復鋸片（１２）所用者，它由一具至少一視窗（４６）的前部（２２）（２４）及一後部（３０）構成，工具（１２）保持在前後部間，其中可用以下方式將之簡化並確實防止與往復鋸片（１２）的切緣（１４）不當的接觸，即：該後部（３０）帶著二個前部（２２）（２４），該二前部大約在後部（３０）中央有一段間隔，藉此間隔形成一個視區域（３１）以便能看到往復鋸片（１２）。

英文發明摘要（發明之名稱：　　）

（請先閱讀背面之注意事項再填寫本頁各欄）

裝

訂

線

經濟部中央標準局員工消費合作社印製

本紙張尺度適用中國國家標準（CNS）A4規格（210×297公釐）

六、申請專利範圍

1．一種販賣包裝（10），由紙箱構成，以供長形工具之用，尤其是往復鋸片（12）所用者，它由一具至少一視窗（46）的前部（22）（24）及一後部（30）構成，工具（12）保持在前後部間，其特徵在：

該後部（30）帶著二個前部（22）（24），該二前部大約在後部（30）中央有一段間隔，藉此間隔形成一個觀看區域（31）以便能看到往復鋸片（12）。

2．如申請專利範圍第1項之販賣包裝，其中：

該販賣包裝（10）由單一紙板件（20）一體成形，該紙板件之前部（22）（24）及／或後部（30）從該紙板件折彎。

3．如申請專利範圍第1或第2項之販賣包裝，其中：

在後部（3）與前部（22）（24）之間形成中間部（26）（28），這些中間部相對於前者特別是在摺部（21）（23）（25）（27）（29）處折彎。

4．如申請專利範圍第1或第2項之販賣包裝，其中：

該中間部（26）（28）大約與所容納的工具（21）一樣厚。

5．如申請專利範圍第1項之販賣包裝，其中：

該後部（30）特別是在前部（22）（24）間的觀看區域（31）帶有保持安全間隔的元件，與切緣（1

（請先閱讀背面之注意事項再填寫本頁）
裝
訂
線
經濟部中央標準局員工消費合作社印製
本紙張尺度適用中國國家標準（CNS）A4規格（210×297公釐）

六、申請專利範圍

４）特別是與鋸齒相平行且直接相鄰，特別是由後部（３０）彎成一角度，尤其是彎出來的舌片（４０）這些舌片用於阻隔緣，防止只切緣（１４）接觸。

６．如申請專利範圍第５項之販賣包裝，其中：

該舌片（４）突伸超出鋸片（１２）上側（特別是只超出一點點）。

７．如申請專利範圍第１或第２項之販賣包裝，其中：

該中間部（２６）２８）帶有冲出部（４２）（４４），其寬度約等於工具（１２）寬度，用於使往復鋸片（１２）陷入並保持固定。

８．如申請專利範圍第１或第２項之販賣包裝，其中：

該前部（２２）在工具之軸桿端（１５）的區域穿孔，特別帶有一撕離舌片（３８）。

９．如申請專利範圍第１或第２項之販賣包裝，其中：

工具（１２）之接到觀看區域（３１）之被遮蓋的部分的圖形被印到前部（２２）（２４）上。

１０．如申請專利範圍第８項之販賣包裝，其中：

除了印刷工具圖形外，亦將一標尺稜條印到前部（２２）（２４）上。

１１．如申請專利範圍第１或第２項之販賣包裝，其

（請先閱讀背面之注意事項再填寫本頁）
裝
訂
經濟部中央標準局員工消費合作社印製
本紙張尺度適用中國國家標準（CNS）A4規格（210×297公釐）

六、申請專利範圍

中：

該空間可供容納數個相鄰的工具（１２）。

１２．如申請專利範圍第１或第２項之販賣包裝，其中：

該前部（２２）帶有一視窗孔（４６），經該視窗孔看過去可辨視工具，特別是往復鋸（１２）的軸桿（１３）。

（請先閱讀背面之注意事項再填寫本頁）
訂
線

經濟部中央標準局員工消費合作社印製

本紙張尺度適用中國國家標準（CNS）A4規格（210×297公釐）

第 1 圖

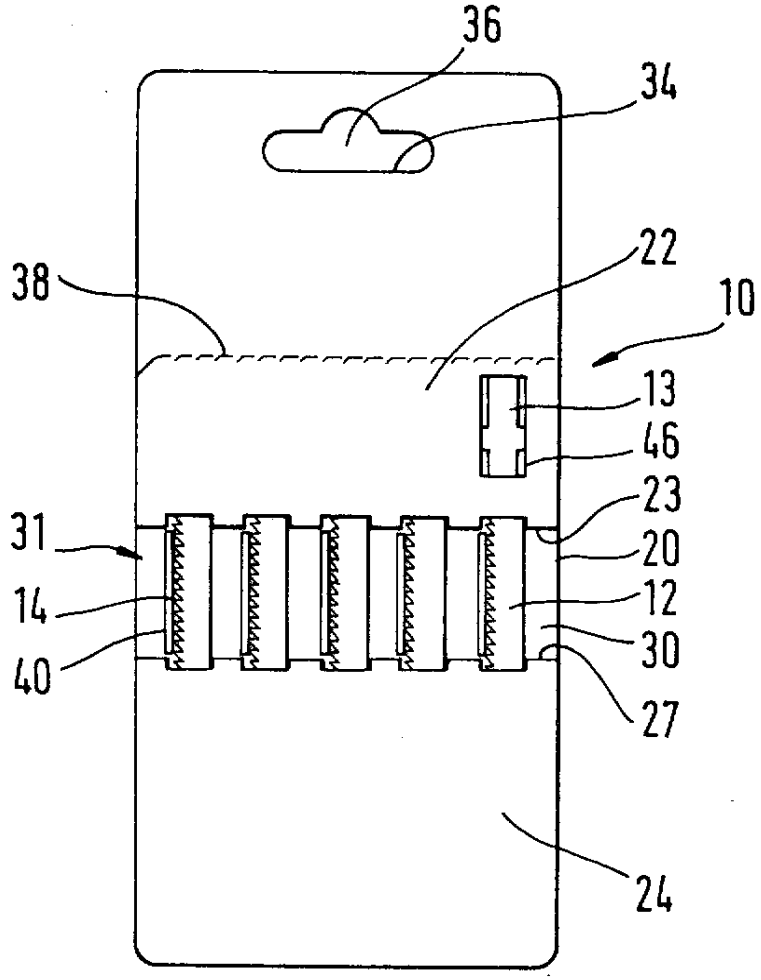
36
34
38
22
10
13
46
23
31
20
14
12
30
40
27
24

第 2 圖

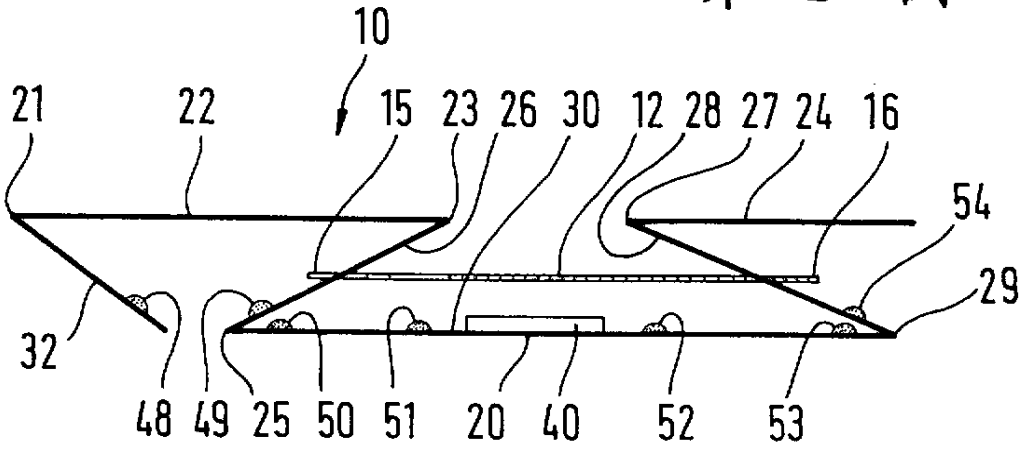
10
21
22
15
23
26
30
12
28
27
24
16
54
29
32
48
49
25
50
51
20
40
52
53

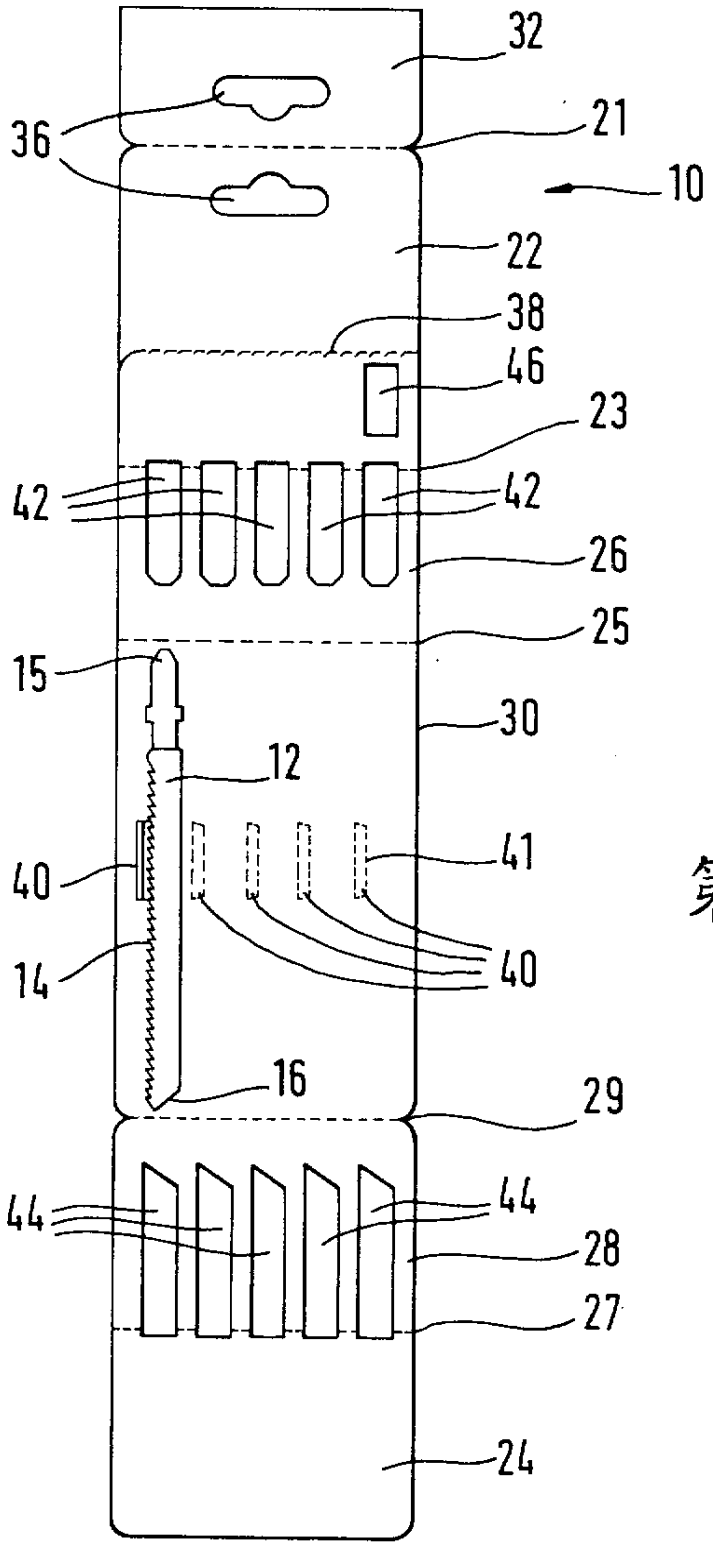
32
36
21
10
22
38
46
23
42
42
26
25
15
30
12
41
40
40
14
16
29
44
44
28
27
24

第 3 圖

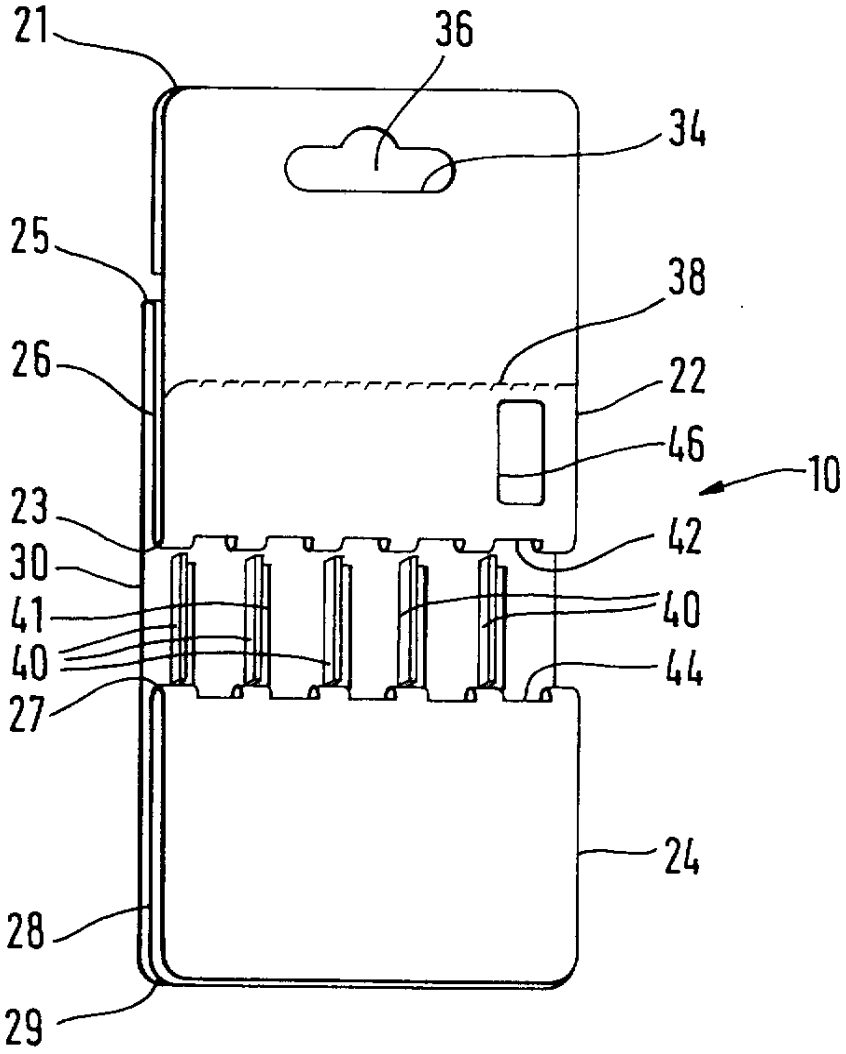

第 4 圖