(19)国家知识产权局

(12)实用新型专利

(10)授权公告号 CN 218897643 U
(45)授权公告日 2023.04.25

(21)申请号 202222996012.7

(22)申请日 2022.11.10

(73)专利权人 安徽柏元建设有限公司
地址 233500 安徽省亳州市蒙城县庄子大道222号

(72)发明人 刘伏文

(74)专利代理机构 合肥晨创知识产权代理事务所(普通合伙) 34162
专利代理师 朱奕波

(51)Int.Cl.
A01G 9/02(2018.01)
A01G 27/00(2006.01)
E03B 3/02(2006.01)

权利要求书1页 说明书3页 附图3页

(54)实用新型名称

一种市政工程用绿化架

(57)摘要

本实用新型涉及市政工程绿化技术领域，特别是一种市政工程用绿化架，包括底座，所述底座的四角分别螺纹连接有一个调平旋钮，所述底座的一侧固定连接有一个储水箱，底座的一侧固定连接有一个水泵，所述储水箱的一侧固定连接有一个支撑杆，所述支撑杆的外表面固定连接有若干连杆。本实用新型的优点在于：在需要对绿植进行浇灌时，启动水泵抽取储水箱内的水，通过浇灌管道再分别流到每个流水孔内对绿植进行浇灌，可以同时对多株绿植进行浇灌，节省人力和时间，提高浇灌效率，通过设置蓄水漏斗，可以实现对雨水的收集再利用，通过调节四个调平旋钮可以使底座保持水平，保证整个装置重心稳定，在不平稳的地面也可以放置。

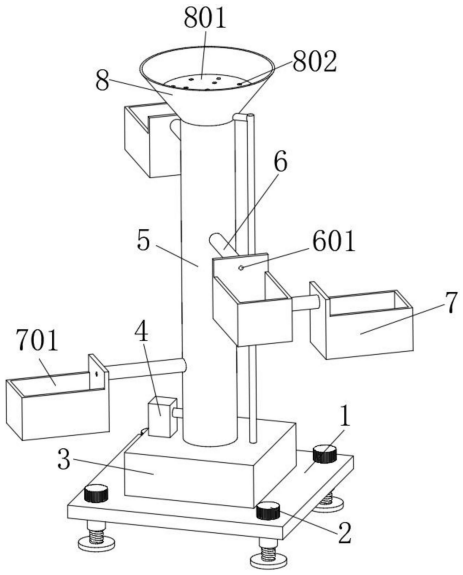

CN 218897643 U

1.一种市政工程用绿化架,其特征在于:包括底座(1),所述底座(1)的四角分别螺纹连接有一个调平旋钮(2),所述底座(1)的一侧固定连接有一个储水箱(3),底座(1)的一侧固定连接有一个水泵(4),所述储水箱(3)的一侧固定连接有一个支撑杆(5),所述支撑杆(5)的外表面固定连接有若干连杆(6),每个所述连杆(6)的一侧均固定连接有一个绿植盒(7),所述支撑杆(5)的顶部固定连接有一个蓄水漏斗(8),所述蓄水漏斗(8)的一侧固定连接有一个蓄水管(9),所述蓄水管(9)的一侧固定连接于储水箱(3)的一侧。

2.根据权利要求1所述的一种市政工程用绿化架,其特征在于:所述底座(1)的四角分别固定连接有一个套筒(101),每个所述套筒(101)的内部均开设有螺纹,所述调平旋钮(2)的外表面与套筒(101)的内表面相适配,所述调平旋钮(2)的外表面螺纹连接于套筒(101)的内表面。

3.根据权利要求2所述的一种市政工程用绿化架,其特征在于:所述支撑杆(5)的内部开设有一个浇灌管道(501),所述水泵(4)的输入端与储水箱(3)的内部相连通,所述水泵(4)的输出端与浇灌管道(501)的内部相连通。

4.根据权利要求3所述的一种市政工程用绿化架,其特征在于:每个所述连杆(6)的内部均开设有一个流水孔(601),所述流水孔(601)的内部与浇灌管道(501)的内部相连通。

5.根据权利要求4所述的一种市政工程用绿化架,其特征在于:所述绿植盒(7)的内部开设有一个种植槽,所述种植槽设置于流水孔(601)的下方。

6.根据权利要求5所述的一种市政工程用绿化架,其特征在于:所述蓄水漏斗(8)为一个中空的漏斗状结构,所述蓄水漏斗(8)的内部固定连接有一个过滤板(801),所述过滤板(801)的一侧开设有若干过滤孔(802)。

7.根据权利要求6所述的一种市政工程用绿化架,其特征在于:所述蓄水漏斗(8)的内部通过蓄水管(9)与储水箱(3)的内部相连通。

一种市政工程用绿化架

技术领域

[0001] 本实用新型涉及市政工程绿化技术领域，特别是一种市政工程用绿化架。

背景技术

[0002] 绿化架是一种用于城市绿化等市政工程中的绿植支撑架，外形美观，具有一定的装饰效果，传统的市政工程用绿化架在实际使用中，在对绿植进行浇水时只能由人工一个一个的对绿植盒进行浇灌，不能同时对多个绿植盒进行浇灌，浪费人力而且浇灌效率不高。

[0003] 为了解决上述问题，本实用新型提出一种市政工程用绿化架，予以解决。

实用新型内容

[0004] 本实用新型的目的旨在至少解决所述技术缺陷之一。

[0005] 为此，本实用新型的一个目的在于提出一种市政工程用绿化架，以解决背景技术中所提到的问题，克服现有技术中存在的不足。

[0006] 为了实现上述目的，本实用新型一方面的实施例提供一种市政工程用绿化架，包括底座，所述底座的四角分别螺纹连接有一个调平旋钮，所述底座的一侧固定连接有一个储水箱，底座的一侧固定连接有一个水泵，所述储水箱的一侧固定连接有一个支撑杆，所述支撑杆的外表面固定连接有若干连杆，每个所述连杆的一侧均固定连接有一个绿植盒，所述支撑杆的顶部固定连接有一个蓄水漏斗，所述蓄水漏斗的一侧固定连接有一个蓄水管，所述蓄水管的一侧固定连接于储水箱的一侧。

[0007] 由上述任一方案优选的是，所述底座的四角分别固定连接有一个套筒，每个所述套筒的内部均开设有螺纹，所述调平旋钮的外表面与套筒的内表面相适配，所述调平旋钮的外表面螺纹连接于套筒的内表面。

[0008] 采用上述方案达到的技术效果是：调平旋钮可以使底座处于水平状态。

[0009] 由上述任一方案优选的是，所述支撑杆的内部开设有一个浇灌管道，所述水泵的输入端与储水箱的内部相连通，所述水泵的输出端与浇灌管道的内部相连通。

[0010] 由上述任一方案优选的是，每个所述连杆的内部均开设有一个流水孔，所述流水孔的内部与浇灌管道的内部相连通。

[0011] 采用上述方案达到的技术效果是：通过流水孔出水对绿植进行浇灌。

[0012] 由上述任一方案优选的是，所述绿植盒的内部开设有一个种植槽，所述种植槽设置于流水孔的下方。

[0013] 采用上述方案达到的技术效果是：防止种植土壤将流水孔堵塞。

[0014] 由上述任一方案优选的是，所述蓄水漏斗为一个中空的漏斗状结构，所述蓄水漏斗的内部固定连接有一个过滤板，所述过滤板的一侧开设有若干过滤孔。

[0015] 采用上述方案达到的技术效果是：防止杂物进入蓄水漏斗。

[0016] 由上述任一方案优选的是，所述蓄水漏斗的内部通过蓄水管与储水箱的内部相连通。

[0017] 采用上述方案达到的技术效果是:蓄水漏斗内的水通过蓄水管流到储水箱内。

[0018] 与现有技术相比,本实用新型所具有的优点和有益效果为:

[0019] 本实用新型通过设置储水箱和水泵,在需要对绿植进行浇灌时,启动水泵抽取储水箱内的水,通过浇灌管道再分别流到每个流水孔内对绿植进行浇灌,可以同时对多株绿植进行浇灌,节省人力和时间,提高浇灌效率,通过设置蓄水漏斗,可以实现对雨水的收集再利用,通过调节四个调平旋钮可以使底座保持水平,保证整个装置重心稳定,在不平稳的地面也可以放置。

[0020] 本实用新型附加的方面和优点将在下面的描述中部分给出,部分将从下面的描述中变得明显,或通过本实用新型的实践了解到。

附图说明

[0021] 本实用新型的上述和/或附加的方面和优点从结合下面附图对实施例的描述中将变得明显和容易理解,其中:

[0022] 图1为根据本实用新型实施例的结构示意图;

[0023] 图2为根据本实用新型实施例的剖视结构示意图;

[0024] 图3为根据本实用新型实施例调平旋钮的结构示意图;

[0025] 图4为根据本实用新型实施例绿植盒的剖视结构示意图。

[0026] 图中:1-底座,101-套筒,2-调平旋钮,3-储水箱,4-水泵,5-支撑杆,501-浇灌管道,6-连杆,601-流水孔,7-绿植盒,8-蓄水漏斗,801-过滤板,802-过滤孔,9-蓄水管。

具体实施方式

[0027] 下面详细描述本实用新型的实施例,所述实施例的示例在附图中示出,其中自始至终相同或类似的标号表示相同或类似的元件或具有相同或类似功能的元件。下面通过参考附图描述的实施例是示例性的,旨在用于解释本实用新型,而不能理解为对本实用新型的限制。

[0028] 在本实用新型中,除非另有明确的规定和限定,术语“安装”、“相连”、“连接”、“固定”等术语应做广义理解,例如,可以是固定连接,也可以是可拆卸连接,或一体地连接;可以是机械连接,也可以是电连接;可以是直接相连,也可以通过中间媒介间接相连,可以是两个元件内部的连通。对于本领域的普通技术人员而言,可以根据具体情况理解上述术语在本实用新型中的具体含义。

[0029] 如图1至图4所示,一种市政工程用绿化架,它包括底座1,底座1的四角分别螺纹连接有一个调平旋钮2,底座1的一侧固定连接有一个储水箱3,底座1的一侧固定连接有一个水泵4,储水箱3的一侧固定连接有一个支撑杆5,支撑杆5的外表面固定连接有若干连杆6,每个连杆6的一侧均固定连接有一个绿植盒7,支撑杆5的顶部固定连接有一个蓄水漏斗8,蓄水漏斗8的一侧固定连接有一个蓄水管9,蓄水管9的一侧固定连接于储水箱3的一侧,本实用新型中的绿化架适用于市政工程技术领域。

[0030] 底座1的四角分别固定连接有一个套筒101,每个套筒101的内部均开设有螺纹,调平旋钮2的外表面与套筒101的内表面相适配,调平旋钮2的外表面螺纹连接于套筒101的内表面,设置调平旋钮2可以通过调节四个调平旋钮2来使底座1保持水平。

[0031] 支撑杆5的内部开设有一个浇灌管道501，水泵4的输入端与储水箱3的内部相连通，水泵4的输出端与浇灌管道501的内部相连通，水泵4通过外界电源供电，水泵4上设置有开关按钮进行控制，储水箱3上可以设置进水口和排水口，在不下雨时对储水箱3内的水进行补充。

[0032] 每个连杆6的内部均开设有一个流水孔601，流水孔601的内部与浇灌管道501的内部相连通，储水箱3内的水通过水泵4抽取到浇灌管道501内，然后在流到与浇灌管道501相连通的流水孔601内，实现同时对多个绿植的浇灌。

[0033] 绿植盒7的内部开设有一个种植槽，种植槽设置于流水孔601的下方，四个种植盒7为交错设置，避免较高的绿植与上方的种植盒7发生碰撞，种植槽内覆盖泥土对绿植进行种植。

[0034] 蓄水漏斗8为一个中空的漏斗状结构，蓄水漏斗8的内部固定连接有一个过滤板801，过滤板801的一侧开设有若干过滤孔802。

[0035] 蓄水漏斗8的内部通过蓄水管9与储水箱3的内部相连通，在下雨天，蓄水漏斗8可以收集雨水，然后通过蓄水管9流入到储水箱3的内部，对雨水进行再利用，过滤板801可以避免杂物掉落到蓄水漏斗8的内部将蓄水管9堵塞。

[0036] 与现有技术相比，本实用新型相对于现有技术具有以下有益效果：

[0037] 本实用新型通过设置储水箱3和水泵4，在需要对绿植进行浇灌时，启动水泵4抽取储水箱3内的水，通过浇灌管道501再分别流到每个流水孔601内对绿植进行浇灌，可以同时对多株绿植进行浇灌，节省人力和时间，提高浇灌效率，通过设置蓄水漏斗8，可以实现对雨水的收集再利用，通过调节四个调平旋钮2可以使底座1保持水平，保证整个装置重心稳定，在不平稳的地面也可以放置。

[0038] 在本说明书的描述中，参考术语“一个实施例”、“一些实施例”、“示例”、“具体示例”、或“一些示例”等的描述意指结合该实施例或示例描述的具体特征、结构、材料或者特点包含于本实用新型的至少一个实施例或示例中。在本说明书中，对上述术语的示意性表述不一定指的是相同的实施例或示例。而且，描述的具体特征、结构、材料或者特点可以在任何的一个或多个实施例或示例中以合适的方式结合。

[0039] 本领域技术人员不难理解，本实用新型包括上述说明书的实用新型内容和具体实施方式部分以及附图所示出的各部分的任意组合，限于篇幅并为使说明书简明而没有将这些组合构成的各方案一一描述。凡在本实用新型的精神和原则之内，所做的任何修改、等同替换、改进等，均应包含在本实用新型的保护范围之内。

[0040] 尽管上面已经示出和描述了本实用新型的实施例，可以理解的是，上述实施例是示例性的，不能理解为对本实用新型的限制，本领域的普通技术人员在不脱离本实用新型的原理和宗旨的情况下在本实用新型的范围内可以对上述实施例进行变化、修改、替换和变型。本实用新型的范围由所附权利要求及其等同限定。

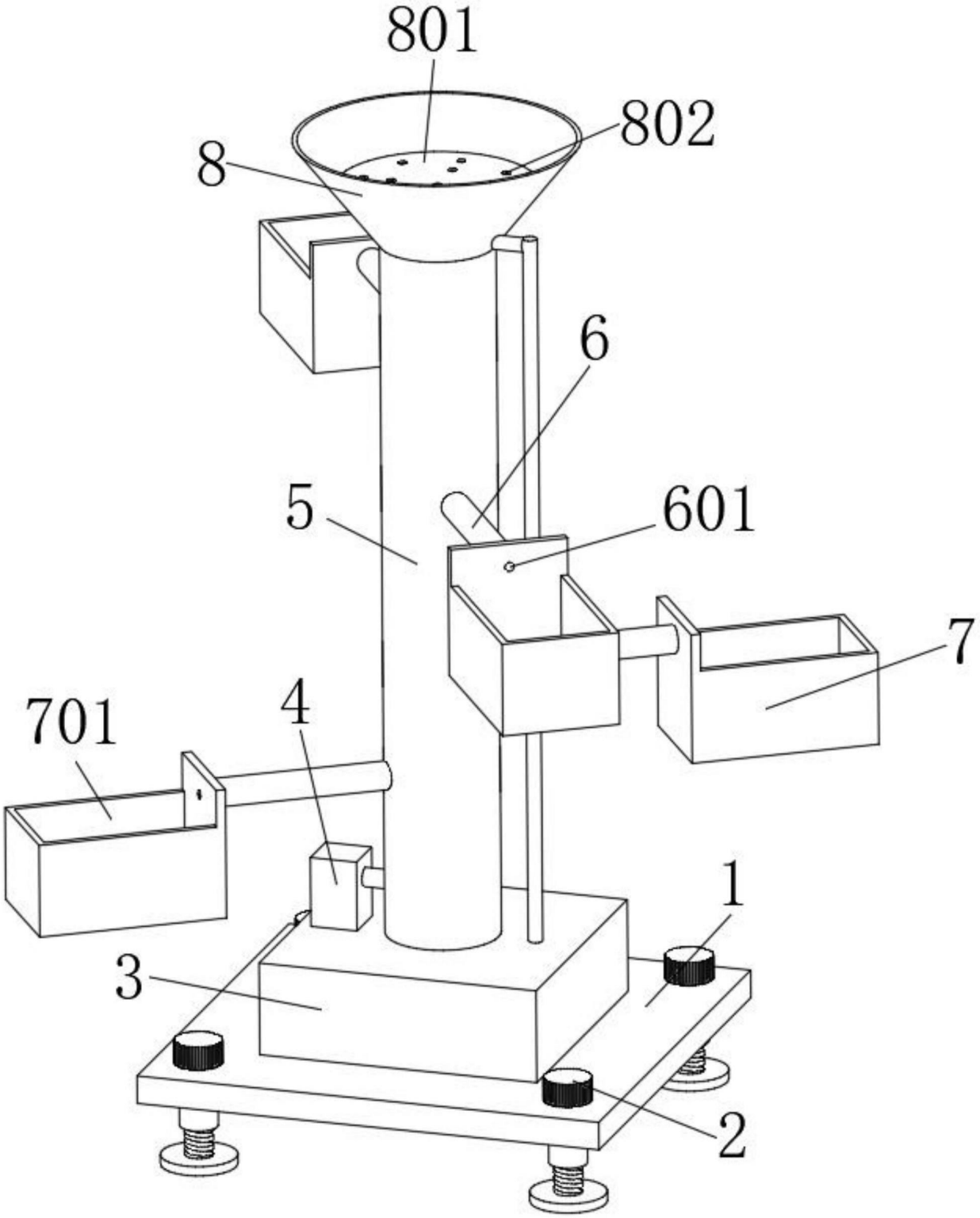

图1

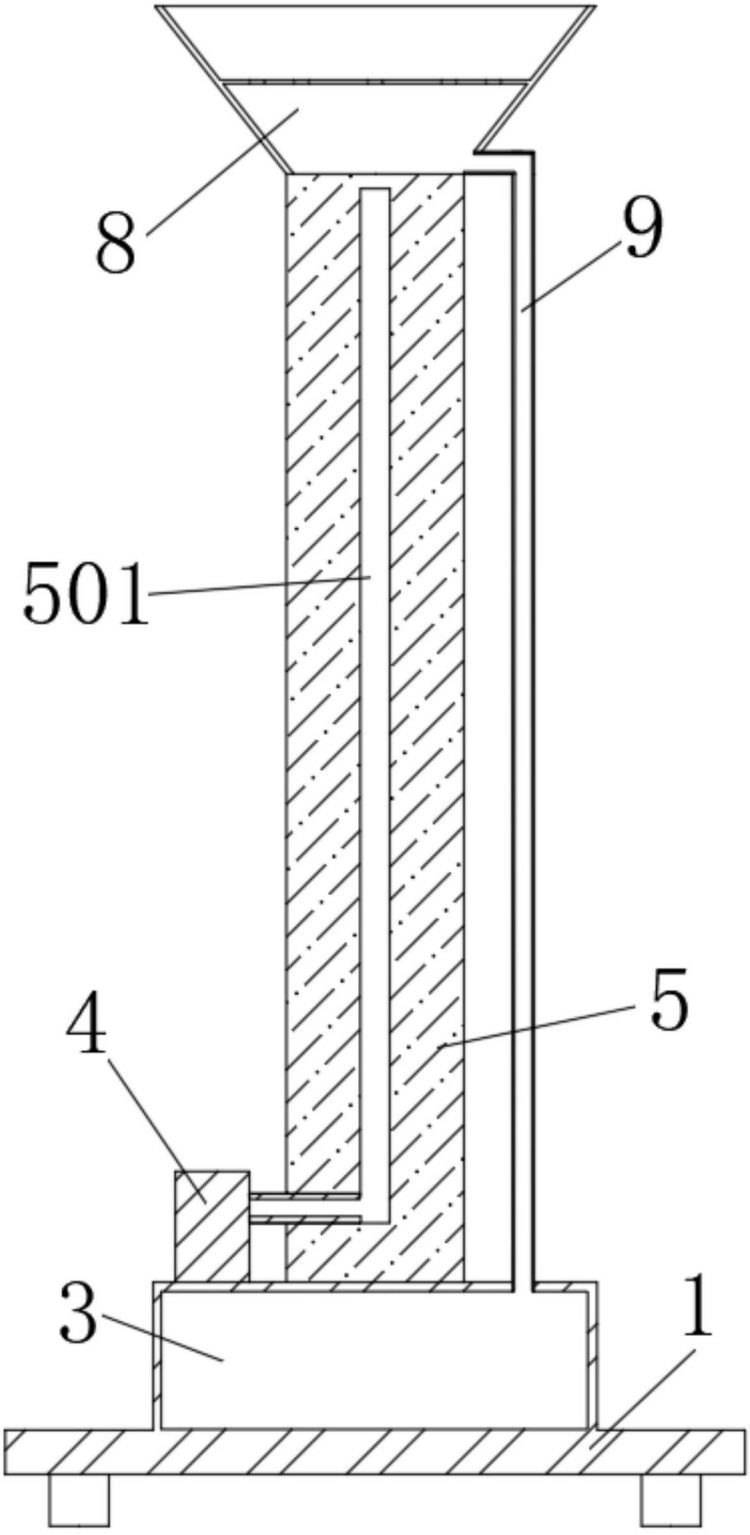

图2

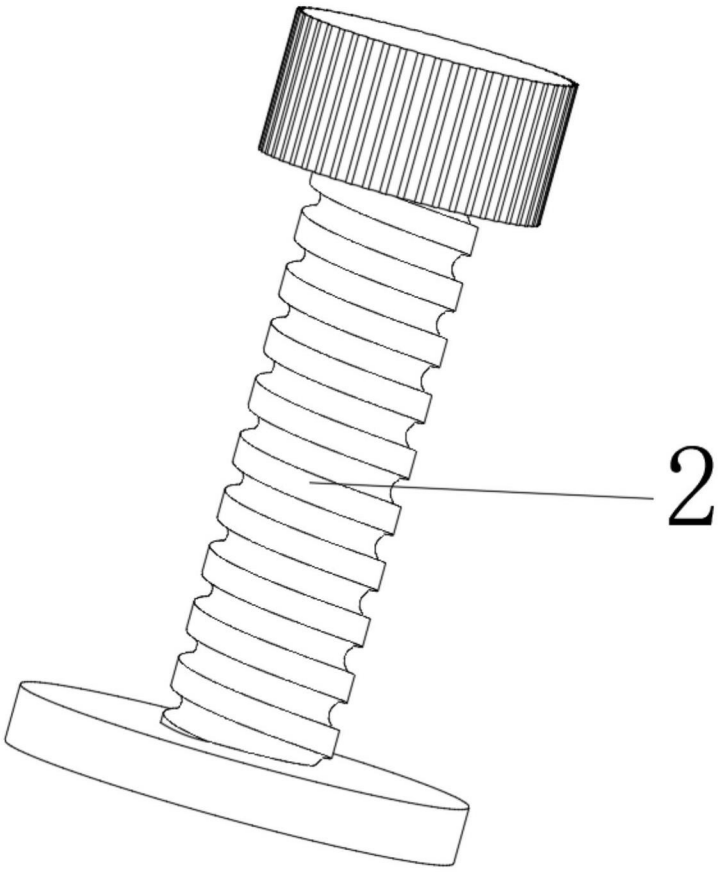

图3

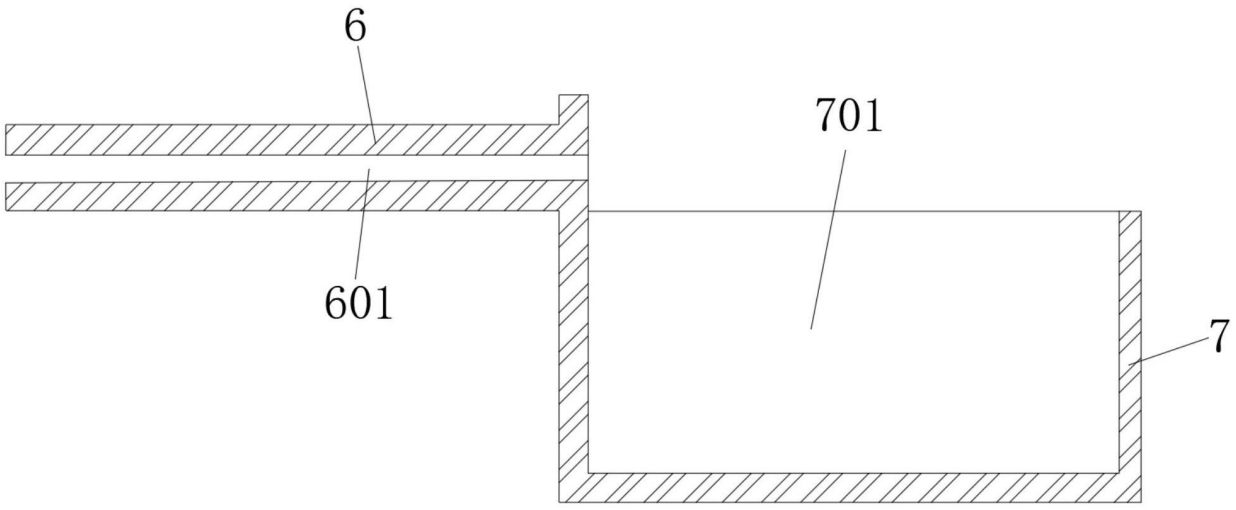

图4