(19)中华人民共和国国家知识产权局

(12)实用新型专利

(10)授权公告号 CN 201609553 U
(45)授权公告日 2010.10.20

(21)申请号 200920058707.2

(22)申请日 2009.06.18

(73)专利权人 南京长城信息系统有限公司
地址 210004 江苏省南京市玄武区龙蟠中路168号江苏软件园2楼216座

(72)发明人 舒志强

(51)Int.Cl.
A61N 5/02(2006.01)

权利要求书 1 页 说明书 2 页 附图 1 页

(54)实用新型名称

微波理疗椅

(57)摘要

本实用新型涉及医疗保健器械领域，具体提供一种微波理疗椅，包括座椅和微波辐射器；微波辐射器安装在座椅的垫内，通过辐射器固定盒固定在调整的正对患者病灶处；座椅上设有平行轨道，调整时通过平行轨道移动微波辐射器。本实用新型改变了现有技术微波理疗时定位微波辐射器的结构，使得患者坐在座椅上接受治疗，倍感舒适；尤其是解决了照射肛肠部位时，微波辐射器固定困难的技术问题，提供的微波辐射器使用舒适，减少患者理疗的疲劳感，设计更具人性化。

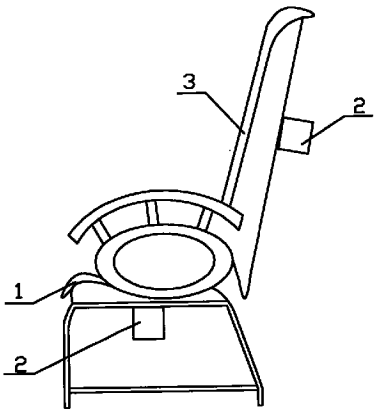

CN 201609553 U

1. 微波理疗椅，其特征在于：包括座椅和微波辐射器；微波辐射器安装在座椅的垫内，通过辐射器固定盒固定在调整的正对患者病灶处；座椅上设有平行轨道，调整时通过平行轨道移动微波辐射器。

2. 根据权利要求 1 所述的微波理疗椅，其特征在于：在所述的座椅的坐垫或靠背垫内设有所述的微波辐射器。

3. 根据权利要求 1 所述的微波理疗椅，其特征在于：在所述的座椅的坐垫和靠背垫内设有所述的微波辐射器。

4. 根据权利要求 1 所述的微波理疗椅，其特征在于：所述的辐射器固定盒内设有弹簧，使微波辐射器固定时的连接为一种软连接。

微波理疗椅

技术领域

[0001] 本实用新型涉及医疗保健器械领域，具体提供一种微波理疗椅。

背景技术

[0002] 微波照射理疗是对痔疮疾病和腰肌劳损、肩周炎、颈椎病等常见疾病的有效的物理治疗手段。微波理疗时，微波能通过辐射器照射到患者病灶部位，达到治疗目的。

[0003] 现有技术中存在很多不同形式的微波理疗仪器，这些仪器利用微波在人体内的热效应来实现不同的医疗目的。如中国专利 85100912 号专利公开的微波理疗仪为一种宽频带、多重频率直接解除式微波理疗仪，该仪器包括能在 100 ～ 3000MHz 频带范围内输出多重频率复合波的微波发生器，和由内、为外两导体构成的输出头。又如中国专利 99115227.1 号专利所公开的微波理疗兼振动按摩机，是由微波理疗装置和振动按摩装置组合构成，具体结构包括微波发生器和微波振动按摩理疗器，微波振动理疗器包括电机、偏心轮、辐射天线和按摩板，微波发生器经同轴电缆线、电源线与微波振动理疗器相连，电机轴与偏心轮相连，按摩板与偏心轮之间由一块金属连接板相连；辐射天线装在一金属盒内并与同轴电缆线相连。

[0004] 现有技术微波理疗仪在使用时，通常通过两种方式固定微波辐射器：

[0005] 一种是固定支架结构，通过固定支架调整微波辐射器在患者病灶的位置进行微波照射理疗。患者使用该种结构治疗时，行动不方便，需要坐在座椅上或者躺在床上。尤其是照射肛肠部位的患者只能俯躺，无法端坐；照射腰背部位的患者不可以靠背。由于每次理疗的时间均需要几十分钟，患者需要保持一个姿势相当疲劳，稍有轻微活动就会使得微波辐射器偏离病灶部位，减少微波理疗效果，甚至理疗无效。

[0006] 另一种是，通过固定带将微波辐射器固定在患者的病灶位置进行微波照射理疗。同样，患者使用该种结构治疗时，行动不方便，需要坐在座椅上或者躺在床上。尤其是照射肛肠部位的患者只能俯躺，无法端坐；照射腰背部位的患者不可以靠背。由于每次理疗的时间均需要几十分钟，患者需要保持一个姿势相当疲劳。

实用新型内容

[0007] 本实用新型的目的在于提供一种使用舒适的微波理疗仪器结构，减少患者理疗的疲劳感，使设计更具人性化。

[0008] 为实现以上发明目的，本实用新型微波理疗椅包括座椅和微波辐射器；微波辐射器安装在座椅的垫内，通过辐射器固定盒固定在调整的正对患者病灶处；座椅上设有平行轨道，调整时通过平行轨道移动微波辐射器。

[0009] 优选地，在所述座椅的坐垫、靠背垫内同时或者单独设有微波辐射器。

[0010] 优选地，在所述辐射器固定盒内设有弹簧，使微波辐射器固定时的连接为一种软连接。

[0011] 本实用新型微波理疗椅通过将座椅与微波辐射器结合，改变了现有技术微波理疗

时定位微波辐射器的结构，使得患者坐在座椅上接受治疗，倍感舒适；尤其是解决了照射肛肠部位时，微波辐射器固定困难的技术问题；并且，患者坐在座椅上，活动的空间较小，轻微的移动不会使得病灶脱离微波辐射器的照射范围。座椅上设有平行轨道，调整时通过平行轨道移动微波辐射器，移动顺畅。辐射器固定盒内设有弹簧，使微波辐射器固定时的连接为一种软连接，一方面增加微波辐射器振动时的效果，另一方面使得微波辐射器被挤压时固定连接件不会因折弯而断裂。

[0012] 以下结合附图及具体实施方式进一步说明本实用新型技术方案。

附图说明

[0013] 图 1 为本实用新型实施例一的结构示意图；

[0014] 图 2 为本实用新型实施例二的结构示意图；

[0015] 图 3 为本实用新型实施例三的结构示意图；

具体实施方式

[0016] 实施例一：

[0017] 如图 1 所示，本实施例微波理疗椅包括座椅和微波辐射器；两个微波辐射器分别安装在座椅的坐垫 1 和靠背垫 3 内，通过辐射器固定盒 2 固定在调整的正对患者病灶处，辐射器固定盒内设有弹簧，使微波辐射器固定时的连接为一种软连接；座椅上设有平行轨道，调整时通过平行轨道移动微波辐射器。

[0018] 实施例二：

[0019] 如图 2 所示，本实施例微波理疗椅包括座椅和微波辐射器；微波辐射器安装在座椅的坐垫 11 内，通过辐射器固定盒 12 固定在调整的正对患者病灶处，辐射器固定盒内设有弹簧，使微波辐射器固定时的连接为一种软连接；座椅上设有平行轨道，调整时通过平行轨道移动微波辐射器。

[0020] 实施例三：

[0021] 如图 3 所示，本实施例微波理疗椅包括座椅和微波辐射器；微波辐射器安装在座椅的靠背垫 23 内，通过辐射器固定盒 22 固定在调整的正对患者病灶处，辐射器固定盒内设有弹簧，使微波辐射器固定时的连接为一种软连接；座椅上设有平行轨道，调整时通过平行轨道移动微波辐射器。

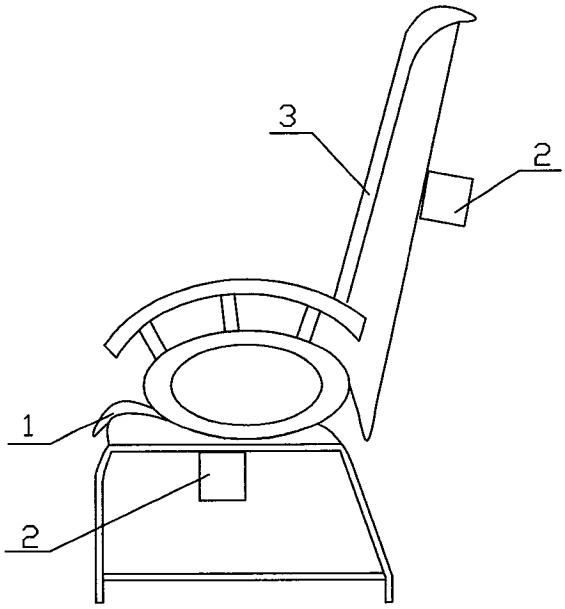

图 1

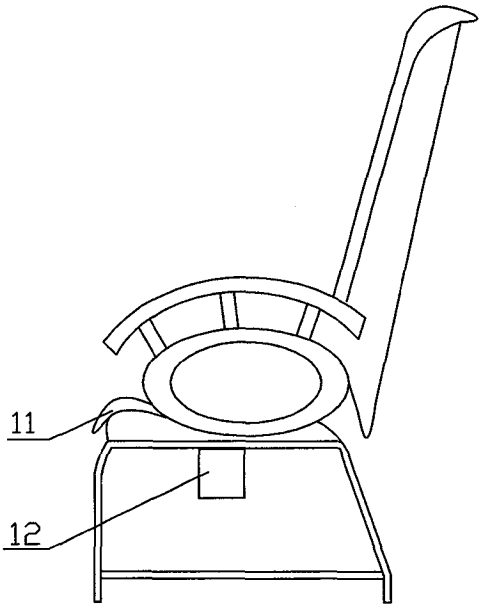

图 2

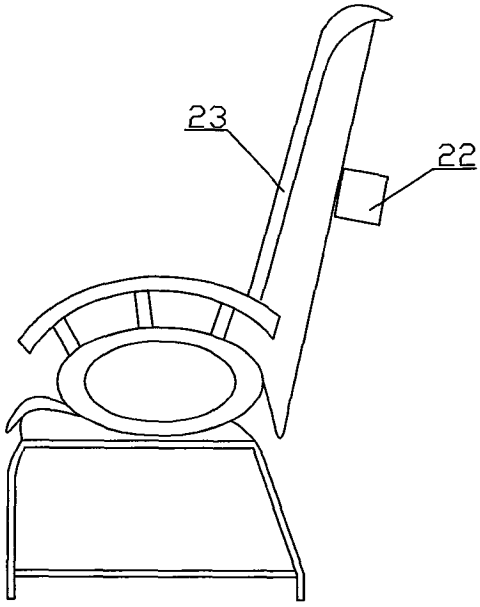

图 3