(19)中华人民共和国国家知识产权局

(12)实用新型专利

(10)授权公告号 CN 201790261 U
(45)授权公告日 2011.04.13

(21)申请号 201020269624.0

(22)申请日 2010.07.23

(73)专利权人 四川阳光文化企业有限责任公司
地址 610000 四川省成都市青羊区人民中路1段11号

(72)发明人 张华

(51)Int.Cl.
A47B 25/00(2006.01)
A47B 9/00(2006.01)
A63B 67/04(2006.01)

权利要求书 1 页 说明书 1 页 附图 1 页

(54)实用新型名称

一种乒乓球桌

(57)摘要

本实用新型公开了一种乒乓球桌，涉及一种体育器材，包括桌腿和两块平板铰接而成的桌面，所述桌面底部设有挂钩，桌腿为可伸缩桌腿。 本实用新型结构简单，可以在乒乓球桌下表面的挂钩上挂置物品，在需要休息、遮阳的时候，还可以将桌腿伸高，使乒乓球桌形成一个亭子，供人小憩。

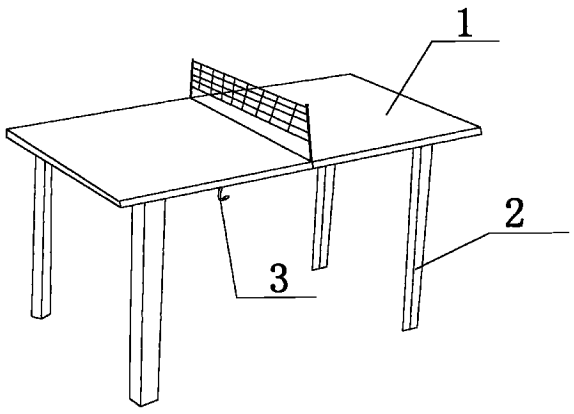

CN 201790261 U

1. 一种乒乓球桌，包括桌腿 (2) 和两块平板铰接而成的桌面 (1)，其特征在于：所述桌面 (1) 的下表面铰接有挂钩 (3)，桌腿 (2) 为可伸缩桌腿。

一种乒乓球桌

技术领域

[0001] 本实用新型涉及一种体育器材，特别是涉及一种乒乓球桌。

背景技术

[0002] 目前，乒乓球作为中国的国球，所以这一体育项目拥有众多的爱好者，而能在户外使用的乒乓球桌也多了起来，人们在外出运动的时候都会带一些东西，但是由于场地人多，物品摆放在视线较远地方，一不小心就容易被偷窃，如果能挂放在离物品主人视线近的地方就好了；由于是在户外，人们运动后都需要一定的休息，但是阳光照射过久会人体皮肤造成伤害，需要能遮住阳光的场所，比如亭子。

实用新型内容

[0003] 针对上述现有技术的不足之处，本实用新型提供了一种乒乓球桌，具有挂钩和亭子的功能。

[0004] 本实用新型采用的技术方案是：一种乒乓球桌，包括桌腿和两块平板铰接而成的桌面，所述桌面底部设有挂钩，桌腿为可伸缩桌腿。

[0005] 本实用新型的优点在于：结构简单，可以在乒乓球桌下表面的挂钩上挂置物品，在需要休息、遮阳的时候，还可以将桌腿伸高，使乒乓球桌形成一个亭子，供人小憩。

附图说明

[0006] 图 1 为乒乓球桌整体结构示意图。

具体实施方式

[0007] 下面结合附图及具体实施例对本实用新型作进一步详细说明。

[0008] 如图 1 所示，一种乒乓球桌，包括桌腿 2 和两块平板铰接而成的桌面 1，所述桌面 1 下表面可设有多个挂钩 3，桌腿 2 的伸缩桌腿可为伸缩杆。

[0009] 在需要乘凉的时候，将桌腿 2 升高，使其形成亭子，可供人休息；挂钩 3 可以挂置轻便的物品。

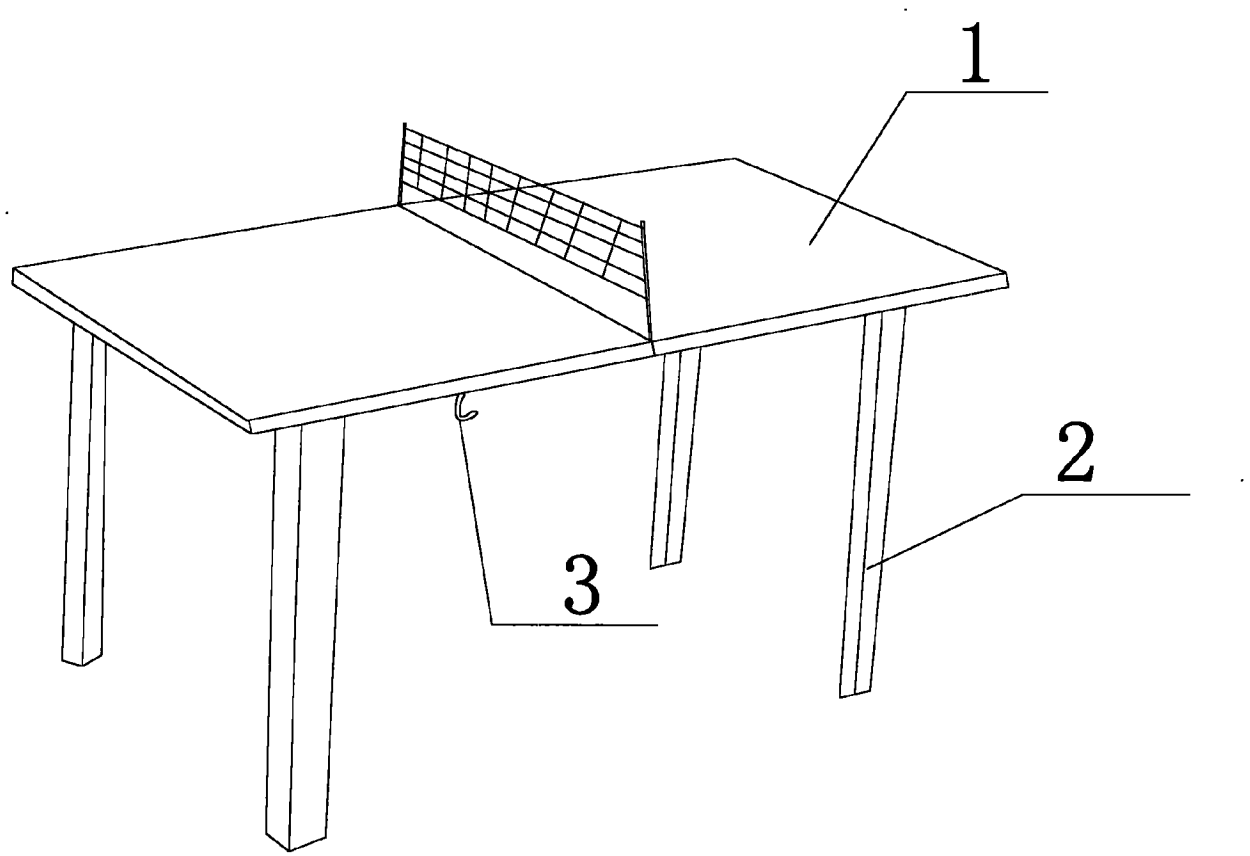

图 1