(19)中华人民共和国国家知识产权局

(12)实用新型专利

(10)授权公告号 CN 210063760 U
(45)授权公告日 2020.02.14

(21)申请号 201920709866.8

(22)申请日 2019.05.17

(73)专利权人 福建省日誉建设集团有限公司
地址 363000 福建省漳州市高新区九湖镇长福村花卉交易中心大楼

(72)发明人 李仁水 李惠明 李锦塔 李惠清

(51)Int.Cl.
B65D 25/10(2006.01)
B65D 81/07(2006.01)

权利要求书1页 说明书3页 附图2页

(54)实用新型名称

一种施工工程用吊装容器

(57)摘要

本实用新型公开了一种施工工程用吊装容器，包括吊装框和放置板，所述吊装框为顶部开口结构，且所述吊装框内部两侧侧壁的底端均开设有滑槽，所述放置板通过所述滑槽活动安装在所述吊装框的内部，所述放置板底部的两端均固定安装有减震件，所述放置板的底部固定安装有两个铰座，两个所述铰座的底端均活动安装有活动连接轮，两个所述铰座的底端均通过所述活动连接轮活动安装有连杆，所述吊装框内部底端的中间位置处设置有第一弹簧，且所述吊装框顶部的四端均开设有安装槽，四个所述安装槽的内部均安装有T型杆。本实用新型通过设置一系列的结构使得本装置具有转运效果好和有效的保护建材的特点。

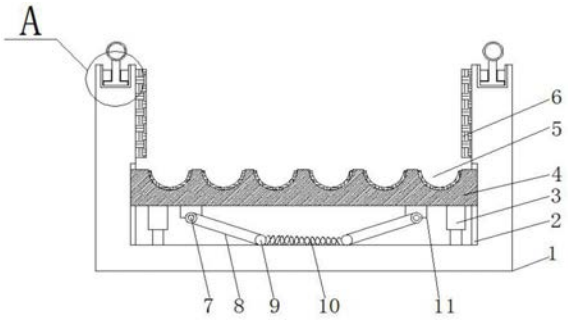

CN 210063760 U

1.一种施工工程用吊装容器，包括吊装框(1)、滑槽(2)、减震件(3)、放置板(4)，半圆形放置槽(5)、防护垫(6)、活动连接轮(7)、连杆(8)、压球(9)、第一弹簧(10)、铰座(11)、凸头(12)、安装槽(13)、吊环(14)、T型杆(15)、伸缩杆(31)、套管(32)、活动槽(33)、活动板(34)、第二弹簧(35)，其特征在于：所述吊装框(1)为顶部开口结构，且所述吊装框(1)内部两侧侧壁的底端均开设有滑槽(2)，所述放置板(4)通过所述滑槽(2)活动安装在所述吊装框(1)的内部，所述放置板(4)底部的两端均固定安装有减震件(3)，所述放置板(4)的底部固定安装有两个铰座(11)，两个所述铰座(11)的底端均活动安装有活动连接轮(7)，两个所述铰座(11)的底端均通过所述活动连接轮(7)活动安装有连杆(8)，所述吊装框(1)内部底端的中间位置处设置有第一弹簧(10)，且所述吊装框(1)顶部的四端均开设有安装槽(13)，四个所述安装槽(13)的内部均安装有T型杆(15)，四个所述安装槽(13)两侧的侧壁上均设置有凸头(12)，所述T型杆(15)通过所述凸头(12)固定安装在所述安装槽(13)的内部。

2.根据权利要求1所述的一种施工工程用吊装容器，其特征在于：四个所述T型杆(15)的顶端均固定安装有吊环(14)，所述吊环(14)与所述T型杆(15)之间通过焊接固定。

3.根据权利要求1所述的一种施工工程用吊装容器，其特征在于：所述吊装框(1)两侧侧壁的上部均设置有防护垫(6)，所述防护垫(6)与所述吊装框(1)之间通过强力胶粘接固定。

4.根据权利要求1所述的一种施工工程用吊装容器，其特征在于：所述放置板(4)的顶部等间距开设有六个半圆形放置槽(5)。

5.根据权利要求1所述的一种施工工程用吊装容器，其特征在于：所述减震件(3)由伸缩杆(31)、套管(32)和活动板(34)组成，所述套管(32)的内部开设有活动槽(33)，所述活动板(34)活动安装在所述活动槽(33)的内部，所述活动板(34)的顶部设置有第二弹簧(35)，所述活动板(34)的底端与所述伸缩杆(31)的顶端通过焊接固定。

6.根据权利要求1所述的一种施工工程用吊装容器，其特征在于：两个所述连杆(8)的底端均设置有压球(9)，所述压球(9)位于所述第一弹簧(10)的两端。

一种施工工程用吊装容器

技术领域

[0001] 本实用新型建筑工程技术领域，具体为一种施工工程用吊装容器。

背景技术

[0002] 建筑工程，指通过对各类房屋建筑及其附属设施的建造和与其配套的线路、管道、设备的安装活动所形成的工程实体。其中“房屋建筑”指有顶盖、梁柱、墙壁、基础以及能够形成内部空间，满足人们生产、居住、学习、公共活动需要的工程。

[0003] 为了保证建筑工程施工安全、便于操作、加快周转小型建筑材料 (碗扣件，砖，建筑垃圾、水泥等)以及柱形建材特点，尤其满足在建筑高空吊装施工过程的安全，通常需要吊装容器对材料进行收纳，再通过吊具进行起吊运输，但是现有的吊装容器在对建材进行转运的过程中，尤其是对柱形材料进行转运时，柱形材料由于其结构的特定，容易滚动，从而在吊装的过程中容易导致吊装容器产生晃动，且当吊装容器内部的材料过多时，当由于在转运过程中会产生晃动以及震动，容易损伤吊装容器以及吊装容器内部的材料，因此，为了解决这一系列问题我们提出了一种施工工程用吊装容器解决问题。

实用新型内容

[0004] 本实用新型的目的在于提供一种施工工程用吊装容器，以解决上述背景技术中提出的问题。

[0005] 为实现上述目的，本实用新型提供如下技术方案：一种施工工程用吊装容器，包括吊装框、滑槽、减震件、放置板，半圆形放置槽、防护垫、活动连接轮、连杆、压球、第一弹簧、铰座、凸头、安装槽、吊环、T型杆、伸缩杆、套管、活动槽、活动板、第二弹簧，所述吊装框为顶部开口结构，且所述吊装框内部两侧侧壁的底端均开设有滑槽，所述放置板通过所述滑槽活动安装在所述吊装框的内部，所述放置板底部的两端均固定安装有减震件，所述放置板的底部固定安装有两个铰座，两个所述铰座的底端均活动安装有活动连接轮，两个所述铰座的底端均通过所述活动连接轮活动安装有连杆，所述吊装框内部底端的中间位置处设置有第一弹簧，且所述吊装框顶部的四端均开设有安装槽，四个所述安装槽的内部均安装有T型杆，四个所述安装槽两侧的侧壁上均设置有凸头，所述T型杆通过所述凸头固定安装在所述安装槽的内部。

[0006] 优选的，四个所述T型杆的顶端均固定安装有吊环，所述吊环与所述T型杆之间通过焊接固定。

[0007] 优选的，所述吊装框两侧侧壁的上部均设置有防护垫，所述防护垫与所述吊装框之间通过强力胶粘接固定。

[0008] 优选的，所述放置板的顶部等间距开设有六个半圆形放置槽。

[0009] 优选的，所述减震件由伸缩杆、套管和活动板组成，所述套管的内部开设有活动槽，所述活动板活动安装在所述活动槽的内部，所述活动板的顶部设置有第二弹簧，所述活动板的底端与所述伸缩杆的顶端通过焊接固定。

[0010] 优选的，两个所述连杆的底端均设置有压球，所述压球位于所述第一弹簧的两端。

[0011] 与现有技术相比，本实用新型的有益效果是：本实用新型结构科学合理，使用安全方便，通过在放置板的内部的顶部等间距开设有六个半圆形放置槽，使得本装置在对放置柱形建材时，能够根据其特点对其进行稳定放置，防止柱形建材进转运过程中产生滚动等情况，且通过在放置板底部的两端安装有减震件，通过减震件可使得建材在转运的过程中能够有效的减小其产生的震动，且通过在放置板的底部安装有铰座，以及在吊装框内部底端的颚中间位置处设置有第二弹簧，第二弹簧的两端设置有压球，铰座与压球之间通过连杆连接，当产生震动时，通过连杆挤压压球，压球挤压第二弹簧，由于第二弹簧的弹性，从而可进一步抵消建材在吊装框中产生的震动，且通过在吊装框的顶部活动安装有四个吊环，使得本装置可通过四个吊环与吊装装置进行连接，从而使得在转运的过程中更加稳定。

附图说明

[0012] 图1是本实用新型的整体的结构示意图；

[0013] 图2是本实用新型减震件的结构示意图；

[0014] 图3是本实用新型图1中A处的放大图。

[0015] 图中：1、吊装框；2、滑槽；3、减震件；4、放置板；5、半圆形放置槽；6、防护垫；7、活动连接轮；8、连杆；9、压球；10、第一弹簧；11、铰座；12、凸头；13、安装槽；14、吊环；15、T型杆；31、伸缩杆；32、套管；33、活动槽；34、活动板；35、第二弹簧。

具体实施方式

[0016] 下面将结合本实用新型实施例中的附图，对本实用新型实施例中的技术方案进行清楚、完整地描述，显然，所描述的实施例仅仅是本实用新型一部分实施例，而不是全部的实施例。基于本实用新型中的实施例，本领域普通技术人员在没有做出创造性劳动前提下所获得的所有其他实施例，都属于本实用新型保护的范围。

[0017] 请参阅图1-3，本实用新型提供一种技术方案：一种施工工程用吊装容器技术方案，包括吊装框1、滑槽2、减震件3、放置板4，半圆形放置槽5、防护垫6、活动连接轮7、连杆8、压球9、第一弹簧 10、铰座11、凸头12、安装槽13、吊环14、T型杆15、伸缩杆31、套管32、活动槽33、活动板34、第二弹簧35，吊装框1为顶部开口结构，且吊装框1内部两侧侧壁的底端均开设有滑槽2，放置板4通过滑槽2活动安装在吊装框1的内部，放置板4底部的两端均固定安装有减震件3，放置板4的底部固定安装有两个铰座11，两个铰座 11的底端均活动安装有活动连接轮7，两个铰座11的底端均通过活动连接轮7活动安装有连杆8，吊装框1内部底端的中间位置处设置有第一弹簧10，且吊装框1顶部的四端均开设有安装槽13，四个安装槽13的内部均安装有T型杆15，四个安装槽13两侧的侧壁上均设置有凸头12，T型杆15通过凸头12固定安装在安装槽13的内部。

[0018] 优选的，四个T型杆15的顶端均固定安装有吊环14，吊环14 与T型杆15之间通过焊接固定，使得本装置可通过四个吊环14与吊装装置进行连接，从而使得在转运的过程中更加稳定。

[0019] 优选的，吊装框1两侧侧壁的上部均设置有防护垫6，防护垫6 与吊装框1之间通过强力胶粘接固定，能够有效的保护建材在转运时不会由于跟吊装框1的表面产生摩擦时刮

伤。

[0020] 优选的，放置板4的顶部等间距开设有六个半圆形放置槽5，使得本装置在对放置柱形建材时，能够根据其特点对其进行稳定放置，防止柱形建材进转运过程中产生滚动等情况。

[0021] 优选的，减震件3由伸缩杆31、套管32和活动板34组成，套管32的内部开设有活动槽33，活动板34活动安装在活动槽33的内部，活动板34的顶部设置有第二弹簧35，活动板34的底端与伸缩杆31的顶端通过焊接固定。

[0022] 优选的，两个连杆8的底端均设置有压球9，压球9位于第一弹簧10 的两端，压球9挤压第二弹簧10，由于第二弹簧10的弹性，从而可进一步抵消建材在吊装框1中产生的震动。

[0023] 工作原理：该实用新型通过在放置板4的内部的顶部等间距开设有六个半圆形放置槽5，使得本装置在对放置柱形建材时，能够根据其特点对其进行稳定放置，防止柱形建材进转运过程中产生滚动等情况，且通过在放置板4底部的两端安装有减震件3，通过减震件3可使得建材在转运的过程中能够有效的减小其产生的震动，且通过在放置板4的底部安装有铰座11，以及在吊装框1内部底端的中间位置处设置有第二弹簧10，第二弹簧10的两端设置有压球9，铰座11 与压球9之间通过连杆8活动连接，当产生震动时，通过连杆8挤压压球9，压球9挤压第二弹簧10，由于第二弹簧10的弹性，从而可进一步抵消建材在吊装框1中产生的震动，且通过在吊装框1的顶部活动安装有四个吊环14，使得本装置可通过四个吊环14与吊装装置进行连接，从而使得在转运的过程中更加稳定。

[0024] 需要说明的是，在本文中，诸如第一和第二等之类的关系术语仅仅用来将一个实体或者操作与另一个实体或操作区分开来，而不一定要求或者暗示这些实体或操作之间存在任何这种实际的关系或者顺序。而且，术语“包括”、“包含”或者其任何其他变体意在涵盖非排他性的包含，从而使得包括一系列要素的过程、方法、物品或者设备不仅包括那些要素，而且还包括没有明确列出的其他要素，或者是还包括为这种过程、方法、物品或者设备所固有的要素。

[0025] 尽管已经示出和描述了本实用新型的实施例，对于本领域的普通技术人员而言，可以理解在不脱离本实用新型的原理和精神的情况下可以对这些实施例进行多种变化、修改、替换和变型，本实用新型的范围由所附权利要求及其等同物限定。

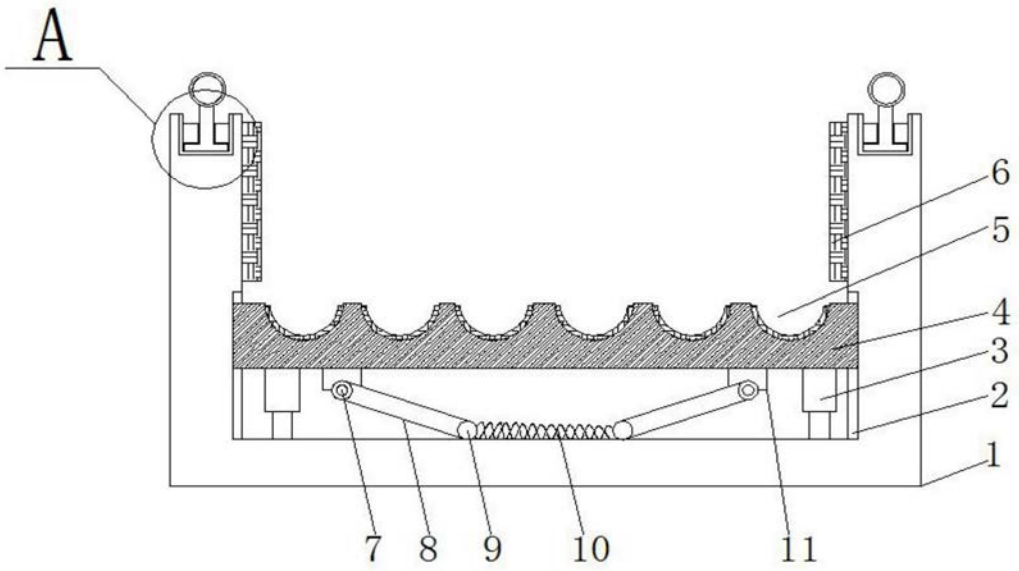

图1

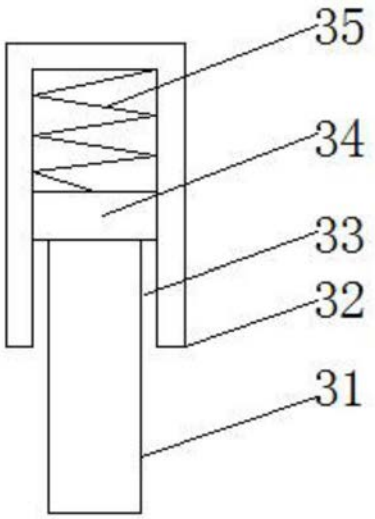

图2

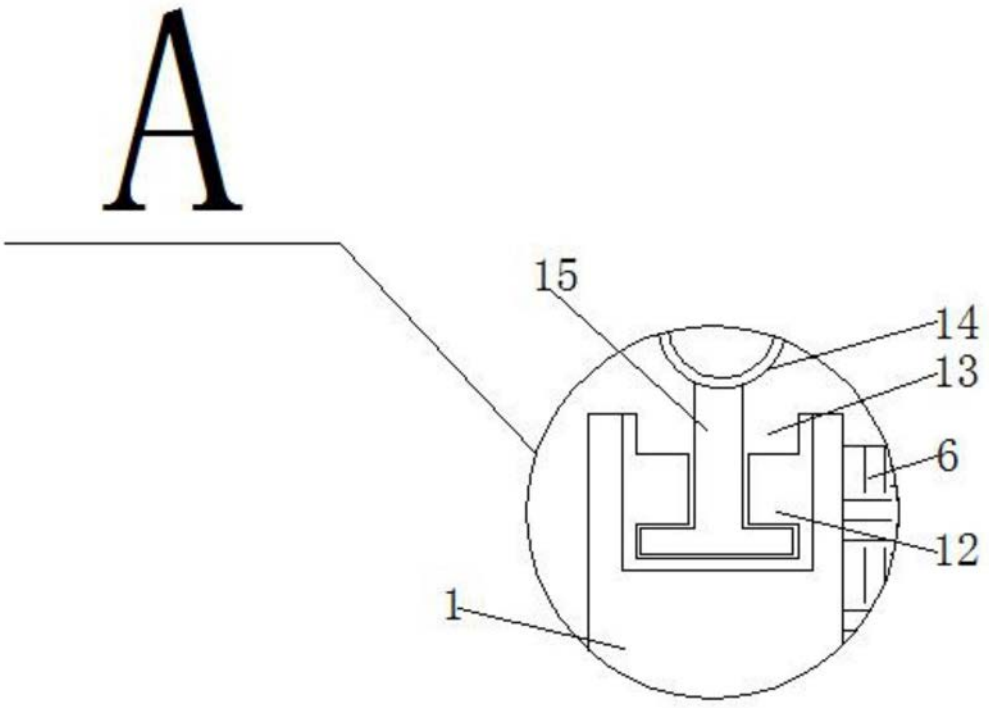

图3