(19)国家知识产权局

(12)实用新型专利

(10)授权公告号 CN 220109177 U
(45)授权公告日 2023.12.01

(21)申请号 202321646807.3

(22)申请日 2023.06.27

(73)专利权人 三威龙(福建)服饰织造有限公司
地址 362700 福建省泉州市石狮市宝盖鞋城工业园B区

(72)发明人 林培珍

(74)专利代理机构 泉州市诚得知识产权代理事务所(普通合伙) 35209
专利代理师 庄伟彬

(51)Int.Cl.
A41D 3/00(2006.01)
A41D 13/01(2006.01)
A41D 27/10(2006.01)
A41D 27/24(2006.01)
A41D 27/20(2006.01)
A41D 27/28(2006.01)
A41D 27/00(2006.01)
A41D 31/18(2019.01)
A41D 31/14(2019.01)
A41D 31/06(2019.01)
A41D 31/04(2019.01)
A41D 31/02(2019.01)

权利要求书1页 说明书4页 附图3页

(54)实用新型名称

一种延展性好的防寒服

(57)摘要

本实用新型涉及服装技术领域,提供了一种延展性好的防寒服,包括衣身、衣袖,所述衣袖连接于衣身两侧,所述衣身和衣袖通过一弹性布实现全部拼接或部分拼接,未与弹性布拼接的衣身和衣袖通过缝制的方式连接,所述弹性布的宽度从中间向两端渐缩,所述衣身和衣袖可沿弹性布弹力方向相互靠近或相互远离。本防寒服在衣身和衣袖连接处拼接了弹性布,大大增加了手臂活动时的可延伸空间,人体活动时弹性布整体或部分能够沿着动作方向延展,通过弹性布的延伸取代防寒服的移动,因此防寒服衣身和衣袖仍然牢牢包裹住人体,寒风不易侵入,还能够极大减轻穿着时紧绷、束缚的不适感,解决了现有防寒服延展性较差的技术问题。

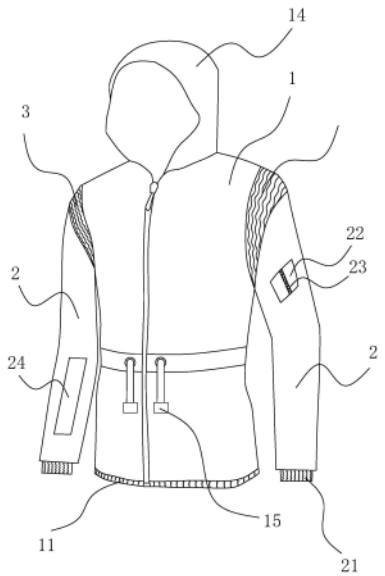

CN 220109177 U

1.一种延展性好的防寒服,包括衣身、衣袖,所述衣袖连接于衣身两侧,其特征在于:所述衣身和衣袖通过一弹性布实现全部拼接或部分拼接,未与弹性布拼接的衣身和衣袖通过缝制的方式连接,所述弹性布的宽度从中间向两端渐缩,所述衣身和衣袖可沿弹性布弹力方向相互靠近或相互远离。

2.根据权利要求1所述的一种延展性好的防寒服,其特征在于:所述弹性布采用罗纹布,所述罗纹布是由一根纱线依次在正面和反面形成线圈纵行的针织物。

3.根据权利要求2所述的一种延展性好的防寒服,其特征在于:所述弹性布还设置于衣袖的袖口处和衣身的衣摆处。

4.根据权利要求1所述的一种延展性好的防寒服,其特征在于:所述衣袖上设有口袋,所述口袋通过拉链实现开合。

5.根据权利要求1所述的一种延展性好的防寒服,其特征在于:还包括防风帽,所述防风帽可拆卸连接于所述衣身的背面的顶部。

6.根据权利要求1所述的一种延展性好的防寒服,其特征在于:所述衣身腰部位置还设有松紧带。

7.根据权利要求1所述的一种延展性好的防寒服,其特征在于:所述衣身或衣袖上设置有反光条。

8.根据权利要求1所述的一种延展性好的防寒服,其特征在于:所述衣身和衣袖包括外层和内层,所述衣身内层和衣袖内层连接处的腋窝位置还拼接有一透气布。

9.根据权利要求8所述的一种延展性好的防寒服,其特征在于:所述透气布为3D网布。

10.根据权利要求8所述的一种延展性好的防寒服,其特征在于:所述外层从外到内依次为防风防雨层和填充层,所述填充层填充有禾素纤维或棉花,所述内层的面料由涤纶和弹性纤维线混编而成。

一种延展性好的防寒服

技术领域

[0001] 本实用新型涉及服装技术领域,尤其涉及一种延展性好的防寒服。

背景技术

[0002] 天气严寒时,人们会采取各种手段进行保暖,防寒服作为一种保暖服装,是人们的优选,广泛应用于日常生活中,能够维持人体温度,降低严寒对身体的伤害。现有防寒服设计基本以挡风、防寒、防水为主,为了达到这些目的,通常会设计成较为贴身的款式,弹性较差,这就导致使用者穿戴时活动不舒适,尤其是肩部的紧绷感、束缚感最为强烈,动作幅度稍大防寒服就容易移位,不仅影响舒适感,还影响整体保暖效果。

[0003] 中国专利申请号:202123121302.9,公开了一种舒适型防寒服,包括防寒服本体,所述防寒服本体包括内层,所述内层的表面固定连接有吸汗层,所述吸汗层的表面固定连接有抗菌层,所述抗菌层的表面固定连接有保暖层,所述保暖层的表面固定连接有隔热层,所述隔热层的表面固定连接有防护层,所述防护层包括第一阻燃层,所述第一阻燃层的表面固定连接有防水层。该专利防寒服具备良好的防静电性能、防火阻燃性能和吸汗抗菌性能,但是整体弹性、延展性较差,使用者穿着进行较大幅度动作时紧绷感、束缚感较为强烈,穿戴舒适性较差。

实用新型内容

[0004] 因此,针对上述的问题,本实用新型提出一种延展性好的防寒服。其解决了现有防寒服延展性较差的技术问题。

[0005] 为实现上述目的,本实用新型采用了以下技术方案:

[0006] 一种延展性好的防寒服,包括衣身、衣袖,所述衣袖连接于衣身两侧,所述衣身和衣袖通过一弹性布实现全部拼接或部分拼接,未与弹性布拼接的衣身和衣袖通过缝制的方式连接,所述弹性布的宽度从中间向两端渐缩,所述衣身和衣袖可沿弹性布弹力方向相互靠近或相互远离。

[0007] 进一步的:

[0008] 所述弹性布采用罗纹布,所述罗纹布是由一根纱线依次在正面和反面形成线圈纵行的针织物。

[0009] 所述弹性布还设置于衣袖的袖口处和衣身的衣摆处。

[0010] 所述衣袖上设有口袋,所述口袋通过拉链实现开合。

[0011] 还包括防风帽,所述防风帽可拆卸连接于所述衣身的背面的顶部。

[0012] 所述衣身腰部位置还设有松紧带。

[0013] 所述衣身或衣袖上设置有反光条。

[0014] 所述衣身和衣袖包括外层和内层,所述衣身内层和衣袖内层连接处的腋窝位置还拼接有一透气布。

[0015] 所述透气布为3D网布。

[0016] 所述外层从外到内依次为防风防雨层和填充层,所述填充层填充有禾素纤维或棉花,所述内层的面料由涤纶和弹性纤维线混编而成。

[0017] 通过采用前述技术方案,本实用新型的有益效果是:

[0018] 防寒服为了起到充分的防寒挡风效果,通常会设计较为合身的尺码,因此肩部处较为紧绷,静态效果比较好,但手臂活动时受到一定限制,整体弹性较差,抬手或转身等动作时防寒服整体会随着动作移动,容易造成寒风侵入,且穿着不舒适,本防寒服在衣身和衣袖连接处拼接了弹性布,大大增加了手臂活动时的可延伸空间,静态时弹性布收缩着保持原状,与人体保持贴合,人体活动时弹性布沿着动作方向延展,通过弹性布的延伸取代防寒服的移动,因此防寒服衣身和衣袖仍然牢牢包裹住人体,寒风不易侵入,还极大减轻穿着时紧绷、束缚的不适感,可以舒适地活动,弹性布中间宽两端窄,这种结构弹性较大,符合人体肩部结构,弹性布两端窄,因此不会在腋窝上方的位置堆积,更加美观且舒适,本实用新型设计合理,结构简单,使用方便,成本低廉,便于广泛推广;

[0019] 进一步的,罗纹布具有较佳的弹性,活动时弹性布延伸后能快速恢复原形,不容易松垮变形,长时间使用下也能保持较佳的弹性,穿着时不会有束缚感、紧绷感,穿着舒适感高,罗纹布相对不易透风,保暖效果好,纹路清晰整齐,整体更为美观;

[0020] 进一步的,弹性布还设置在袖口和衣摆,减少通过衣袖袖口和衣身衣摆进入防寒服内的寒风,增加防寒服的保暖性,工作和运动时也更加方便,外形更加美观时尚;

[0021] 进一步的,衣袖上设有口袋,活动时可将随身物品放入口袋内,更加方便活动,口袋通过拉链封口,物品不会掉出,使用者更加安心便捷;

[0022] 进一步的,防风帽能够保护头部不受严寒侵袭,不需要使用时可整个拆卸下,整体更轻便,操作便捷;

[0023] 进一步的,衣身腰部设有松紧带,当衣身过于宽大时,系紧松紧带便能抵挡寒风入侵,闷热时松开松紧带便能慢慢散热,实用性强且美观;

[0024] 进一步的,反光条使得穿着该防寒服时更加安全,尤其是在灰暗环境中比较醒目,有效降低危险发生的可能性,增加了人们在穿着过程中的安全系数,进一步满足人们多样的使用需求;

[0025] 进一步的,本防寒服在容易出汗的腋窝位置拼接了透气布,这样白天气温升高腋窝部位比较不易出汗,即便出汗也能较快干燥,以此达到较好的透气效果,缓解出汗后无法透气导致的黏腻和不适,也能防止出汗后反复穿脱造成着凉感冒,解决了现有防寒服透气性较差这一技术问题;

[0026] 进一步的,3D网布具有密布的网眼,空气湿气自由流通,时刻保持舒适干爽,且能承受较高程度的拉扯,不易松垮变形;

[0027] 进一步的,通过防风防雨层和填充层的配合达到防寒服保暖效果好的目的,抵挡外界寒风入侵,使用者在穿戴过程中可以得到有效保暖并防止温度流失,满足人们的需求,穿着时更加舒心。

附图说明

[0028] 图1是实施例一的结构示意图;

[0029] 图2是实施例二的结构示意图;

[0030] 图3是实施例二中外层和内层的分解图。

[0031] 图中:1、衣身;2、衣袖;3、弹性布;11、衣摆;21、袖口;4、透气布;12、外层;13、内层;121、防风防雨层;122、填充层;22、口袋;23、拉链;14、防风帽;15、松紧带;24、反光条。

具体实施方式

[0032] 现结合附图和具体实施方式对本实用新型进一步说明。

[0033] 实施例一:

[0034] 参考图1,本实施例提供一种延展性好的防寒服,包括衣身1、衣袖2,所述衣袖2连接于衣身1两侧,所述衣身1和衣袖2通过一弹性布3实现全部拼接,所述弹性布3的宽度从中间向两端渐缩,所述衣身1和衣袖2可沿弹性布3弹力方向相互靠近或相互远离。所述弹性布3采用罗纹布,所述罗纹布是由一根纱线依次在正面和反面形成线圈纵行的针织物。所述弹性布3还设置于衣袖2的袖口21处和衣身1的衣摆11处。所述衣袖2上设有口袋22,所述口袋22通过拉链23实现开合。还包括防风帽14,所述防风帽14可拆卸连接于所述衣身1的背面的顶部。所述衣身1腰部位置还设有松紧带15。所述衣袖2上设置有反光条24。

[0035] 上述弹性布3也可以采用其他面料,也可以设置为中间和两端同等宽度的结构或其他结构,也可以与衣身1和衣袖2部分拼接,具体根据情况设置。

[0036] 上述袖口21处和衣摆11处也可以不设置弹性布3,也可以设置其他松紧结构,具体根据情况设置。

[0037] 上述口袋22可以设置一个、两个、三个甚至更多,也可以设置在胸部、腰部、等位置,也可以设置在防寒服内侧,也可以通过纽扣、卡扣、绑绳或其他方式实现开合,具体根据情况设置。

[0038] 上述防风帽14也可以不设置,也可以通过缝制固定连接,也可以通过纽扣、卡扣、绑绳或其他可拆线连接方式,具体根据情况设置。

[0039] 上述松紧带15也可以设置在衣袖2上或其他部位,也可以不设置松紧带15,具体根据情况设置。

[0040] 上述反光条24可以设置一个、两个、三个甚至更多,也可以设置在衣身1上,也可以不设置反光条24,具体根据情况设置。

[0041] 实施例一的工作方式是:

[0042] 穿戴时,使用者将双手伸入本防寒服两侧衣袖2内,衣身1和衣袖2包裹住人体,弹性布3正好位于人体肩部和手臂连接位置,该位置一直保持在一个弹性较佳的状态,使用者活动时弹性布3沿着动作方向延展,通过弹性布3的延伸取代防寒服的移动,寒风不易侵入,极大减轻穿着时紧绷、束缚的不适感,可以舒适自在地活动,本实用新型结构简单,使用方便,成本低廉,便于广泛推广。

[0043] 实施例二:

[0044] 参考图2至图3,实施例二与实施例一的主要区别在于:所述衣身1和衣袖2包括外层12和内层13,所述衣身1内层和衣袖2内层连接处的腋窝位置还拼接有一透气布4。所述透气布4为3D网布。所述外层12从外到内依次为防风防雨层121和填充层122,所述填充层122填充有禾素纤维,所述内层13的面料由涤纶和弹性纤维线混编而成。

[0045] 上述透气布4也可以设置在胸部、背部、腰部、颈部或其他位置,也可以采用其他材

料,具体根据情况设置。

[0046] 上述防风防雨层121可以采用PTFE膜、TPU膜或其他防风防雨材料,具体根据情况设置。

[0047] 上述填充层122也可以填充棉花、生物绒、超细纤维或其他保暖材料,具体根据情况设置。

[0048] 上述内层13也可以采用其他材料制成,具体根据情况设置。

[0049] 实施例二的好处在于:拼接了透气布4,能够达到较好的透气效果,缓解出汗后无法透气导致的黏腻和不适,也能防止出汗后反复穿脱造成着凉感冒,解决了现有防寒服透气性较差这一技术问题。

[0050] 尽管结合优选实施方案具体展示和介绍了本实用新型,但所属领域的技术人员应该明白,在不脱离所附权利要求书所限定的本实用新型的精神和范围内,在形式上和细节上可以对本实用新型做出各种变化,均为本实用新型的保护范围。

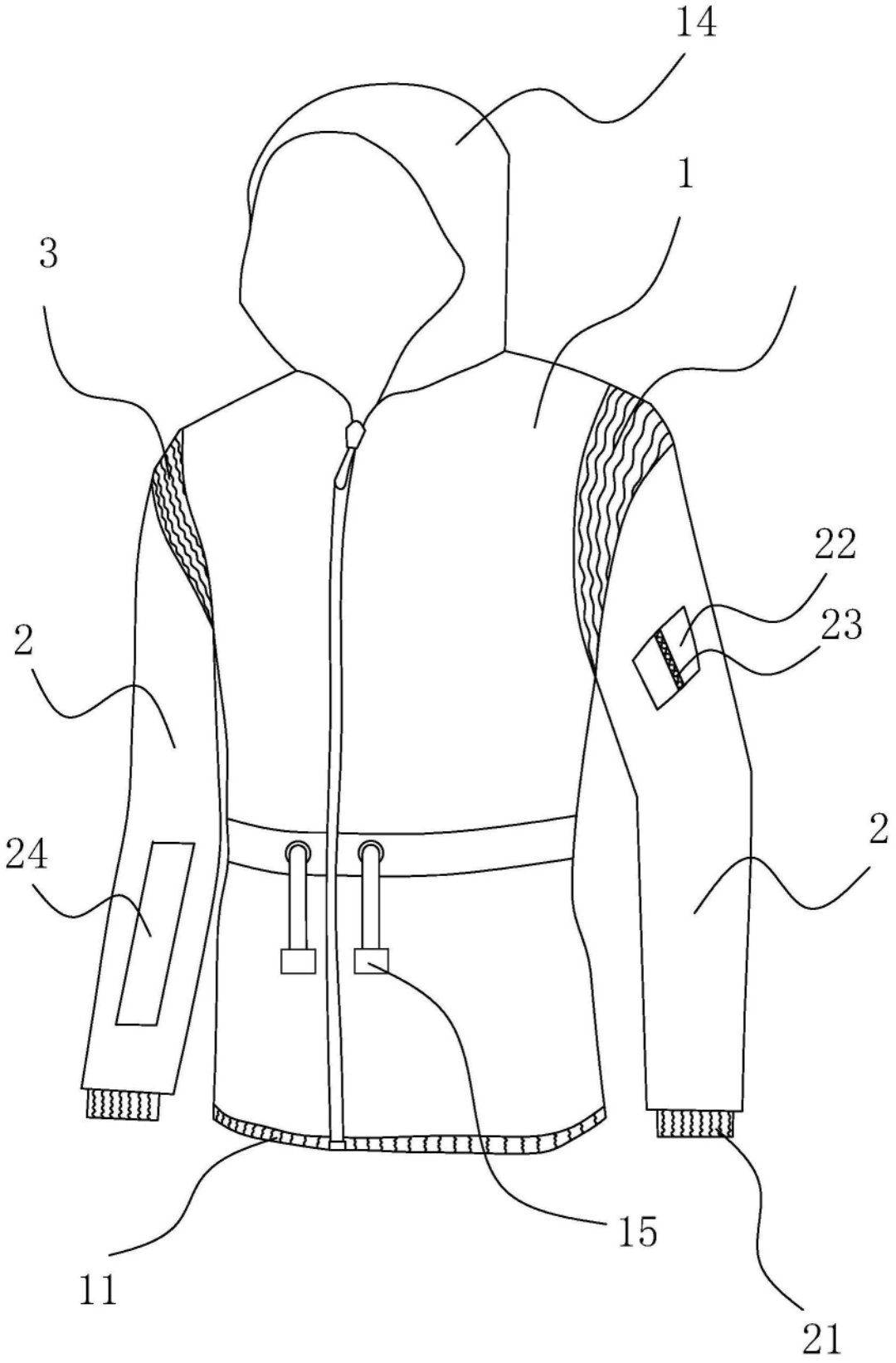

图1

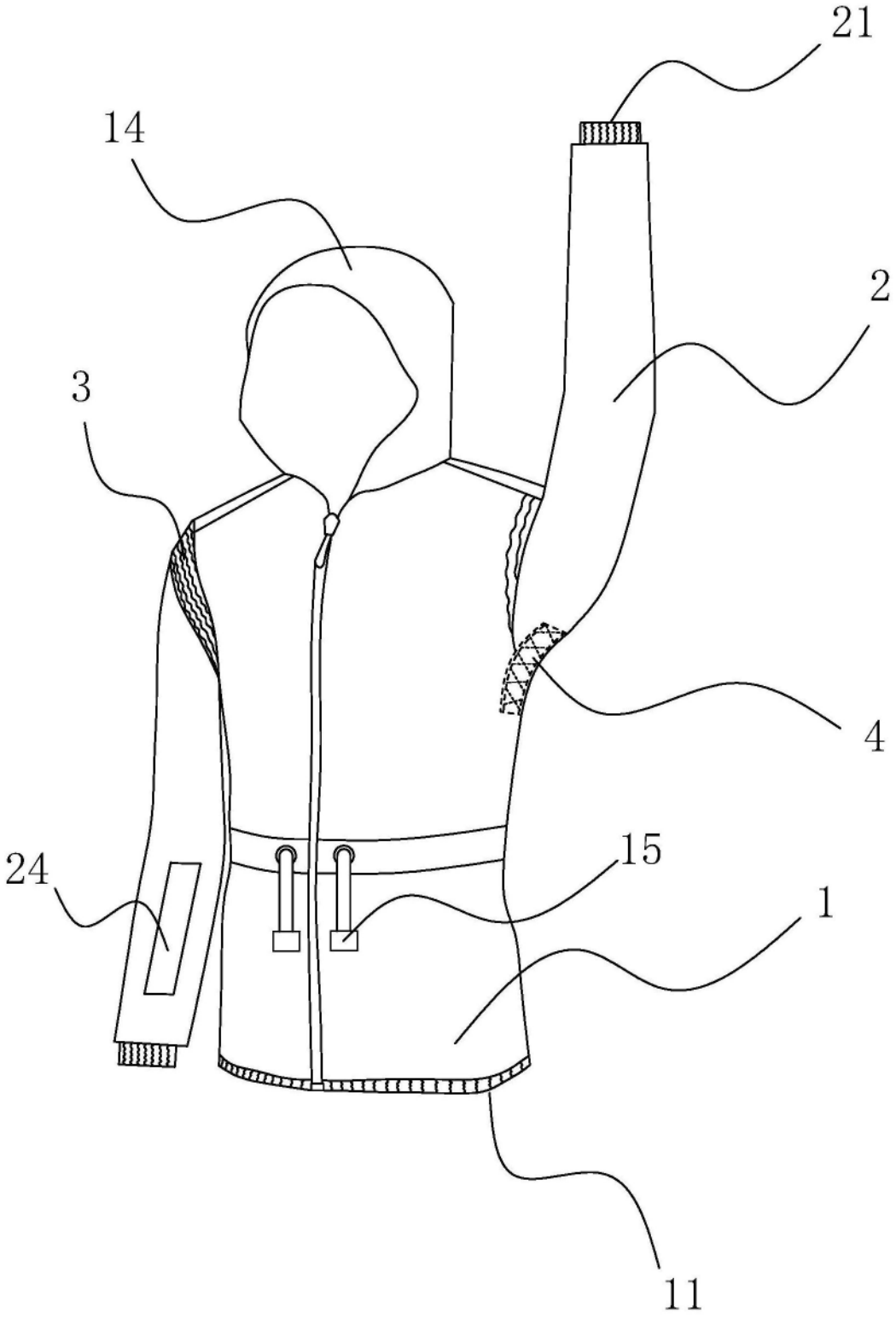

图2

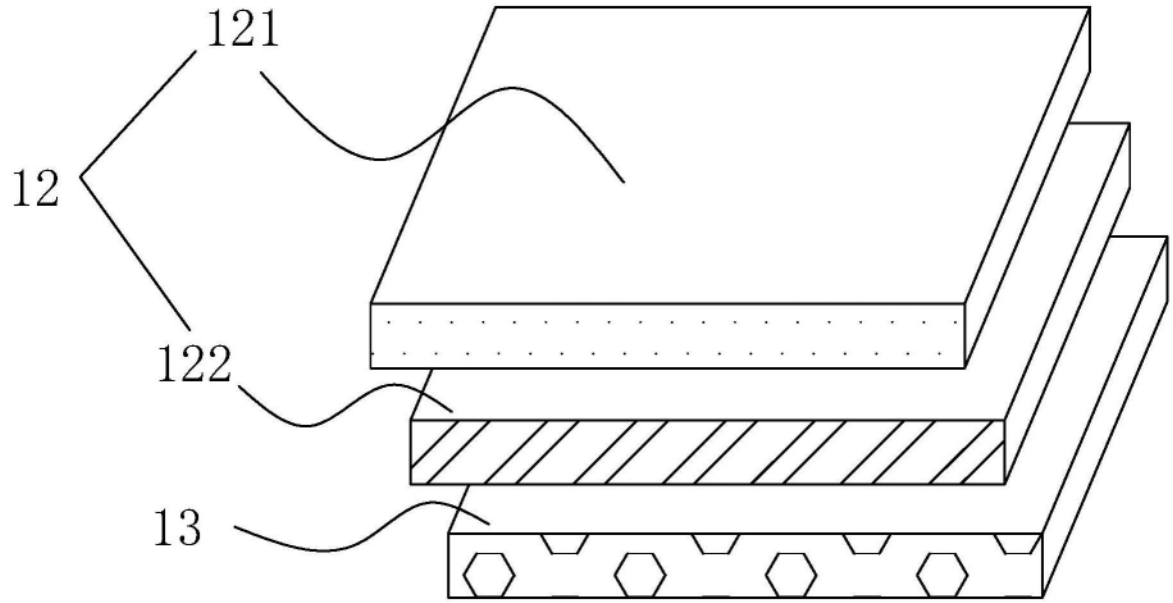

图3