(19)中华人民共和国国家知识产权局

(12)实用新型专利

(10)授权公告号 CN 201855480 U
(45)授权公告日 2011.06.08

(21)申请号 201020581391.8

(22)申请日 2010.10.19

(73)专利权人 杨凤霞
地址 272100 山东省济宁市兖州市花园路兖州市铁路医院急诊科

(72)发明人 杨凤霞

(51)Int.Cl.
A61M 5/31(2006.01)
A61M 35/00(2006.01)

权利要求书 1 页 说明书 1 页 附图 1 页

(54)实用新型名称

护理消毒器

(57)摘要

护理消毒器，属于医疗用具技术领域。本实用新型的技术方案是：包括手柄、支杆和棉球，其特征是在支杆上设有托杆，托杆上设有托板。本实用新型结构简单，在给病人进行注射时操作简便、省时省力，减轻了医务人员的工作难度。

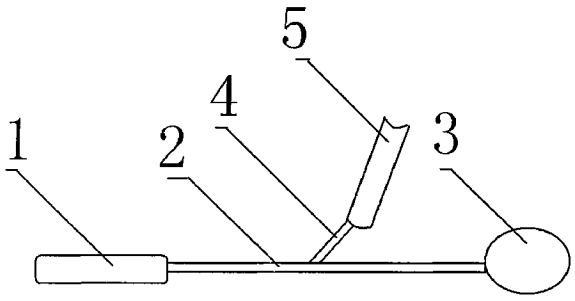

CN 201855480 U

1. 护理消毒器，包括手柄 (1)、支杆 (2) 和棉球 (3)，其特征是：在支杆 (2) 上设有托杆 (4)，托杆 (4) 上设有托板 (5)。

护理消毒器

[0001] 技术领域：本实用新型属于医疗用具技术领域，具体地讲是一种护理消毒器。

[0002] 背景技术：目前，临床上在给病人进行注射时需要先用棉棒蘸取消毒液进行消毒，再用一手固定注射器，一手推注药液，这样操作十分麻烦、费时费力，给医务人员增加了极大的工作难度。

[0003] 发明内容：本实用新型的目的是提供一种在给病人进行注射时操作简便、省时省力的护理消毒器。

[0004] 本实用新型的技术方案是：包括手柄、支杆和棉球，其特征是在支杆上设有托杆，托杆上设有托板。

[0005] 本实用新型的有益效果是：本实用新型结构简单，在给病人进行注射时操作简便、省时省力，减轻了医务人员的工作难度。

[0006] 附图说明：附图 1 为本实用新型的结构示意图。

[0007] 图中 1、手柄，2、支杆，3、棉球，4、托杆，5、托板。

[0008] 具体实施方式：包括手柄 1、支杆 2 和棉球 3，其特征是在支杆 2 上设有托杆 4，托杆 4 上设有托板 5。在给病人进行注射时，用棉球 3 消毒，托板 5 托注射器进行注射即可。

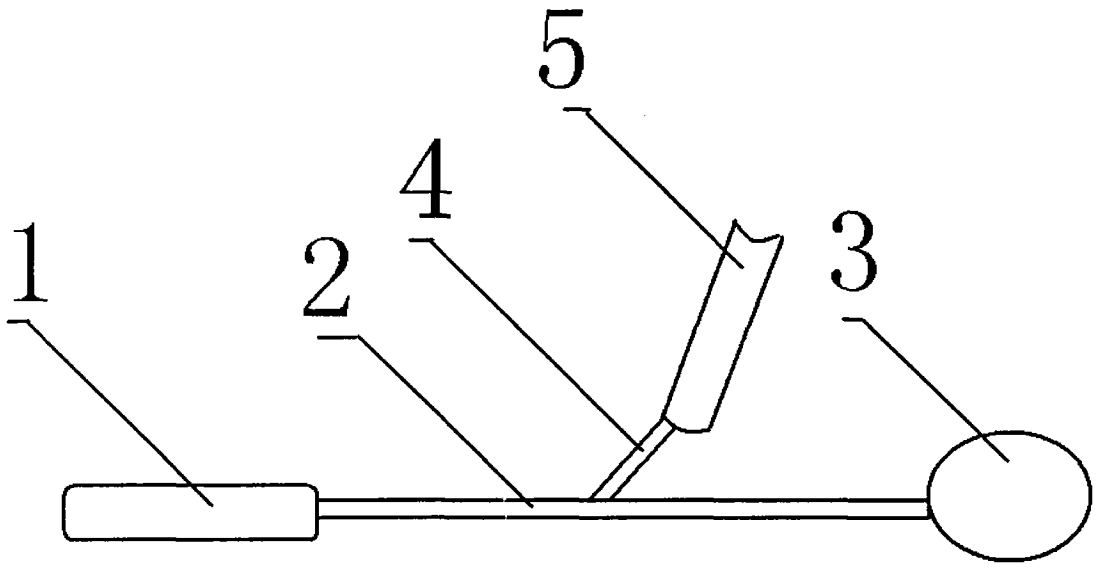

图 1