(19)国家知识产权局

(12)实用新型专利

(10)授权公告号 CN 218516191 U
(45)授权公告日 2023.02.24

(21)申请号 202222634905.7

(22)申请日 2022.10.09

(73)专利权人 安阳利浦筒仓工程有限公司
地址 455000 河南省安阳市龙安区文明大道387号

(72)发明人 王国防 查治顺 刘瑞超 屈跃刚 李献民 田宁 桑丽红 王军杰 赵伟峰

(74)专利代理机构 郑州万创知识产权代理有限公司 41135
专利代理师 薛雁超

(51)Int.Cl.
B01D 29/00(2006.01)
B01D 29/64(2006.01)

权利要求书1页 说明书3页 附图1页

(54)实用新型名称

一种污水处理的进出料管道防堵塞装置

(57)摘要

本实用新型公开了一种污水处理的进出料管道防堵塞装置，包括防堵塞装置主体，所述防堵塞装置主体上设有污水防堵处理箱，且污水防堵处理箱上下两端分别连接有进料管和连接管，所述污水防堵处理箱其中一侧设有安装座，且安装座下端连接有排污通道，并且排污通道内安装有控制阀，所述污水防堵处理箱内设有污水处理腔，且污水处理腔内卡合有污水过滤网，并且污水处理腔内还安装有螺旋除污杆。该污水处理的进出料管道防堵塞装置在进料管与连接管之间设置了污水防堵处理箱，在污水进料过程中对污水进行过滤除杂处理，以防污水输送过程中杂质积附在连接管内造成堵塞，同时污水防堵处理箱能够高效的进行杂质的清理，以防污水防堵处理箱内的过滤网堵塞。

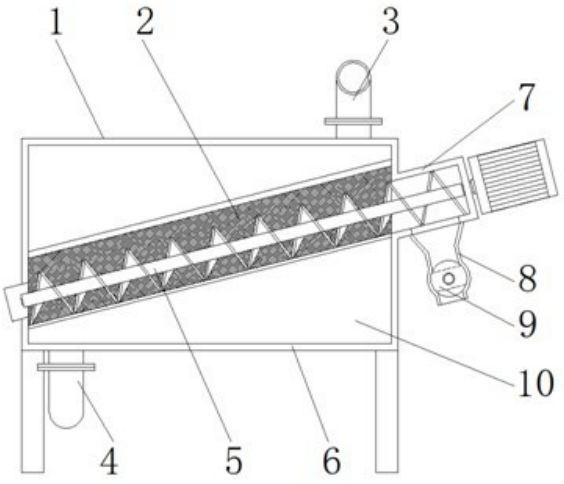

CN 218516191 U

1.一种污水处理的进出料管道防堵塞装置,包括防堵塞装置主体(1),其特征在于:所述防堵塞装置主体(1)上设有污水防堵处理箱(6),且污水防堵处理箱(6)上下两端分别连接有进料管(3)和连接管(4),所述污水防堵处理箱(6)其中一侧设有安装座(7),且安装座(7)下端连接有排污通道(8),并且排污通道(8)内安装有控制阀(9),所述污水防堵处理箱(6)内设有污水处理腔(10),且污水处理腔(10)内卡合有污水过滤网(2),并且污水处理腔(10)内还安装有螺旋除污杆(5)。

2.根据权利要求1所述的一种污水处理的进出料管道防堵塞装置,其特征在于:所述污水过滤网(2)倾斜设置,且污水过滤网(2)呈V型结构。

3.根据权利要求1所述的一种污水处理的进出料管道防堵塞装置,其特征在于:所述进料管(3)和连接管(4)分别处于污水防堵处理箱(6)的两侧,且进料管(3)处于污水过滤网(2)倾斜结构高处的一侧,连接管(4)处于污水过滤网(2)倾斜结构低处的一侧。

4.根据权利要求1所述的一种污水处理的进出料管道防堵塞装置,其特征在于:所述螺旋除污杆(5)处于污水过滤网(2)的V型结构内,且螺旋除污杆(5)与污水过滤网(2)内侧底部接触连接。

5.根据权利要求1所述的一种污水处理的进出料管道防堵塞装置,其特征在于:所述安装座(7)处于螺旋除污杆(5)上方,且螺旋除污杆(5)卡合于安装座(7)内。

一种污水处理的进出料管道防堵塞装置

技术领域

[0001] 本实用新型涉及污水处理技术领域，具体为一种污水处理的进出料管道防堵塞装置。

背景技术

[0002] 污水处理是为使污水达到排入某一水体或再次使用的水质要求对其进行净化的过程。污水处理被广泛应用于建筑、农业、交通、能源、石化、环保、城市景观、医疗、餐饮等各个领域，也越来越多地走进寻常百姓的日常生活。

[0003] 现有的污水内含有各种杂质，杂质会对进出料管道造成堵塞，影响污水的输送，且污水输送过程中，杂质会存在于输送管道内的任何部位，不易于管道的清理，在污水进行处理时对污水进行过滤处理，去除污水中的大部分杂质，达到防止污水内杂质堵塞管道的目的，但是污水集中过滤处理时，用于污水处理的过滤网上易堆积较多过滤的杂质，使得过滤网易堵塞，进行过滤网的清洁易耽误污水的输送。

实用新型内容

[0004] 本实用新型的目的在于提供一种污水处理的进出料管道防堵塞装置，以解决上述背景技术提出的目前市场上污水集中过滤处理时，用于污水处理的过滤网上易堆积较多过滤的杂质，使得过滤网易堵塞，进行过滤网的清洁易耽误污水的输送的问题。

[0005] 为实现上述目的，本实用新型提供如下技术方案：一种污水处理的进出料管道防堵塞装置，包括防堵塞装置主体，所述防堵塞装置主体上设有污水防堵处理箱，且污水防堵处理箱上下两端分别连接有进料管和连接管，所述污水防堵处理箱其中一侧设有安装座，且安装座下端连接有排污通道，并且排污通道内安装有控制阀，所述污水防堵处理箱内设有污水处理腔，且污水处理腔内卡合有污水过滤网，并且污水处理腔内还安装有螺旋除污杆。

[0006] 优选的，所述污水过滤网倾斜设置，且污水过滤网呈V型结构。

[0007] 优选的，所述进料管和连接管分别处于污水防堵处理箱的两侧，且进料管处于污水过滤网倾斜结构高处的一侧，连接管处于污水过滤网倾斜结构低处的一侧。

[0008] 优选的，所述螺旋除污杆处于污水过滤网的V型结构内，且螺旋除污杆与污水过滤网内侧底部接触连接。

[0009] 优选的，所述安装座处于螺旋除污杆上方，且螺旋除污杆卡合于安装座内。

[0010] 与现有技术相比，本实用新型的有益效果是：该污水处理的进出料管道防堵塞装置在进料管与连接管之间设置了污水防堵处理箱，在污水进料过程中对污水进行过滤除杂处理，以防污水输送过程中杂质积附在连接管内造成堵塞，同时污水防堵处理箱能够高效的进行杂质的清理，以防污水防堵处理箱内的过滤网堵塞。该污水处理的进出料管道防堵塞装置内设置了倾斜设置的污水过滤网，且污水过滤网呈V型设置，易于污水过滤处理，污水过滤网的V型槽内设置了螺旋除污杆，能够高效的对污水过滤网进行清理。

附图说明

[0011] 图1为本实用新型一种污水处理的进出料管道防堵塞装置结构示意图；

[0012] 图2为本实用新型一种污水处理的进出料管道防堵塞装置侧视图。

[0013] 图中：1、防堵塞装置主体；2、污水过滤网；3、进料管；4、连接管；5、螺旋除污杆；6、污水防堵处理箱；7、安装座；8、排污通道；9、控制阀；10、污水处理腔。

具体实施方式

[0014] 下面将结合本实用新型实施例中的附图，对本实用新型实施例中的技术方案进行清楚、完整地描述，显然，所描述的实施例仅仅是本实用新型一部分实施例，而不是全部的实施例。基于本实用新型中的实施例，本领域普通技术人员在没有做出创造性劳动前提下所获得的所有其他实施例，都属于本实用新型保护的范围。

[0015] 请参阅图1-2，本实用新型提供一种技术方案：一种污水处理的进出料管道防堵塞装置，包括防堵塞装置主体1，防堵塞装置主体1上设有污水防堵处理箱6，且污水防堵处理箱6上下两端分别连接有进料管3和连接管4，进料管3和连接管4分别处于污水防堵处理箱6的两侧，且进料管3处于污水过滤网2倾斜结构高处的一侧，连接管4处于污水过滤网2倾斜结构低处的一侧，此结构使得污水可以通过进料管3直接排到污水过滤网2上方，污水由污水过滤网2过滤后可由连接管4排走进行污水的输送处理，进料管3和连接管4分别处于污水防堵处理箱6的两侧，可以增加污水在污水处理腔10内的流动行程，避免过滤效果差，污水防堵处理箱6其中一侧设有安装座7，且安装座7下端连接有排污通道8，并且排污通道8内安装有控制阀9，安装座7处于螺旋除污杆5上方，且螺旋除污杆5卡合于安装座7内，此结构螺旋除污杆5能够通过安装座7进行安装定位处理，让螺旋除污杆5对污水过滤网2清理后能够排出杂质，污水防堵处理箱6内设有污水处理腔10，且污水处理腔10内卡合有污水过滤网2，污水过滤网2倾斜设置，且污水过滤网2呈V型结构，此结构污水过滤网2可以对污水进行过滤处理，避免杂质进入连接管4内，从而避免连接管4被杂质堵塞，污水过滤网2通过V型结构可以增加过滤面，提高过滤效率，并且污水处理腔10内还安装有螺旋除污杆5，螺旋除污杆5处于污水过滤网2的V型结构内，且螺旋除污杆5与污水过滤网2内侧底部接触连接，此结构螺旋除污杆5通过现有的电机进行驱动，使螺旋除污杆5在转动过程中对污水过滤网2上与螺旋除污杆5接触的部位进行清理，以防污水过滤网2堵塞，由螺旋除污杆5清理的污水可通过排到排污通道8处，打开控制阀9即可对排污通道8内的杂质进行清理。

[0016] 工作原理：在使用该污水处理的进出料管道防堵塞装置时，首先污水处理过程中，污水通过进料管3进入防堵塞装置主体1内进行除杂处理，污水通过进料管3进入污水防堵处理箱6内后落在污水过滤网2上，使污水在重力与冲击力的作用下撞击到污水过滤网2上，液体穿过污水过滤网2后由连接管4排至污水处理腔10，杂质由污水过滤网2过滤后积附在污水过滤网2上，避免了杂质在连接管4内堆积而造成连接管4堵塞，对污水过滤网2进行清理时，启动螺旋除污杆5，让螺旋除污杆5对污水过滤网2与螺旋除污杆5接触的部位进行清理，螺旋除污杆5对污水过滤网2上的杂质刮除后，杂质被输送到安装座7处，之后杂质堆积在排污通道8，清理杂质时，打开控制阀9即可，从而完成一系列工作。

[0017] 尽管参照前述实施例对本实用新型进行了详细的说明，对于本领域的技术人员来说，其依然可以对前述各实施例所记载的技术方案进行修改，或者对其中部分技术特征进

行等同替换，凡在本实用新型的精神和原则之内，所作的任何修改、等同替换、改进等，均应包含在本实用新型的保护范围之内。

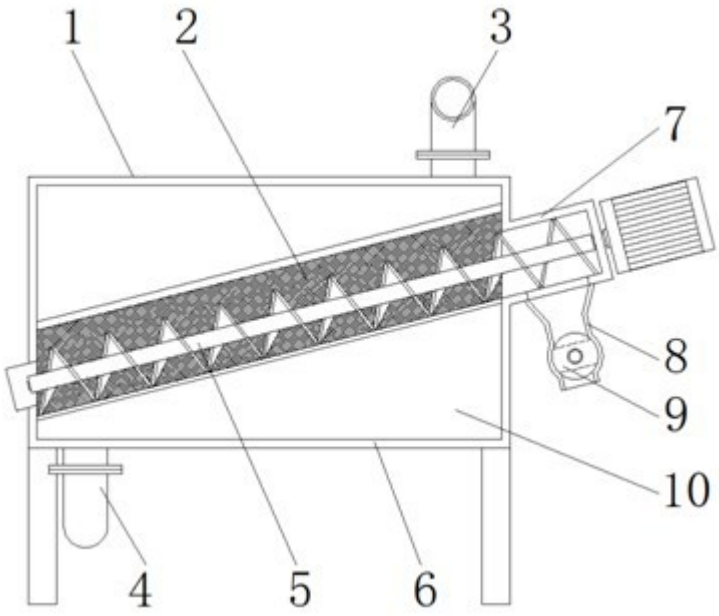

图1

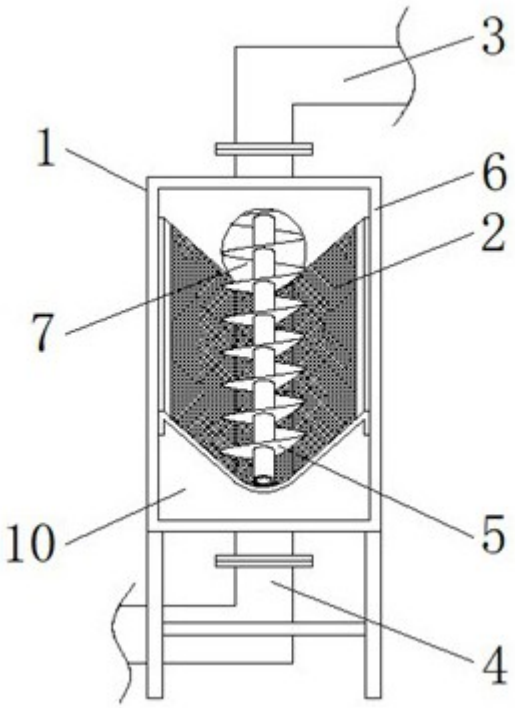

图2