(19)中华人民共和国国家知识产权局

(12)实用新型专利

(10)授权公告号 CN 203473507 U
(45)授权公告日 2014.03.12

(21)申请号 201320407278.1

(22)申请日 2013.05.10

(73)专利权人 刮拉瓶盖股份公司
地址 意大利亚历山德里亚

(72)发明人 马尔科·焦万尼尼 卢卡·维亚莱

(74)专利代理机构 中原信达知识产权代理有限责任公司 11219
代理人 沈同全 车文

(51)Int.Cl.
B65D 55/06(2006.01)

权利要求书2页 说明书4页 附图5页

(54)实用新型名称

显窃封闭件

(57)摘要

本实用新型涉及一种显窃封闭件(1),该显窃封闭件(1)用于具有颈部(12)的容器(10)。封闭件(1)包括其中套筒(21)适于被布置在容器(10)的颈部(12)的周围的套筒(21)的倾倒器(20)、倾倒本体(22)和环状凸缘(23);帽(30),该帽(30)适于以可移除的方式与倾倒本体(22)相连;以及管状裙部(40),该管状裙部(40)被布置在套筒(21)的外部的周围。显窃封闭件(1)进一步包括撕下密封件(50),该撕下密封件(50)被布置在帽(30)的周围和至少部分地在管状裙部(40)的周围。撕下密封件(50)包括至少一个易碎部分(51),该易碎部分(51)在由于尝试通过限制所述管状裙部(40)以使其越过所述环状凸缘(23)来中止使管状裙部(40)滑离的管状裙部(40)的径向加宽。

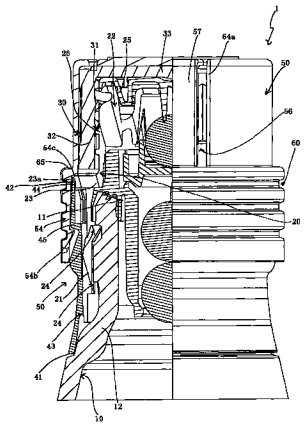

CN 203473507 U

1. 一种显窃封闭件(1),所述显窃封闭件(1)用于具有颈部(12)和口部(11)的容器(10),其特征在于,所述显窃封闭件(1)具有轴线(X-X)并且包括:

倾倒器(20),所述倾倒器(20)具有:套筒(21),所述套筒(21)适于布置成围绕所述容器(10)的颈部(12)并且被沿着所述轴线(X-X)并旋转地绕所述轴线(X-X)固定到所述颈部(12);倾倒本体(22),所述倾倒本体(22)被牢固地连接到所述套筒(21);以及环状凸缘(23),所述环状凸缘(23)在所述套筒(21)的外部径向地延伸,所述套筒具有用于将所述套筒(21)轴向地和旋转地附接到所述颈部(12)的装置(24),且所述倾倒本体(22)具有倾倒孔(25)和外螺纹(26),

帽(30),所述帽(30)适于以可移除的方式与所述倾倒本体(22)相连接,用于打开和关闭所述倾倒孔(25),所述帽(30)具有内螺纹(31)用于接合所述倾倒本体(22)的外螺纹(26),

管状裙部(40),所述管状裙部(40)被布置在绕所述套筒(21)的外部,所述管状裙部(40)在自由的下端边缘(41)和上端边缘(42)之间延伸,所述上端边缘(42)被接合在所述环状凸缘(23)的下方,以将所述管状裙部(40)轴向向上地限制到所述套筒(21),

轴向止动构件(43),所述轴向止动构件(43)设置在所述管状裙部(40)的内侧并设置在所述套筒(21)的外部,且所述轴向止动构件(43)相互协作以将所述管状裙部(40)轴向向下地限制到所述套筒(21),

其中:

所述显窃封闭件(1)进一步包括撕下密封件(50),所述撕下密封件(50)被布置成围绕所述帽(30)且至少部分地围绕所述管状裙部(40),

所述撕下密封件(50)包括至少一个易碎部分(51),所述易碎部分(51)适于在由于通过限制所述管状裙部(40)以越过所述环状凸缘(23)以尝试使所述管状裙部(40)滑离而径向加宽所述管状裙部 (40)时破裂。

2. 根据权利要求1所述的显窃封闭件(1),其特征在于,所述撕下密封件(50)包括管状本体(52),所述管状本体(52)具有顶部凸缘(53)和管状套管(54),所述顶部凸缘(53)在所述管状本体(52)的内部径向地延伸,所述管状套管(54)从所述顶部凸缘(53)到底端(58)沿着所述帽(30)和部分地沿着所述管状裙部(40)纵向地延伸,

两个纵向切割部(55、56)形成在所述管状套管(54)中以在所述管状套管(54)的纵向边缘之间形成撕下凸片(57),用于一旦已经撕下所述撕下密封件(50)就移除所述撕下密封件(50),

所述撕下密封件(50)包括形成在两个切割部(55、56)中的多个易碎部分(51),所述易碎部分(51)作为在所述撕下凸片(57)和所述管状套管(54)的纵向边缘之间的易碎桥接件。

3. 根据权利要求2所述的显窃封闭件(1),其特征在于,所述撕下密封件(50)被轴向向上和向下地限制到所述管状裙部(40)。

4. 根据权利要求3所述的显窃封闭件(1),其特征在于,多个抵靠部(54b)形成在所述管状套管(54)的内侧且向内侧突出以在下方抵靠环状阶梯(45)的形成在所述管状裙部(40)上的部分,并且环状肩部(54c)分别地形成在所述管状套管(54)上且坐放在所述环状凸缘(23)上以将所述撕下密封件(50)轴向向上和向下地限制到所述管状裙部(40)。

5. 根据权利要求 4 所述的显窃封闭件（1），其特征在于，所述撕下凸片（57）大致从所述管状本体（52）的底端（58）延伸到所述顶部凸缘（53）并且在所述帽（30）的上方扩展以限定凸片部分（59），所述凸片部分（59）适于被撕下以移除所述撕下密封件（50）。

6. 根据权利要求 5 所述的显窃封闭件（1），其特征在于，管状带（60）被安装成围绕所述管状本体（52）的从所述底端（58）延伸到所述环状肩部（54c）的部分（62），以形成具有凸起（63）和凹陷（64）的环状扩大部。

7. 根据权利要求 6 所述的显窃封闭件（1），其特征在于，所述管状带（60）由金属材料制成，并被滚压在所述环状扩大部（62）上，以与所述凸起（63）和所述凹陷（64）的形状一致，被滚压的管状带（60）具有环状上边缘（65），所述环状上边缘（65）具有多个切割部（61），所述切割部（61）被环形地间隔开地布置并适于在径向加宽所述管状套管（54）时破裂。

8. 根据权利要求 7 所述的显窃封闭件（1），其特征在于，所述金属材料是铝。

9. 根据权利要求 1 所述的显窃封闭件（1），其特征在于，所述套筒（21）、所述倾倒本体（22）和所述环状凸缘（23）被以一体的方式制成。

10. 根据权利要求 1 所述的显窃封闭件（1），其特征在于，轴向切口（44）在所述上端边缘（42）处设置在所述管状裙部（40）的内部，所述轴向切口（44）在由于通过限制所述管状裙部（40）以越过所述环状凸缘（23）以尝试使所述管状裙部（40）滑离而径向加宽所述管状裙部（40）时破裂。

显窃封闭件

技术领域

[0001] 本实用新型涉及一种显窃封闭件，该显窃封闭件用于液体的瓶，尤其是涉及一种用于昂贵的饮料诸如烈性酒的瓶的显窃封闭件，该显窃封闭件包括如下的装置，该装置能够提供为了欺骗性原因，例如以假冒的饮料置换瓶中的原始的昂贵饮料，而尝试将封闭件与瓶移除的证明。

背景技术

[0002] CN200710004094 公开了一种用于具有颈部和口部的容器的显窃封闭件。封闭件包括：倾倒器，该倾倒器具有套筒、在套筒的外部径向地延伸的环状凸缘和适于被固定到容器的颈部的倾倒本体；帽，该帽适于被以可移除的方式与倾倒本体相连；以及管状裙部，该管状裙部被布置在套筒的外部的周围并被在轴向上限制到套筒。

[0003] 在使管状裙部轴向地滑离的任何尝试中，管状裙部被限制，以使管状裙部经过凸缘而经受径向加宽。该径向加宽使管状裙部破裂，从而证明了损坏封闭件的尝试。

[0004] 已经发现，在某些情况下，该径向加宽不足以允许管状裙部破裂。

[0005] 综上所述，本实用新型的目的是提供以上提到的具有更有效和更可靠的显窃布置的封闭件。

实用新型内容

[0006] 根据本实用新型，通过提供一种显窃封闭件来实现该目的。

[0007] 根据本实用新型，提供一种显窃封闭件，所述显窃封闭件用于具有颈部和口部的容器，其特征在于，所述显窃封闭件具有轴线并且包括：倾倒器，所述倾倒器具有：套筒，所述套筒适于布置成围绕所述容器的颈部并且被沿着所述轴线并旋转地绕所述轴线固定到所述颈部；倾倒本体，所述倾倒本体被牢固地连接到所述套筒；以及环状凸缘，所述环状凸缘在所述套筒的外部径向地延伸，所述套筒具有用于将所述套筒轴向地和旋转地附接到所述颈部的装置，且所述倾倒本体具有倾倒孔和外螺纹，帽，所述帽适于以可移除的方式与所述倾倒本体相连接，用于打开和关闭所述倾倒孔，所述帽具有内螺纹用于接合所述倾倒本体的外螺纹，管状裙部，所述管状裙部被布置在绕所述套筒的外部，所述管状裙部在自由的下端边缘和上端边缘之间延伸，所述上端边缘被接合在所述环状凸缘的下方，以将所述管状裙部轴向向上地限制到所述套筒，轴向止动构件，所述轴向止动构件设置在所述管状裙部的内侧并设置在所述套筒的外部，且所述轴向止动构件相互协作以将所述管状裙部轴向向下地限制到所述套筒，其中：所述显窃封闭件进一步包括撕下密封件，所述撕下密封件被布置成围绕所述帽且至少部分地围绕所述管状裙部，所述撕下密封件包括至少一个易碎部分，所述易碎部分适于在由于通过限制所述管状裙部以越过所述环状凸缘以尝试使所述管状裙部滑离而径向加宽所述管状裙部时破裂。

[0008] 优选地，所述撕下密封件包括管状本体，所述管状本体具有顶部凸缘和管状套管，所述顶部凸缘在所述管状本体的内部径向地延伸，所述管状套管从所述顶部凸缘到底端沿

着所述帽和部分地沿着所述管状裙部纵向地延伸，两个纵向切割部形成在所述管状套管中以在所述管状套管的纵向边缘之间形成撕下凸片，用于一旦已经撕下所述撕下密封件就移除所述撕下密封件，所述撕下密封件包括形成在两个切割部中的多个易碎部分，所述易碎部分作为在所述撕下凸片和所述管状套管的纵向边缘之间的易碎桥接件。

[0009] 优选地，所述撕下密封件被轴向向上和向下地限制到所述管状裙部。

[0010] 优选地，多个抵靠部形成在所述管状套管的内侧且向内侧突出以在下方抵靠环状阶梯的形成在所述管状裙部上的部分，并且环状肩部分别地形成在所述管状套管上且坐放在所述环状凸缘上以将所述撕下密封件轴向向上和向下地限制到所述管状裙部。

[0011] 优选地，所述撕下凸片大致从所述管状本体的底端延伸到所述顶部凸缘并且在所述帽的上方扩展以限定凸片部分，所述凸片部分适于被撕下以移除所述撕下密封件。

[0012] 优选地，管状带被安装成围绕所述管状本体的从所述底端延伸到所述环状肩部的部分，以形成具有凸起和凹陷的环状扩大部。

[0013] 优选地，所述管状带由金属材料制成，并被滚压在所述环状扩大部上，以与所述凸起和所述凹陷的形状一致，被滚压的管状带具有环状上边缘，所述环状上边缘具有多个切割部，所述切割部被环形地间隔开地布置并适于在径向加宽所述管状套管时破裂。

[0014] 优选地，所述金属材料是铝。

[0015] 优选地，所述套筒、所述倾倒本体和所述环状凸缘被以一体的方式制成。

[0016] 优选地，轴向切口在所述上端边缘处设置在所述管状裙部的内部，所述轴向切口在由于通过限制所述管状裙部以越过所述环状凸缘以尝试使所述管状裙部滑离而径向加宽所述管状裙部时破裂。

[0017] 由此，根据该实用新型的封闭件提供了一种更有效和更可靠的显 窃布置。

附图说明

[0018] 通过参考附图被假定为非限制性实例的一个实用实施例的以下详细说明，会呈现本实用新型的特性和优点，在该附图中：

[0019] 图 1 示出了根据本实用新型的实施例的封闭件的透视图，

[0020] 图 2 示出了图 1 的封闭件的平面图，

[0021] 图 3 示出了图 2 的封闭件的局部截面图，

[0022] 图 4 示出了图 1 的不带有管状带的封闭件的平面图，

[0023] 图 5 示出了图 4 的封闭件的局部截面图。

具体实施方式

[0024] 参考图 1 至图 5，示出了根据本实用新型的显窃封闭件 1。

[0025] 封闭件 1 旨在使容器 10，例如瓶诸如例如用于昂贵的烈性酒的玻璃瓶的口部 11 封闭。

[0026] 容器 10 包括颈部 12，该颈部 12 以口部 11 终止。

[0027] 封闭件 1 具有轴线 X-X，并包括倾倒器 20、帽 30 和管状裙部 40。

[0028] 有利地，倾倒器 20、帽 30 和管状裙部 40 由塑料材料制成。

[0029] 倾倒器 20 包括：套筒 21，该套筒 21 适于被布置在容器 10 的颈部 12 的周围；倾倒

本体 22，该倾倒本体 22 被牢固地连接到套筒 21 ；以及环状凸缘 23，该环状凸缘 23 在套筒 21 的外部径向地延伸。

[0030] 根据附图中示出的实施例，套筒 21 和倾倒本体 22 以及环状凸缘 23 被以一体的方式制成。替代地，套筒 21 和倾倒本体 22 可以通过连接装置被连接。

[0031] 套筒 21 适于沿着轴线 X-X 并绕轴线 X-X 被旋转地固定到颈部 12。为此目的，套筒 21 具有用于使套筒 21 和因此倾倒本体 22 轴向地和旋转地附接到颈部 12 的装置 24。这些装置是常规的，且不会进一步描述这些装置。

[0032] 倾倒本体 22 具有倾倒孔 25 和外螺纹 26。

[0033] 帽 30 适于被以可移除的方式与倾倒本体 22 相连，用于打开和关闭倾倒孔 25。为此目的，帽 30 具有内螺纹 31，用于与倾倒本体 22 的外螺纹 26 接合。

[0034] 特别地，帽 30 包括管状元件 32，该管状元件 32 设置在内螺纹 31 的内侧。管状元件 32 在顶端处通过平面壁 33 封闭，并在底端处敞开。

[0035] 管状裙部 40 被布置在套筒 21 的外部的周围，并在下自由端边缘 41 和上端边缘 42 之间延伸。上端边缘 42 被接合在凸缘 23 的下方，以将管状裙部 40 轴向向上地限制到套筒 21。

[0036] 特别地，凸缘 23 具有接合在上端边缘 42 的上方的环状突起 23a。

[0037] 轴向止动构件 43 设置在管状裙部 40 的内部且在套筒 21 的外部，并且轴向止动构件 43 相互协作以将管状裙部 40 轴向向下地限制到套筒 21。

[0038] 有利地，轴向切口 44 在上端 42 处设置在管状裙部 40 的内部。轴向切口 44 适于在由于尝试使管状裙部 40 滑离以限制管状裙部 40 的上端边缘 42 越过环状凸缘 23 而径向加宽该管状裙部 40 时破裂，从而证明了发生的损坏封闭件 1 的尝试。另外，这些轴向切口 44 与设置在套筒 21 的外部的构件相互协作，以将管状裙部 40 旋转地限制到套筒 21。

[0039] 封闭件 1 进一步包括撕下密封件 50，该撕下密封件 50 被布置在帽 30 的周围，并至少部分地在管状裙部 40 的周围。

[0040] 在附图中示出的实施例中，撕下密封件 50 由塑料材料制成。然而，撕下密封件 50 可以由金属材料诸如铝制成。

[0041] 撕下密封件 50 包括至少一个易碎部分 51，该易碎部分 51 适于在由于尝试通过限制管状裙部 40 特别是上端边缘 42 越过环状凸缘 23 以使管状裙部 40 滑离而径向加宽该管状裙部 40 时破裂。

[0042] 实际上，一旦封闭件 1 被安装在颈部 12 上，封闭件 1 就通过套筒 21 被牢固地连接到颈部 12。在此情形中，使管状裙部 40 滑离以使将套筒 21 轴向地和旋转地附接到颈部 12 的装置 24 接入的任何尝试都限制了管状裙部 40 的上端边缘 42 越过环状凸缘 23。这造成管状裙部 40 的径向加宽，这反过来作用在撕下密封件 50 上，从而确定易碎部分 51 的断裂，这证明了发生的损坏封闭件 1 的尝试。

[0043] 根据一个实施例，撕下密封件 50 包括管状本体 52，该管状本体 52 具有在管状本体 52 的内部径向地延伸的顶部凸缘 53 以及从顶部凸缘 53 沿着帽 30 和部分地沿着管状裙部 40 而纵向地延伸到底端 58 的管状套管 54。两个纵向切割部 55、56 形成在管状套管 54 中以在管状套管 54 的纵向边缘 54a 之间形成撕下凸片 57，用于一旦该撕下凸片 57 已经被撕下就移除该撕下密封件 50。

[0044] 撕下凸片 57 大致从管状本体 52 的底端 58 延伸到顶部凸缘 53，且撕下凸片 57 还在帽 30 的上方扩展从而限定适于被撕下以移除撕下密封件 50 的凸片部分 59。

[0045] 在附图中示出的实施例中，撕下密封件 50 包括多个易碎部分 51， 该易碎部分 51 作为在撕下凸片 57 和管状套管 54 的纵向边缘之间的易碎桥接件而形成在两个切割部 55、56 中。

[0046] 撕下密封件 50 被轴向向上地限制到管状裙部 40。为此目的，多个抵靠部 54b 形成在管状套管 54 的内侧，且抵靠部 54b 向内侧突出，以抵靠环状阶梯 45 的形成在管状裙部 40 上的部分的下方。

[0047] 环状肩部 54c 形成在管状套管 54 上，且坐放在环状凸缘 23 上，以有助于与坐放在平面壁 33 上的顶部凸缘 53 一起将撕下密封件 50 轴向向下地限制到管状裙部 40。

[0048] 根据一个实施例，封闭件 1 包括管状带 60，该管状带 60 被安装在管状本体 52 的一部分的周围。特别地，管状带 60 被安装在管状本体 52 的从底端 58 延伸到环状肩部 54c 的部分 62 的周围。该部分形成具有凸起 63 和凹陷 64 的环状扩大部。

[0049] 有利地，管状带 60 由金属材料诸如铝制成，并被滚压在环状扩大部 62 上以与凸起 63 和凹陷 64 的形状一致。

[0050] 被滚压的管状带 60 具有包括多个切割部 61 的环状上边缘 65，该切割部 61 被环形地间隔地布置。如上所述，使管状裙部 40 滑离的任何尝试造成管状裙部 40 的径向加宽，这反过来作用在撕下密封件 50 上，特别是在管状套管 54 上，从而确定了管状套管 54 的径向加宽，并且因此确定了易碎部分 51 的断裂。另外，管状套管 54 的径向加宽造成管状带 60 的径向加宽。由于形成在管状带 60 上的切割部 61，管状带 60 在切割部 61 处经受破坏，这证明了发生的损坏封闭件 1 的尝试。

[0051] 本实用新型已经描述的方式不会旨在以任何方式限制它的操作和实施。

[0052] 要意识到，本实用新型的封闭件满足预期的目的。此外，本封闭件将简单制造过程的优点与使用和操作的强度和易进行组合。

[0053] 本领域中的一般技术人员会明显意识到，在多个变化和变体可以被做出为上文所述的布置，以满足附带和特定的需求。例如，除非相反由明显的技术限制强加地，在适当的适配的情况下，优选实施例中描述的任何特征可以明确地用于其它实施例中。

[0054] 同样，封闭部件的连续性可以被任何方式破坏，只要相关部件没有功能变化。此外，响应于技术要求，微小的锥度可以用于上述作为环形、圆柱形的部分。

[0055] 如以上所限定，所有变化会落入本实用新型的范围内。

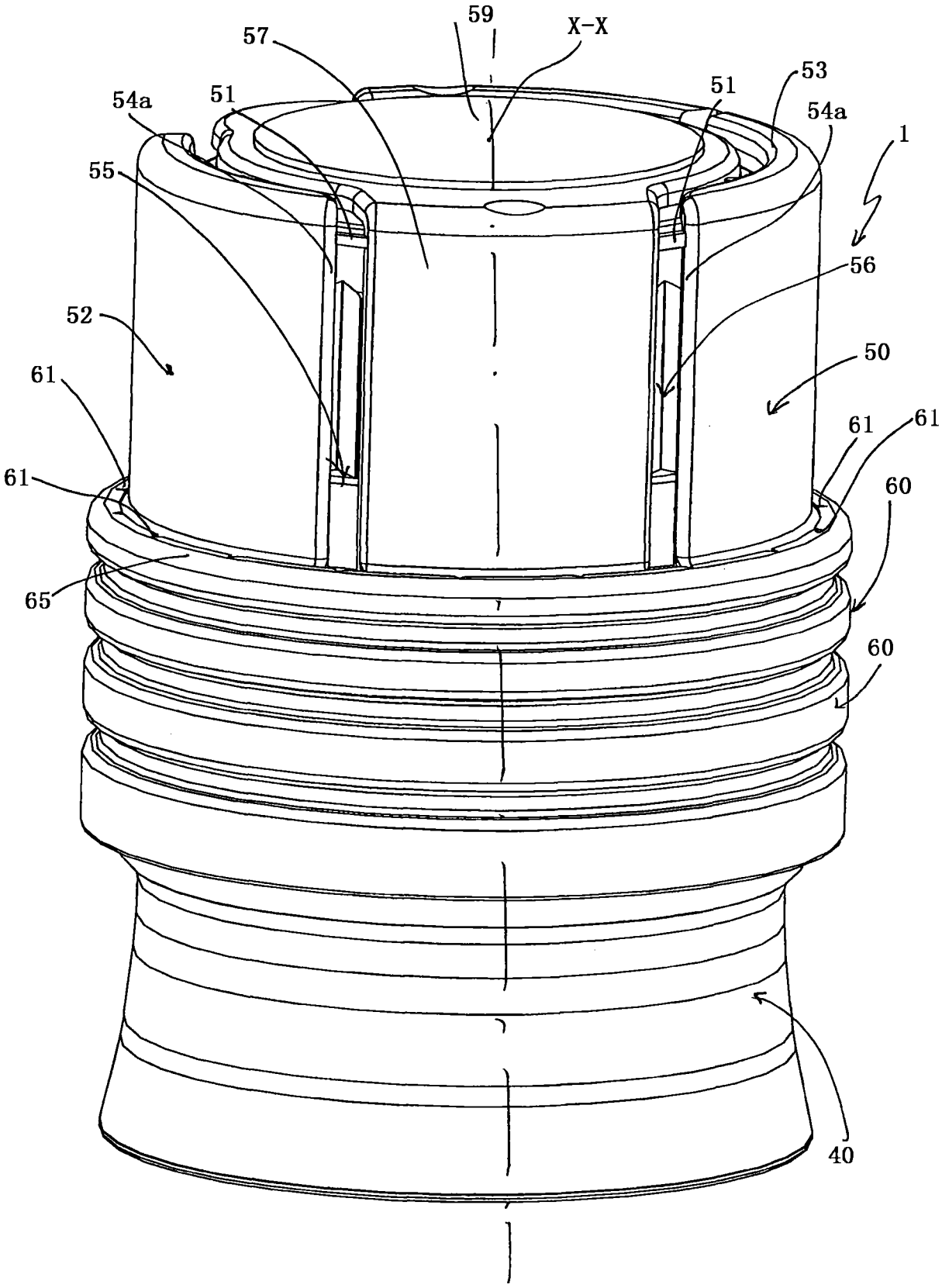

图 1

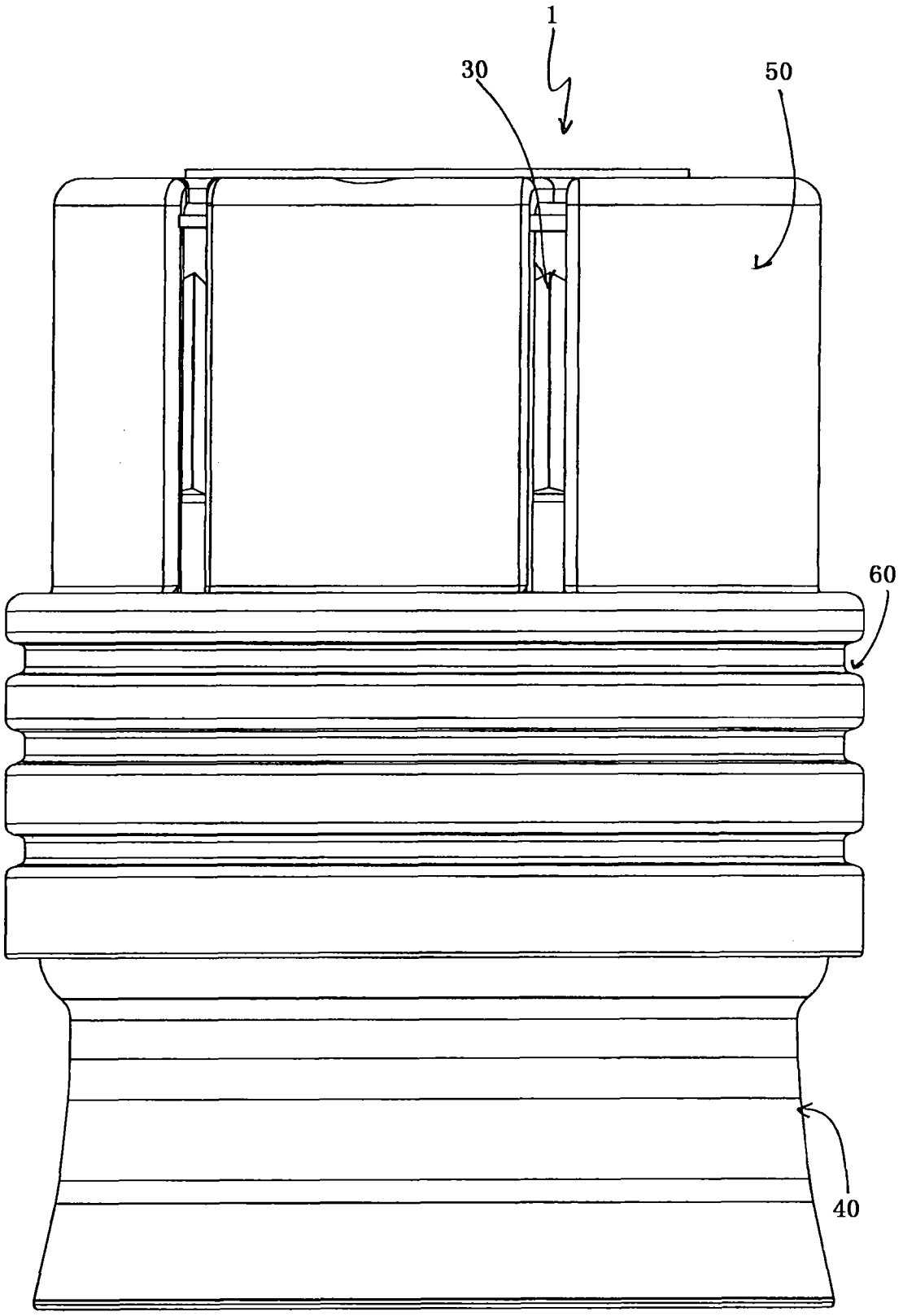

图 2

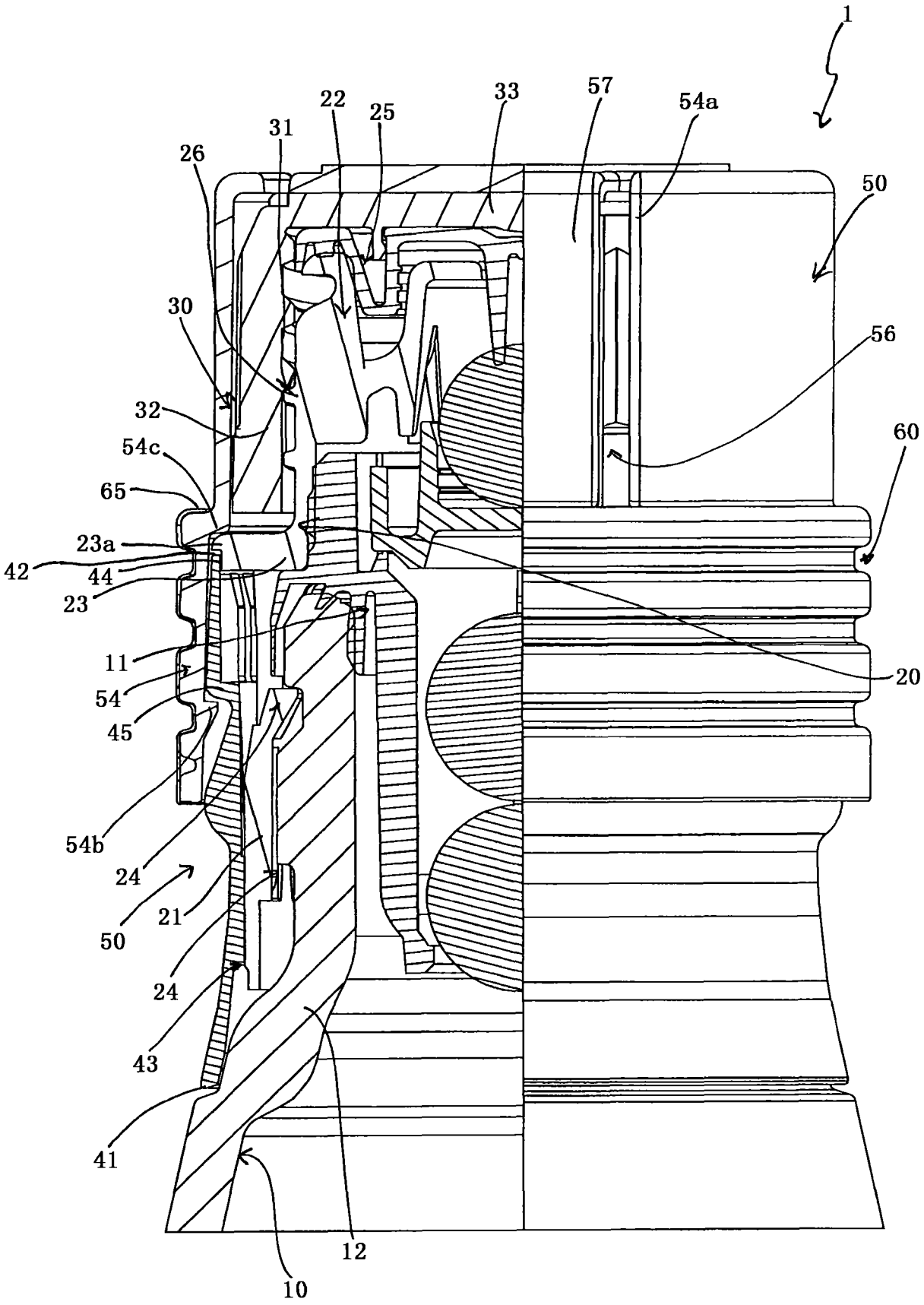
1
22
25
33
57
54a
31
26
50
30
56
32
60
54c
65
23a
42
44
23
20
11
54
45
54b
24
21
50
24
43
41
12
10

图 3

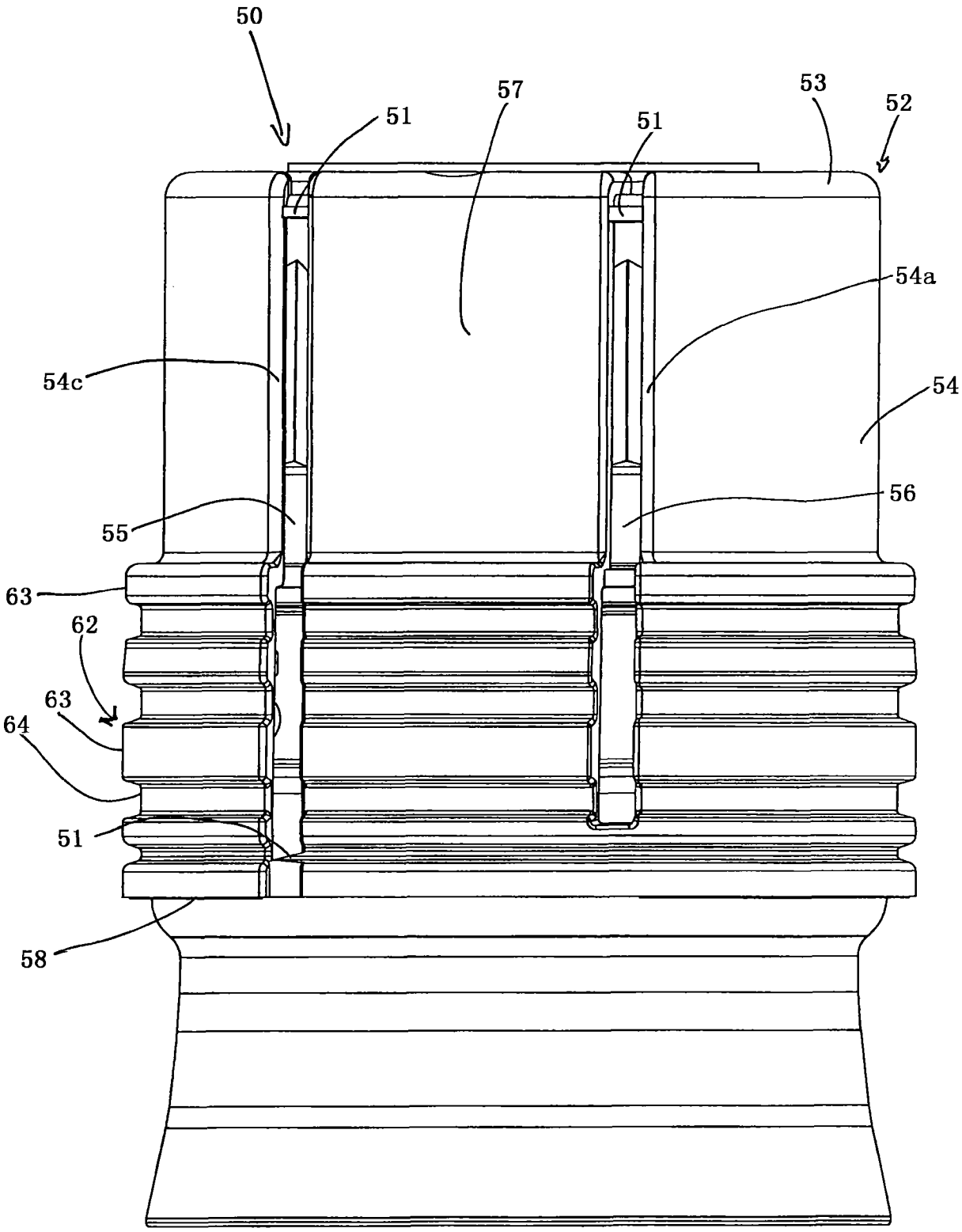

图 4

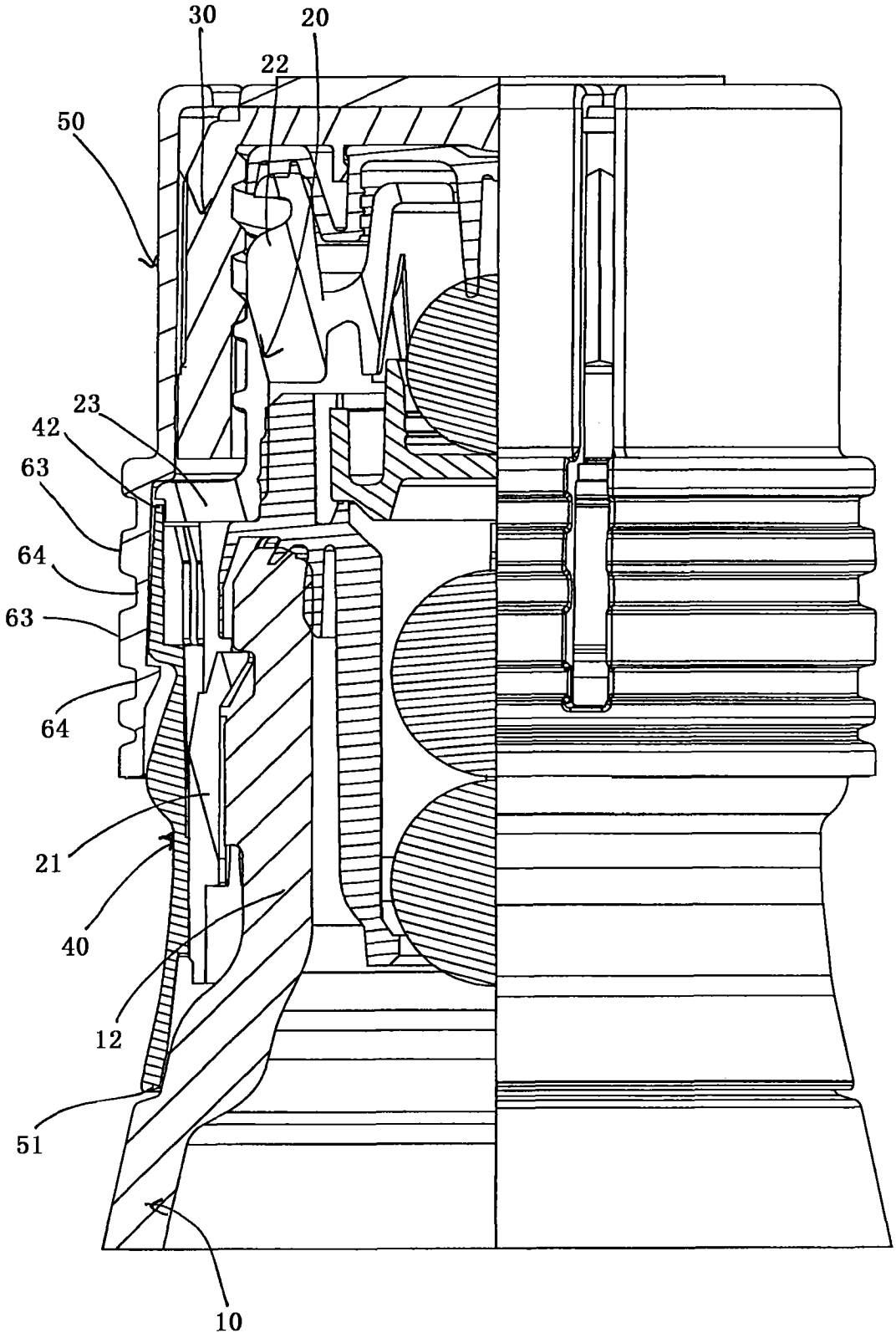

图 5