(19)中华人民共和国国家知识产权局

(12)实用新型专利

(10)授权公告号 CN 202364906 U
(45)授权公告日 2012.08.08

(21)申请号 201120512446.4

(22)申请日 2011.12.09

(73)专利权人 朱俊青
地址 401120 重庆市渝北区实验中学

(72)发明人 朱俊青

(51)Int.Cl.
A43B 3/10(2006.01)
F21V 33/00(2006.01)

权利要求书 1 页 说明书 1 页 附图 1 页

(54)实用新型名称

带LED灯的拖鞋

(57)摘要

带LED的拖鞋，其特征是：在拖鞋底部安装蓄电池，在拖鞋底部安装LED灯，在拖鞋底部安装开关，LED灯通过导线和开关相连，开关通过导线和蓄电池相连。其有益效果是：在拖鞋上安装LED灯，不仅能在夜晚提供随身携带的光源，而且耗电量低，节省电能。

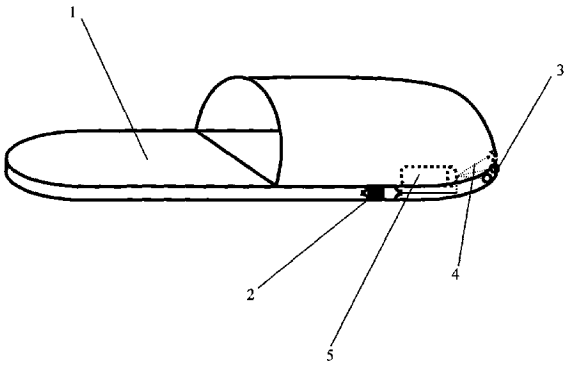

CN 202364906 U

1. 带 LED 的拖鞋，其特征是 :在拖鞋底部安装蓄电池，在拖鞋底部安装 LED 灯，在拖鞋底部安装开关，LED 灯通过导线和开关相连，开关通过导线和蓄电池相连。

带 LED 灯的拖鞋

技术领域

[0001] 本实用新型涉及一种拖鞋，特别是一种带 LED 灯的拖鞋。

背景技术

[0002] 每当夜晚的时候，或者是停电的时候，手电筒不会随时放在身边，蜡烛又不安全，需要一种能随身携带的光源保证夜晚或者停电的时候的照明。

发明内容

[0003] 本实用新型的目的就是要解决上述背景技术中提到的问题，提供一种带 LED 的拖鞋。

[0004] 本实用新型采用的技术方案是：带 LED 灯的拖鞋，其特征是：在拖鞋底部安装蓄电池，在拖鞋底部安装 LED 灯，在拖鞋底部安装开关，LED 灯通过导线和开关相连，开关通过导线和蓄电池相连。

[0005] 本实用新型的有益效果是：在拖鞋上安装 LED 灯，不仅能在夜晚提供随身携带的光源，而且耗电量低，节省电能。

附图说明

[0006] 下面结合附图和实例对本实用新型作进一步详细说明。

[0007] 图为本实用新型的结构示意图。

[0008] 图中：1、拖鞋，2、开关，3、LED 灯，4、导线，5、蓄电池

具体实施方式

[0009] 如图，带 LED 灯的拖鞋，其特征是：带 LED 灯的拖鞋，其特征是：在拖鞋 1 底部安装蓄电池 5，在拖鞋 1 底部安装 LED 灯 3，在拖鞋 1 底部安装开关 2，LED 灯 3 通过导线 4 和开关 2 相连，开关 2 通过导线 4 和蓄电池 5 相连。其有益效果是：在拖鞋上安装 LED 灯，不仅能在夜晚提供随身携带的光源，而且耗电量低，节省电能。

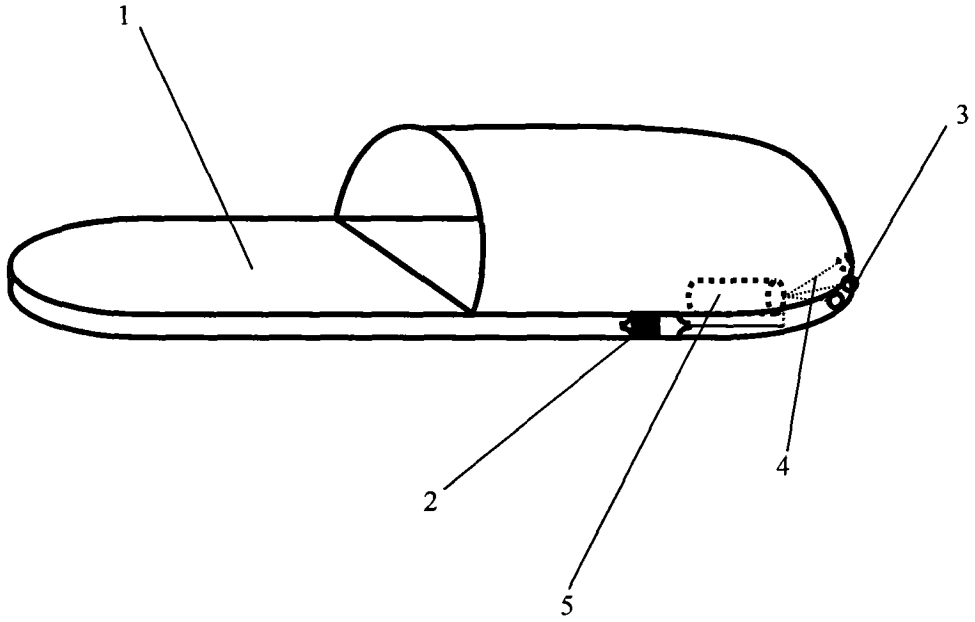
1
3
2
4
5