(19)国家知识产权局

(12)实用新型专利

(10)授权公告号 CN 219168047 U
(45)授权公告日 2023.06.13

(21)申请号 202223564122.2

(22)申请日 2022.12.31

(73)专利权人 长葛市大阳纸业有限公司
地址 461500 河南省许昌市长葛市产业集聚区未来路东侧、燕山路以北

(72)发明人 孙景锋 徐建松 肖伟伟 宋书敏 白有占 赵盼盼 刘彦良 胡梦媛 曲利霞

(51)Int.Cl.
B01D 50/60(2022.01)
B01D 46/64(2022.01)
B01D 47/06(2006.01)

权利要求书1页 说明书4页 附图3页

(54)实用新型名称

一种便于回收废渣的印刷废气处理器

(57)摘要

本实用新型涉及废气处理技术领域，且公开了一种便于回收废渣的印刷废气处理器，包括分离箱，所述分离箱的底端固定连接有第二支撑腿，所述分离箱的底端固定连接有出水口，所述分离箱的外壁固定连接有回收机构，所述回收机构的一端固定连接有喷淋机构，所述分离箱的外壁固定连接有进气管，所述分离箱的内壁开设有滑槽，所述滑槽的内壁活动贴合连接有滚轮，所述滚轮的外壁轴承连接有连接杆，所述连接杆的一端固定连接有收集机构，通过设置的喷淋机构能够分离废渣，通过喷淋口能够将水雾化然后喷出，然后将废气里面的印刷废渣冲落，同时也能清除废气中的灰尘，让废气更加的干净，剥离了废渣的废气会进入过滤箱内进行净化，可以让滤芯更加的耐用。

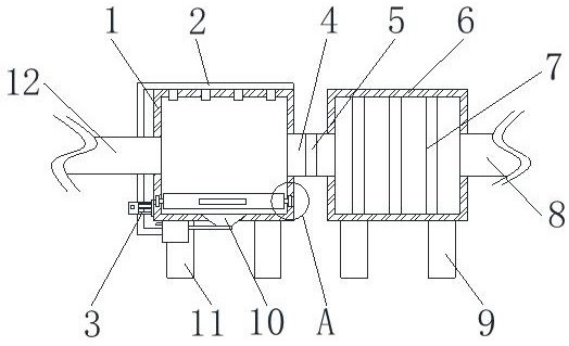

CN 219168047 U

1.一种便于回收废渣的印刷废气处理器,包括分离箱(1),其特征在于:所述分离箱(1)的底端固定连接有第二支撑腿(11),所述分离箱(1)的底端固定连接有出水口(10),所述分离箱(1)的外壁固定连接有回收机构(3),所述回收机构(3)的一端固定连接有喷淋机构(2),所述分离箱(1)的外壁固定连接有进气管(12),所述分离箱(1)的内壁开设有滑槽(15),所述滑槽(15)的内壁活动贴合连接有滚轮(16),所述滚轮(16)的外壁轴承连接有连接杆(14),所述连接杆(14)的一端固定连接有收集机构(13);所述分离箱(1)的外壁固定连接有连接管(4),所述连接管(4)的内壁固定连接有防水滤网(5),所述连接管(4)的一端固定连接有过滤箱(6),所述过滤箱(6)的内壁固定连接有滤芯(7),所述过滤箱(6)的外壁固定连接有第一支撑腿(9),所述过滤箱(6)的外壁固定连接有出气口(8)。

2.根据权利要求1所述的一种便于回收废渣的印刷废气处理器,其特征在于:所述喷淋机构(2)包括有走水管(201),所述走水管(201)的外壁固定连接有喷淋头(202),所述喷淋头(202)的外壁固定连接有喷淋口(203)。

3.根据权利要求1所述的一种便于回收废渣的印刷废气处理器,其特征在于:所述分离箱(1)的外壁固定连接有水泵(301),所述水泵(301)的外壁固定连接有出水管(302)。

4.根据权利要求3所述的一种便于回收废渣的印刷废气处理器,其特征在于:所述出水管(302)的一端固定连接有水箱(304),所述水箱(304)的一端固定连接有进水管(305)。

5.根据权利要求4所述的一种便于回收废渣的印刷废气处理器,其特征在于:所述水箱(304)的外壁固定连接有加水口(303),所述水箱(304)与加水口(303)之间构成一体式结构。

6.根据权利要求1所述的一种便于回收废渣的印刷废气处理器,其特征在于:所述连接杆(14)的一端固定连接有柜体(1301),所述柜体(1301)与连接杆(14)之间为焊接连接。

7.根据权利要求6所述的一种便于回收废渣的印刷废气处理器,其特征在于:所述柜体(1301)的内壁固定连接有过滤网(1303),所述柜体(1301)的外壁固定连接有柜盖(1304)。

8.根据权利要求7所述的一种便于回收废渣的印刷废气处理器,其特征在于:所述柜盖(1304)的外壁固定连接有密封圈(1302),所述柜盖(1304)的外壁固定连接有把手(1305)。

一种便于回收废渣的印刷废气处理器

技术领域

[0001] 本实用新型涉及废气处理技术领域，具体为一种便于回收废渣的印刷废气处理器。

背景技术

[0002] 废气净化主要是指针对工业场所产生的工业废气诸如粉尘颗粒物、烟气烟尘、异味气体、有毒有害气体进行治理的工作。

[0003] 在中国实用新型专利中：如CN214862006U，本实用新型涉及废气处理技术领域，尤其涉及一种便于回收废渣的印刷废气处理装置，解决了现有技术中不便于对印刷废气中的灰尘等颗粒进行过滤、清除和回收，处理效果不理想，污染环境的问题。一种便于回收废渣的印刷废气处理装置，包括处理箱，处理箱的顶部一侧连通有进气管，处理箱的内腔设置有滤网，滤网的底部两侧均设置有固定板，且滤网的底部两侧与两个固定板的顶部之间分别通过挤压弹簧固定连接，滤网的底部固定连接有安装座，并且安装座的内侧通过螺栓固定连接有振动电机，处理箱的内腔固定连接有微生物过滤板。本实用新型便于对印刷废气中的灰尘等颗粒进行过滤、清除和回收，处理效果较好，避免其排出污染环境。

[0004] 针对现有技术存在一下问题：1、上述的一种便于回收废渣的印刷废气处理装置不便于将废气中的残渣分离出来，在处理废气时废渣要是不能分离出来容易堵塞过滤装置，从而导致过滤不完全的现象。

[0005] 2、上述的一种便于回收废渣的印刷废气处理装置不便于将残渣进行收集，上述的装置是用毛刷将过滤网上的残渣清扫掉，而该方式只能清理较大的物体，一些细小的残渣会镶嵌在过滤网内，且没有回收的机构残渣还存留在滤网上。

实用新型内容

[0006] 针对现有技术的不足，本实用新型提供了一种便于回收废渣的印刷废气处理器，具备便于分离废渣与收集废渣等优点，解决了上述背景技术中的问题。

[0007] 为实现上述便于分离废渣与收集废渣的目的，本实用新型提供如下技术方案：一种便于回收废渣的印刷废气处理器，包括分离箱，所述分离箱的底端固定连接有第二支撑腿，所述分离箱的底端固定连接有出水口，所述分离箱的外壁固定连接有回收机构，所述回收机构的一端固定连接有喷淋机构，所述分离箱的外壁固定连接有进气管，所述分离箱的内壁开设有滑槽，所述滑槽的内壁活动贴合连接有滚轮，所述滚轮的外壁轴承连接有连接杆，所述连接杆的一端固定连接有收集机构。

[0008] 所述分离箱的外壁固定连接有连接管，所述连接管的内壁固定连接有防水滤网，所述连接管的一端固定连接有过滤箱，所述过滤箱的内壁固定连接有滤芯，所述过滤箱的外壁固定连接有第一支撑腿，所述过滤箱的外壁固定连接有出气口，通过设置的喷淋机构能够分离废渣，通过喷淋口能够将水雾化然后喷出，然后将废气里面的印刷废渣冲落，同时也能清除废气中的灰尘，让废气更加的干净，剥离了废渣的废气会进入过滤箱内进行净化，

可以让滤芯更加的耐用。

[0009] 优选的，所述喷淋机构包括有走水管，所述走水管的外壁固定连接有喷淋头，所述喷淋头的外壁固定连接有喷淋口，能够将水喷淋出。

[0010] 优选的，所述分离箱的外壁固定连接有水泵，所述水泵的外壁固定连接有出水管，可以将水箱中的水抽出。

[0011] 优选的，所述出水管的一端固定连接有水箱，所述水箱的一端固定连接有进水管，水可以通过进水管流进水箱中。

[0012] 优选的，所述水箱的外壁固定连接有加水口，所述水箱与加水口之间构成一体式结构，能够给水箱内加水。

[0013] 优选的，所述连接杆的一端固定连接有柜体，所述柜体与连接杆之间为焊接连接，连接杆可以带动柜体移动。

[0014] 优选的，所述柜体的内壁固定连接有过滤网，所述柜体的外壁固定连接有柜盖，过滤网可以将水过滤下去。

[0015] 优选的，所述柜盖的外壁固定连接有密封圈，所述柜盖的外壁固定连接有把手，能够让收集机构更加的密封，且可取出。

[0016] 与现有技术相比，本实用新型提供了一种便于回收废渣的印刷废气处理器，具备以下有益效果：1、该一种便于回收废渣的印刷废气处理器，通过设置的喷淋机构能够分离废渣，通过喷淋口能够将水雾化然后喷出，然后将废气里面的印刷废渣冲落，同时也能清除废气中的灰尘，让废气更加的干净，剥离了废渣的废气会进入过滤箱内进行净化，可以让滤芯更加的耐用。

[0017] 2、该一种便于回收废渣的印刷废气处理器，通过设置的收集机构能够将剥离下来的残渣进行收集然后做集中处理，被水冲落下来的废渣会落进收集机构内，然后过滤网会将水过滤下去，而废渣会存留在收集机构内，然后通过把手将收集机构抽出，对废渣进行回收处理。

[0018] 3、该一种便于回收废渣的印刷废气处理器，通过设置的回收机构能够让水可以重复循环利用，可以节约水源，喷淋下来的水会从出水口处流回水箱内，然后水泵会将水重送送到喷淋机构内进行冲淋，以此达到循环的效果，从而可以节约水源，也能节约成本。

附图说明

[0019] 图1为本实用新型正剖图。

[0020] 图2为本实用新型图1中A处放大图。

[0021] 图3为本实用新型喷淋机构结构示意图。

[0022] 图4为本实用新型回收机构结构示意图。

[0023] 图5为本实用新型收集机构结构示意图。

[0024] 图中：1、分离箱；2、喷淋机构；3、回收机构；4、连接管；5、防水滤网；6、过滤箱；7、滤芯；8、出气口；9、第一支撑腿；10、出水口；11、第二支撑腿；12、进气管；13、收集机构；14、连接杆；15、滑槽；16、滚轮；201、走水管；202、喷淋头；203、喷淋口；301、水泵；302、出水管；303、加水口；304、水箱；305、进水管；1301、柜体；1302、密封圈；1303、过滤网；1304、柜盖；1305、把手。

具体实施方式

[0025] 下面将结合本实用新型实施例中的附图，对本实用新型实施例中的技术方案进行清楚、完整地描述，显然，所描述的实施例仅仅是本实用新型一部分实施例，而不是全部的实施例。基于本实用新型中的实施例，本领域普通技术人员在没有做出创造性劳动前提下所获得的所有其他实施例，都属于本实用新型保护的范围。

[0026] 实施例1：本实用新型所提供的一种便于回收废渣的印刷废气处理器的较佳实施例如图1至图5所示：一种便于回收废渣的印刷废气处理器，包括分离箱1，分离箱1的底端固定连接有第二支撑腿11，分离箱1的底端固定连接有出水口10，分离箱1的外壁固定连接有回收机构3，回收机构3的一端固定连接有喷淋机构2，分离箱1的外壁固定连接有进气管12，分离箱1的内壁开设有滑槽15，滑槽15的内壁活动贴合连接有滚轮16，滚轮16的外壁轴承连接有连接杆14，连接杆14的一端固定连接有收集机构13。

[0027] 分离箱1的外壁固定连接有连接管4，连接管4的内壁固定连接有防水滤网5，连接管4的一端固定连接有过滤箱6，过滤箱6的内壁固定连接有滤芯7，过滤箱6的外壁固定连接有第一支撑腿9，过滤箱6的外壁固定连接有出气口8，通过设置的喷淋机构2能够分离废渣，通过喷淋口203能够将水雾化然后喷出，然后将废气里面的印刷废渣冲落，同时也能清除废气中的灰尘，让废气更加的干净，剥离了废渣的废气会进入过滤箱6内进行净化，可以让滤芯7更加的耐用。

[0028] 本实施例中，喷淋机构2包括有走水管201，走水管201的外壁固定连接有喷淋头202，喷淋头202的外壁固定连接有喷淋口203，能够将水喷淋出。

[0029] 实施例2：在实施例1的基础上，本实用新型所提供的一种便于回收废渣的印刷废气处理器的较佳实施例如图1至图5所示：分离箱1的外壁固定连接有水泵301，水泵301的外壁固定连接有出水管302，可以将水箱304中的水抽出。

[0030] 本实施例中，出水管302的一端固定连接有水箱304，水箱304的一端固定连接有进水管305，水可以通过进水管305流进水箱304中。

[0031] 进一步的，水箱304的外壁固定连接有加水口303，水箱304与加水口303之间构成一体式结构，能够给水箱304内加水。

[0032] 更进一步的，连接杆14的一端固定连接有柜体1301，柜体1301与连接杆14之间为焊接连接，连接杆14可以带动柜体1301移动。

[0033] 除此之外，柜体1301的内壁固定连接有过滤网1303，柜体1301的外壁固定连接有柜盖1304，过滤网1303可以将水过滤下去，柜盖1304的外壁固定连接有密封圈1302，柜盖1304的外壁固定连接有把手1305，能够让收集机构13更加的密封，且可取出。

[0034] 该文中出现的电器元件均与外界的主控器及220V市电电连接，并且主控器可为计算机等起到控制的常规已知设备。

[0035] 在使用时，将该装置放置在需要工作的地方，然后废气会从进气管12进入，然后喷淋机构2会喷淋出水来，然后对废气中的残渣进行剥离，剥离出来的废渣会进入收集机构13内，然后过滤网1303会将残渣留在表面，水过滤下去，然后通过出水口10与进水管305流回水箱304中，然后水泵301再讲水从水箱304中抽出送回到喷淋机构2中，以此进行循环，然后废气会通过连接管4进入过滤箱6中，防水滤网5会隔离分离箱1内的水气，然后滤芯7对废气进行净化，然后净化过后的废气通过出气口8排出，且该水泵301使用的型号为“QYD3-36/2-

1.1”。

[0036] 综上所述，该一种便于回收废渣的印刷废气处理器，能够分离废渣，通过喷淋口203能够将水雾化然后喷出，然后将废气里面的印刷废渣冲落，同时也能清除废气中的灰尘，让废气更加的干净，剥离了废渣的废气会进入过滤箱6内进行净化，可以让滤芯7更加的耐用，能够将剥离下来的残渣进行收集然后做集中处理，被水冲落下来的废渣会落进收集机构13内，然后过滤网1303会将水过滤下去，而废渣会存留在收集机构13内，然后通过把手1305将收集机构13抽出，对废渣进行回收处理，能够让水可以重复循环利用，可以节约水源，喷淋下来的水会从出水口10处流回水箱304内，然后水泵301会将水重送送到喷淋机构2内进行冲淋，以此达到循环的效果，从而可以节约水源，也能节约成本。

[0037] 需要说明的是，在本文中，诸如第一和第二等之类的关系术语仅仅用来将一个实体或者操作与另一个实体或操作区分开来，而不一定要求或者暗示这些实体或操作之间存在任何这种实际的关系或者顺序。而且，术语“包括”、“包含”或者其任何其他变体意在涵盖非排他性的包含，从而使得包括一系列要素的过程、方法、物品或者设备不仅包括那些要素，而且还包括没有明确列出的其他要素，或者是还包括为这种过程、方法、物品或者设备所固有的要素。

[0038] 尽管已经示出和描述了本实用新型的实施例，对于本领域的普通技术人员而言，可以理解在不脱离本实用新型的原理和精神的情况下可以对这些实施例进行多种变化、修改、替换和变型，本实用新型的范围由所附权利要求及其等同物限定。

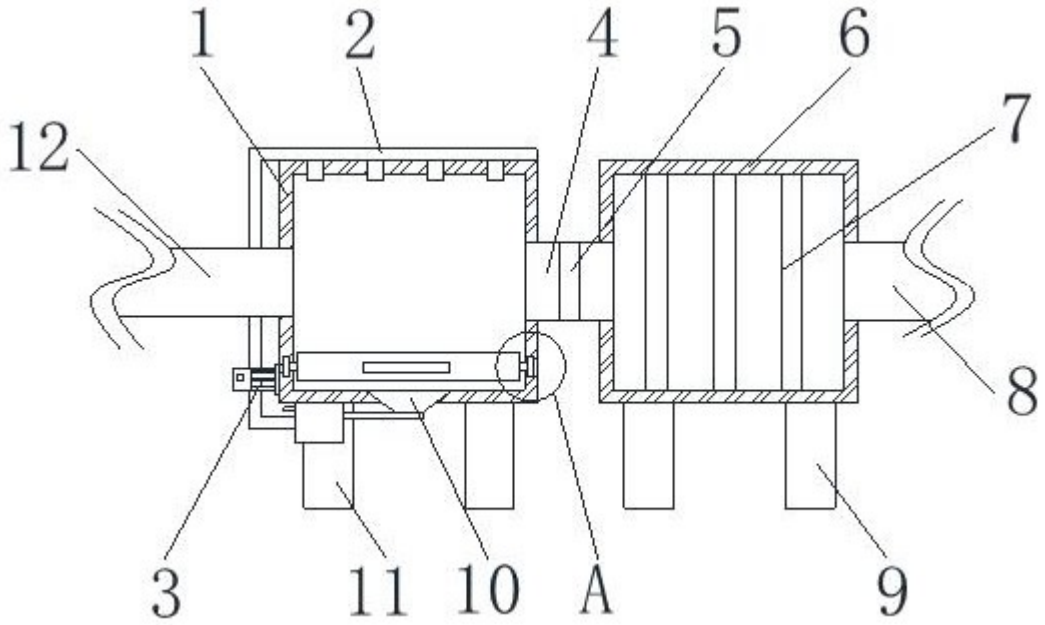

图1

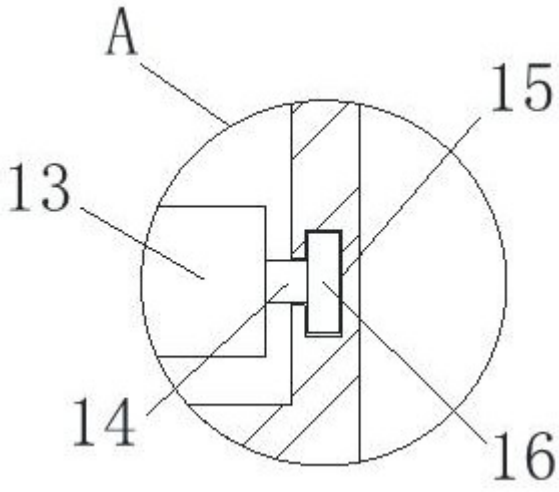

图2

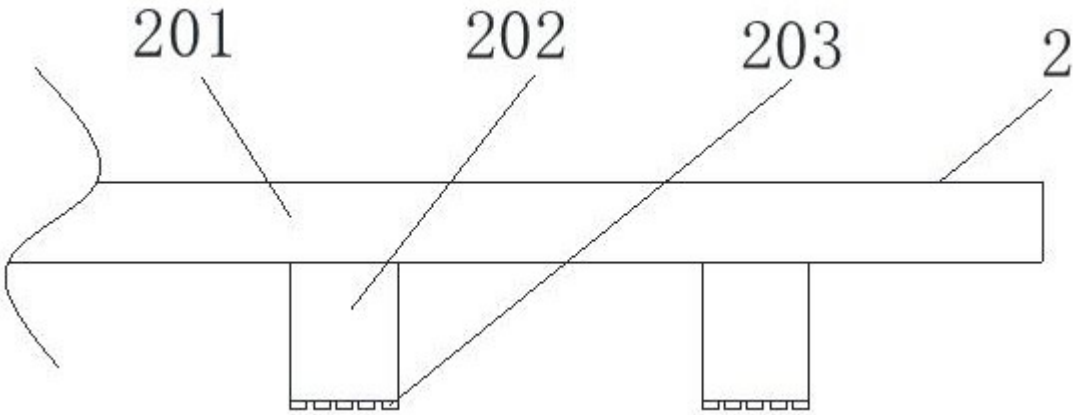

图3

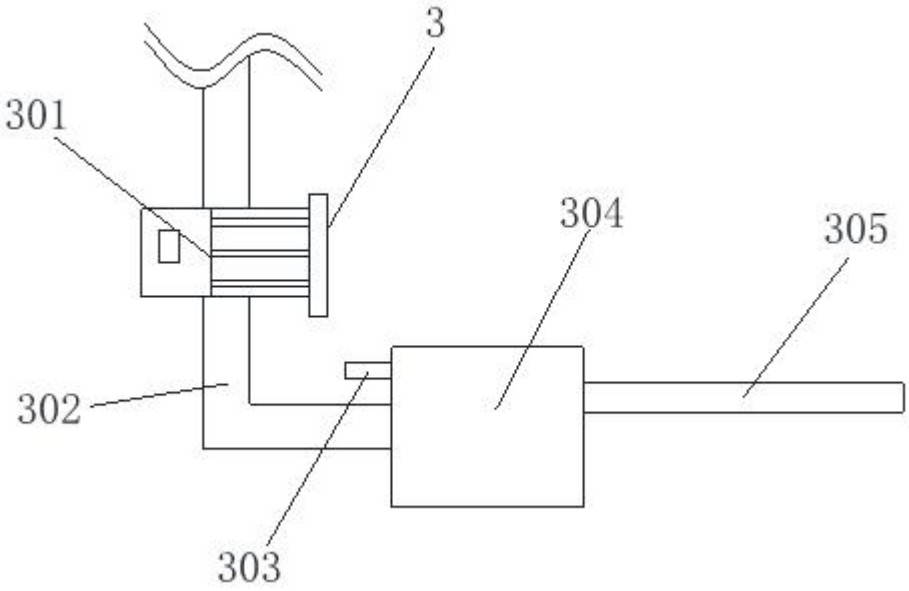

图4

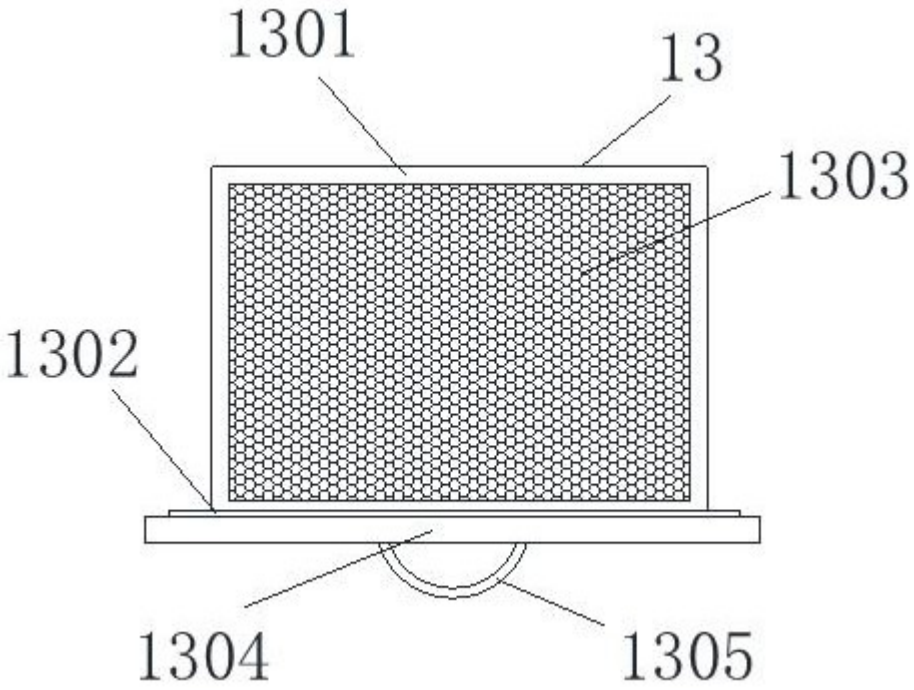

图5