(19)中华人民共和国国家知识产权局

(12)实用新型专利

(10)授权公告号 CN 208096690 U
(45)授权公告日 2018.11.16

(21)申请号 201721363576.X

(22)申请日 2017.10.20

(73)专利权人 中山市华宝勒生活用品实业有限公司
地址 528458 广东省中山市五桂山镇商业大街9号

(72)发明人 李红彪

(51)Int.Cl.
*A47L 1/08*(2006.01)
*A46B 11/02*(2006.01)

(ESM)同样的发明创造已同日申请发明专利

权利要求书1页 说明书3页 附图12页

(54)实用新型名称

一种自动喷水玻璃刮刷

(57)摘要

本实用新型公开了一种自动喷水玻璃刮刷，包括蓄水瓶身，所述蓄水瓶身下端设有瓶底，所述蓄水瓶身上端设有内盖，所述内盖内嵌装有通心固定块，所述通心固定块上端套有单向阀，所述内盖侧表面上端加工有出水嘴，所述内盖上端套有外盖，所述外盖上表面设有刷子头，所述刷子头上端设有海绵刷。本实用新型的有益效果是，结构简单，在刮刷玻璃时，不想让液体流出时，无论玻璃刮是朝什么方向，容器里的液体都不会流出，使用方便，自身集成喷壶和玻璃刮刷，将玻璃刮跟喷壶合二为一，来提高工作效率，降低劳动复杂性和劳动强度，使玻璃清理更加方便省力。

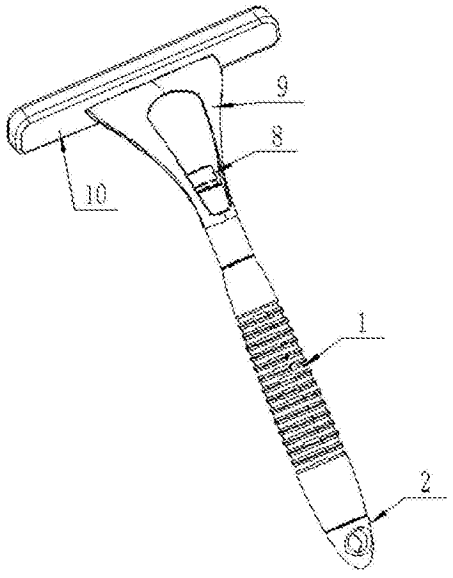


CN 208096690 U

1.一种自动喷水玻璃刮刷,包括蓄水瓶身(1),其特征在于,所述蓄水瓶身(1)下端设有瓶底(2),所述蓄水瓶身(1)上端设有内盖(3),所述内盖(3)内嵌装有通心固定块(4),所述通心固定块(4)上端套有单向阀(5),所述内盖(3)侧表面上端加工有出水嘴(7),所述内盖(3)上端套有外盖(8),所述外盖(8)上表面设有刷子头(9),所述刷子头(9)上端设有海绵刷(10)。

2.根据权利要求1所述的一种自动喷水玻璃刮刷,其特征在于,所述蓄水瓶身(1)侧表面上端加工有外螺纹(11),所述内盖(3)内侧表面下端加工有与外螺纹(11)相匹配的内螺纹(12),所述蓄水瓶身(1)与内盖(3)之间通过外螺纹(11)和内螺纹(12)进行螺纹连接。

3.根据权利要求1所述的一种自动喷水玻璃刮刷,其特征在于,所述内盖(3)外侧表面且位于出水嘴(7)下方加工有一号卡位(13),所述外盖(8)内侧表面下端加工有与一号卡位(13)相匹配的二号卡位(14),所述内盖(3)与外盖(8)之间通过一号卡位(13)和二号卡位(14)进行连接。

4.根据权利要求1所述的一种自动喷水玻璃刮刷,其特征在于,所述蓄水瓶身(1)外侧表下端加工有三号卡位(15),所述瓶底(2)内侧表面加工有与三号卡位(15)相匹配的四号卡位(16),所述蓄水瓶身(1)与瓶底(2)之间通过三号卡位(15)和四号卡位(16)进行连接。

5.根据权利要求1所述的一种自动喷水玻璃刮刷,其特征在于,所述外盖(8)外侧表面上端设有五号卡位(17)。

6.根据权利要求1所述的一种自动喷水玻璃刮刷,其特征在于,所述单向阀(5)可以是各种各样的,所述单向阀(5)可以是由弹性材料组成的且加工有划口的密封胶。

# 一种自动喷水玻璃刮刷

## 技术领域

[0001] 本发明涉及玻璃刮刷领域，特别是一种自动喷水玻璃刮刷。

## 背景技术

[0002] 玻璃刮用于清洁玻璃，可以刮掉玻璃上的水。其材料有用不锈钢的，有用塑料做的。用于清洁玻璃窗，除尘去污，刮水干净快捷，不留痕迹。

[0003] 市场中常见的玻璃刮刷由把手、刮板和位于刮板端部的橡胶刮条组成。这种刮刷在使用时需要先向玻璃上喷水，这就需要辅助喷壶等用具。而这样一来就显示了清洁玻璃的复杂性，需要更换多种器具来配合玻璃刮刷完成清洁工作。鉴于上述技术缺陷，迫切需要出现一种结构简单，使用方便，自身集成喷壶和玻璃刮刷的装置，将玻璃刮跟喷壶合二为一，来提高工作效率，降低劳动复杂性和劳动强度。对此设计一种自动喷水玻璃刮刷是很有必要的。

## 发明内容

[0004] 本发明的目的是为了解决上述问题，设计了一种自动喷水玻璃刮刷。

[0005] 实现上述目的本发明的技术方案为，一种自动喷水玻璃刮刷，包括蓄水瓶身，所述蓄水瓶身下端设有瓶底，所述蓄水瓶身上端设有内盖，所述内盖内嵌装有通心固定块，所述通心固定块上端套有单向阀，所述内盖侧表面上端加工有出水嘴，所述内盖上端套有外盖，所述外盖上表面设有刷子头，所述刷子头上端设有海绵刷。

[0006] 所述蓄水瓶身侧表面上端加工有外螺纹，所述内盖内侧表面下端加工有与外螺纹相匹配的内螺纹，所述蓄水瓶身与内盖之间通过外螺纹和内螺纹进行螺纹连接。

[0007] 所述内盖外侧表面且位于出水嘴下方加工有一号卡位，所述外盖内侧表面下端加工有与一号卡位相匹配的二号卡位，所述内盖与外盖之间通过一号卡位和二号卡位进行连接。

[0008] 所述蓄水瓶身外侧表下端加工有三号卡位，所述瓶底内侧表面加工有与三号卡位相匹配的四号卡位，所述蓄水瓶身与瓶底之间通过三号卡位和四号卡位进行连接。

[0009] 所述外盖外侧表面上端设有五号卡位。

[0010] 所述单向阀可以是各种各样的，所述单向阀可以是由弹性材料组成的且加工有划口的密封胶。

[0011] 利用本发明的技术方案制作的一种自动喷水玻璃刮刷，结构简单，在刮刷玻璃时，不想让液体流出时，无论玻璃刮是朝什么方向，容器里的液体都不会流出，使用方便，自身集成喷壶和玻璃刮刷，将玻璃刮跟喷壶合二为一，来提高工作效率，降低劳动复杂性和劳动强度，使玻璃清理更加方便省力。

## 附图说明

[0012] 图1是本发明所述一种自动喷水玻璃刮刷的立体结构示意图；

[0013] 图2是本发明所述一种自动喷水玻璃刮刷的剖视图之一；

[0014] 图3是本发明所述一种自动喷水玻璃刮刷的剖视图之二；

[0015] 图4是本发明所述一种自动喷水玻璃刮刷的爆炸视图；

[0016] 图5是本发明所述一种自动喷水玻璃刮刷的蓄水瓶身结构示意图；

[0017] 图6是本发明所述一种自动喷水玻璃刮刷的瓶底剖视图；

[0018] 图7是本发明所述一种自动喷水玻璃刮刷的内盖的立体结构示意图；

[0019] 图8是本发明所述一种自动喷水玻璃刮刷的内盖的剖视图；

[0020] 图9是本发明所述一种自动喷水玻璃刮刷的通心固定块剖视图；

[0021] 图10是本发明所述一种自动喷水玻璃刮刷的外盖的立体结构示意图；

[0022] 图11是本发明所述一种自动喷水玻璃刮刷的外盖的剖视图；

[0023] 图12是本发明所述一种自动喷水玻璃刮刷的刷子头结构示意图；

[0024] 图13是本发明所述一种自动喷水玻璃刮刷的刷子头的侧视图；

[0025] 图14是本发明所述一种自动喷水玻璃刮刷的海绵刷结构示意图；

[0026] 图15是本发明所述一种自动喷水玻璃刮刷的局部放大图；

[0027] 图16是本发明所述一种自动喷水玻璃刮刷的局部放大图；

[0028] 图17是本发明所述一种自动喷水玻璃刮刷的局部放大图。

[0029] 其中：1、蓄水瓶身；2、瓶底；3、内盖；4、通心固定块；5、单向阀；7、出水嘴；8、外盖；9、刷子头；10、海绵刷；11、外螺纹；12、内螺纹；13、一号卡位；14、二号卡位；15、三号卡位；16、四号卡位；17、五号卡位。

## 具体实施方式

[0030] 下面结合附图对本发明进行具体描述，如图1-17所示，一种自动喷水玻璃刮刷，包括蓄水瓶身1，所述蓄水瓶身1下端设有瓶底2，所述蓄水瓶身1上端设有内盖3，所述内盖3内嵌装有通心固定块4，所述通心固定块4上端套有单向阀5，所述内盖3侧表面上端加工有出水嘴7，所述内盖3上端套有外盖8，所述外盖8 上表面设有刷子头9，所述刷子头9上端设有海绵刷10；所述蓄水瓶身1侧表面上端加工有外螺纹11，所述内盖3内侧表面下端加工有与外螺纹11相匹配的内螺纹12，所述蓄水瓶身1与内盖3之间通过外螺纹11和内螺纹12进行螺纹连接；所述内盖3外侧表面且位于出水嘴7下方加工有一号卡位13，所述外盖8内侧表面下端加工有与一号卡位13相匹配的二号卡位14，所述内盖3与外盖 8之间通过一号卡位13和二号卡位14进行连接；所述蓄水瓶身1 外侧表下端加工有三号卡位15，所述瓶底2内侧表面加工有与三号卡位15相匹配的四号卡位16，所述蓄水瓶身1与瓶底2之间通过三号卡位15和四号卡位16进行连接；所述外盖8外侧表面上端设有五号卡位17；所述单向阀5可以是各种各样的，所述单向阀5 可以是由弹性材料组成的且加工有划口的密封胶。

[0031] 本实施方案的特点为，首先打开瓶底2，向蓄水瓶身1内装清洗液。其中蓄水瓶身1与瓶底2之间通过三号卡位15和四号卡位 16进行连接。在使用装置的过程中，手握蓄水瓶身1对装置进行操作。并将刷子头9上的海绵刷10抵在玻璃上进行清洁。在清洁过程中，利用五号卡位17打开外盖8，此后随时可以通过按压蓄水瓶身1挤出清洁液直接喷到玻璃上再用海绵刷10进行清洁。其中按压蓄水瓶身1之后，清洁液将首先进入内盖3，并通过内盖3 内的通心固定块4流到单向阀5处，经过清洁液给予单向阀5的压力，使被打开，使清洁液自出水

嘴8喷出并喷到玻璃上。如果没有按压蓄水瓶身1，则单向阀5闭合，清洁液无法漏出，无论本装置朝向哪个方向，蓄水瓶身1内的清洗液都不会流出。其中利用通心固定块4将单向阀5固定住，防止按压蓄水瓶身1的时候单向阀5脱落，其中单向阀5可以是各种各样的，其中单向阀5 可以是由弹性材料组成的且加工有划口的密封胶，在对密封胶施加一定压力的时候会使密封胶上的划口张开使液体流出，不想让液体流出时，无论玻璃刮是朝什么方向，容器里的液体都不会流出，结构简单，在刮刷玻璃时，不想让液体流出时，无论玻璃刮是朝什么方向，容器里的液体都不会流出，使用方便，自身集成喷壶和玻璃刮刷，将玻璃刮跟喷壶合二为一，来提高工作效率，降低劳动复杂性和劳动强度，使玻璃清理更加方便省力。

[0032] 在本实施方案中，首先打开瓶底2，向蓄水瓶身1内装清洗液。其中蓄水瓶身1与瓶底2之间通过三号卡位15和四号卡位16进行连接。在使用装置的过程中，手握蓄水瓶身1对装置进行操作。并将刷子头9上的海绵刷10抵在玻璃上进行清洁。在清洁过程中，利用五号卡位17打开外盖8，此后随时可以通过按压蓄水瓶身1 挤出清洁液直接喷到玻璃上再用海绵刷10进行清洁。其中按压蓄水瓶身1之后，清洁液将首先进入内盖3，并通过内盖3内的通心固定块4流到单向阀5处，经过清洁液给予单向阀5的压力，使被打开，使清洁液自出水嘴8喷出并喷到玻璃上。如果没有按压蓄水瓶身1，则单向阀5闭合，清洁液无法漏出，无论本装置朝向哪个方向，蓄水瓶身1内的清洗液都不会流出。其中利用通心固定块4将单向阀5固定住，防止按压蓄水瓶身1的时候单向阀5 脱落。其中蓄水瓶身1与内盖3之间通过外螺纹11和内螺纹12 进行螺纹连接，内盖3与外盖8之间通过一号卡位13和二号卡位 14进行连接。

[0033] 实施例2：单向阀5可以是各种各样的，其中单向阀5可以是由弹性材料组成的且加工有划口的密封胶，在对密封胶施加一定压力的时候会使密封胶上的划口张开使液体流出，不想让液体流出时，无论玻璃刮是朝什么方向，容器里的液体都不会流出，其它结构与实施例1相同。

[0034] 上述技术方案仅体现了本发明技术方案的优选技术方案，本技术领域的技术人员对其中某些部分所可能做出的一些变动均体现了本发明的原理，属于本发明的保护范围之内。

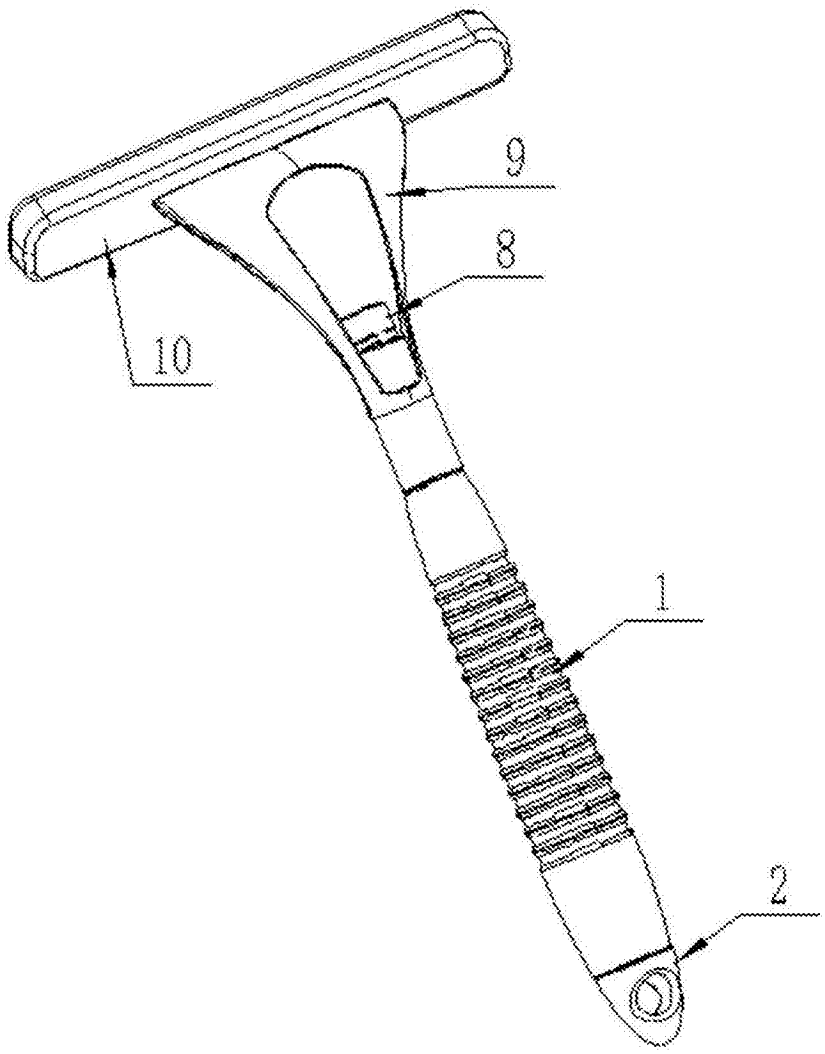


图1

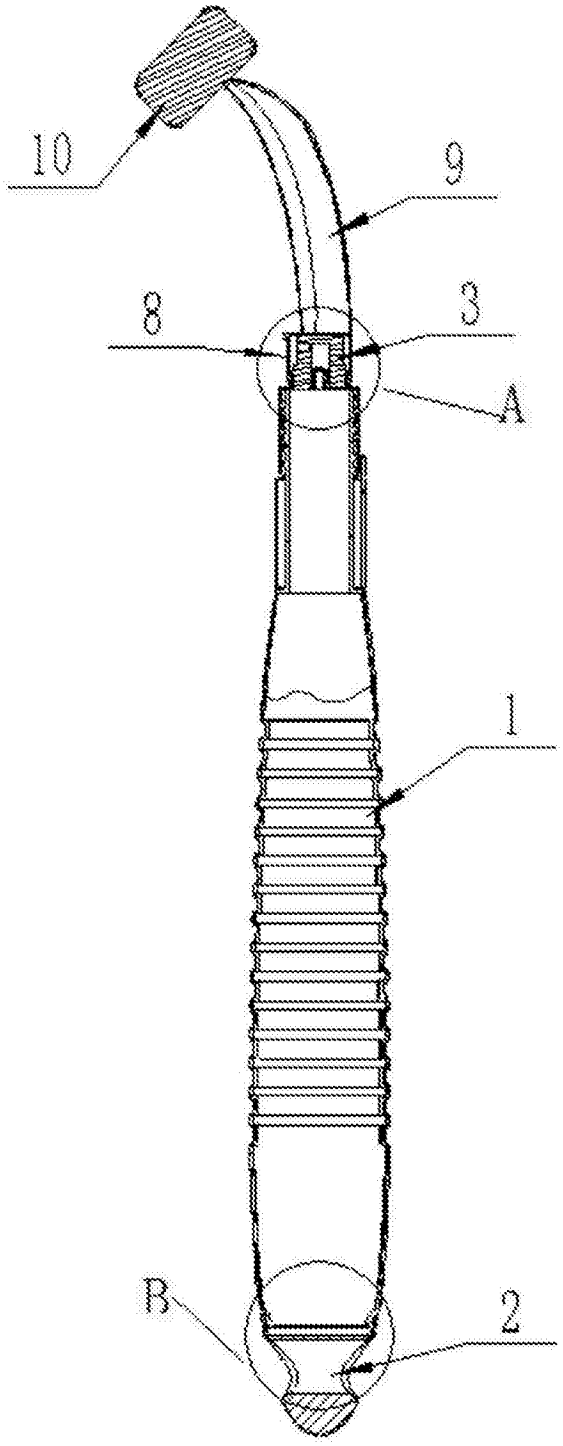


图2

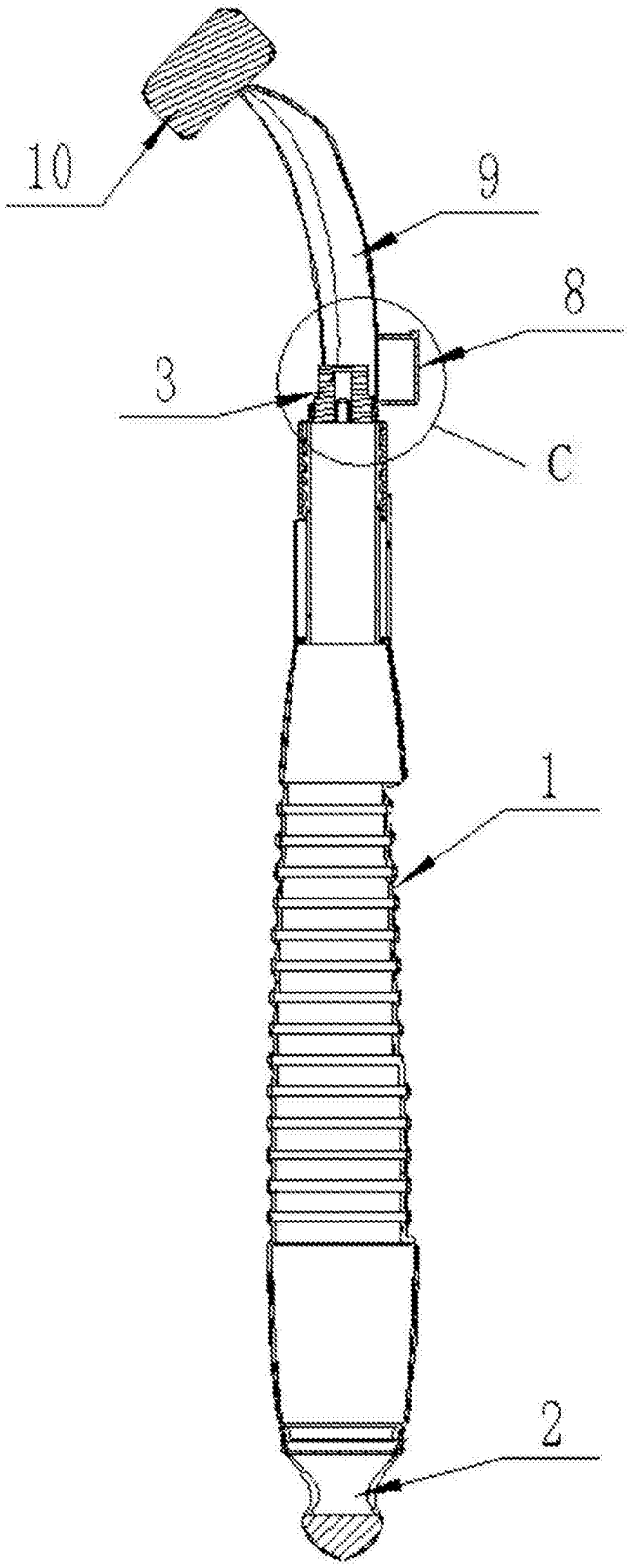


图3

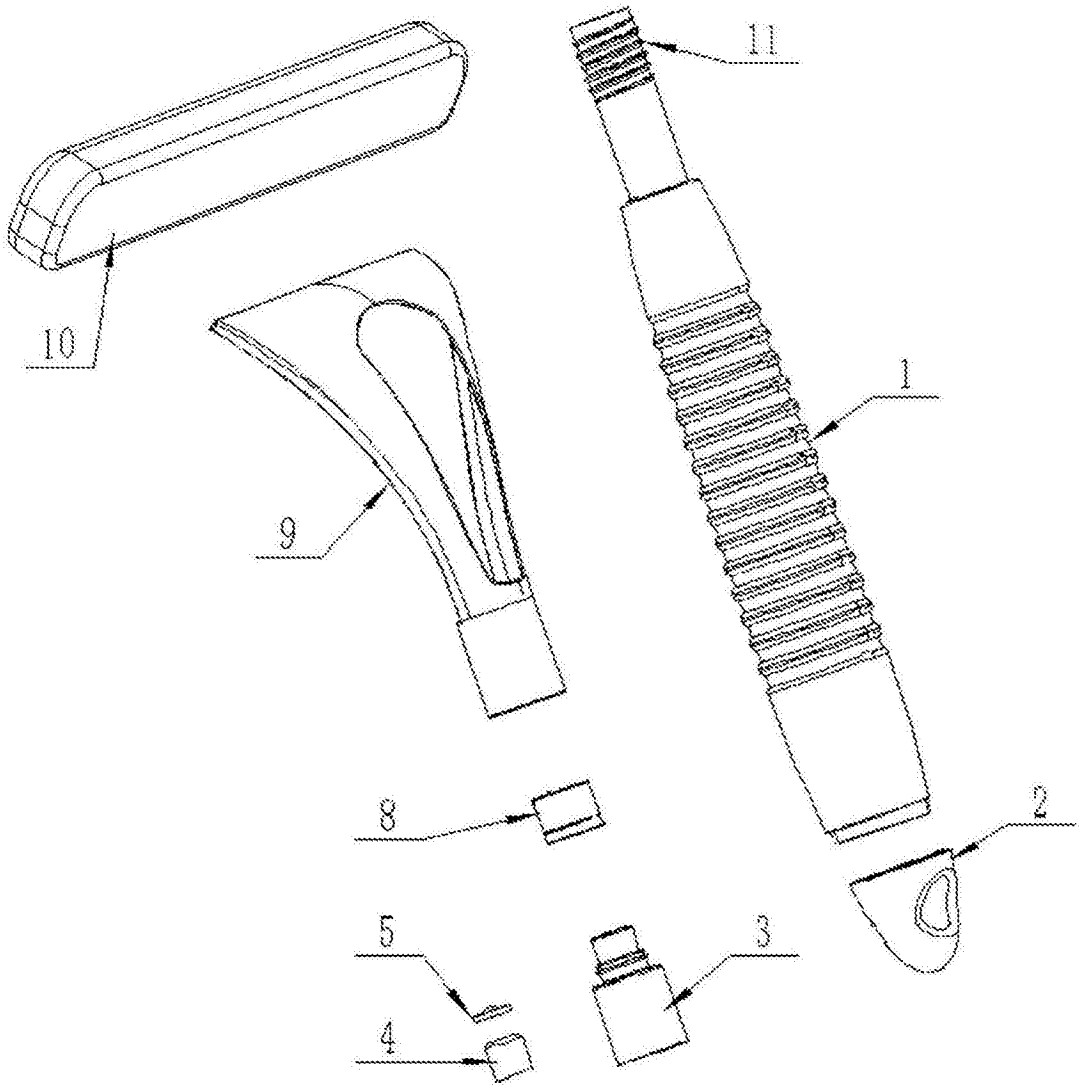


图4

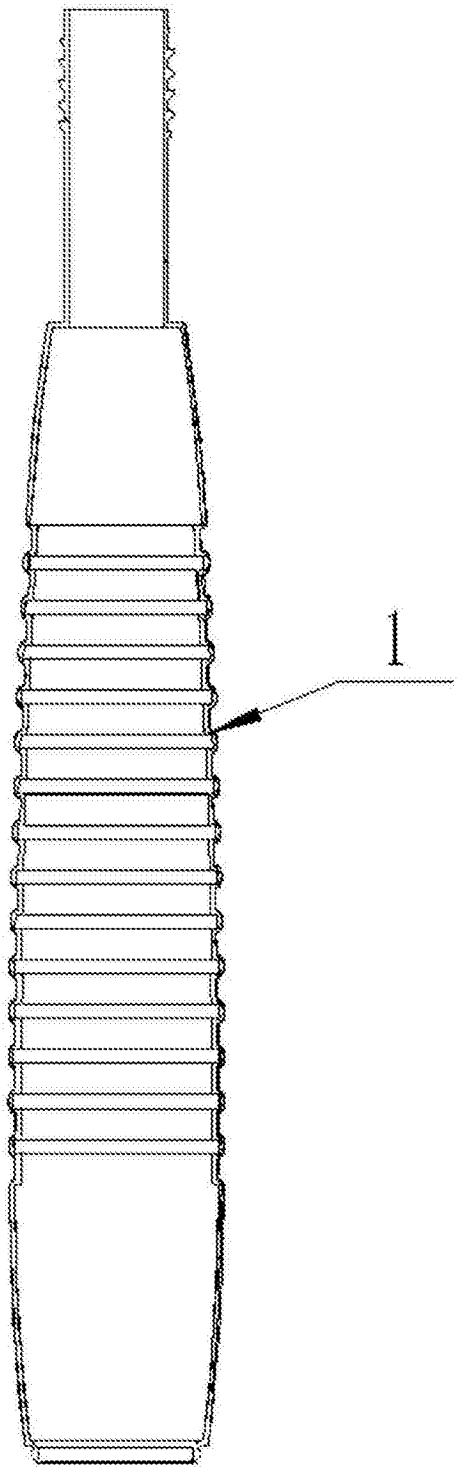


图5

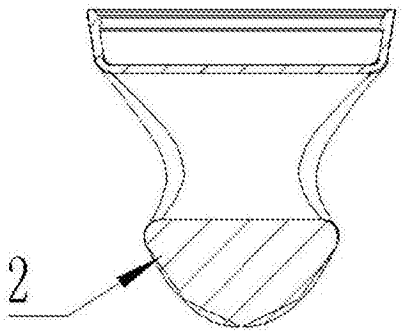


图6

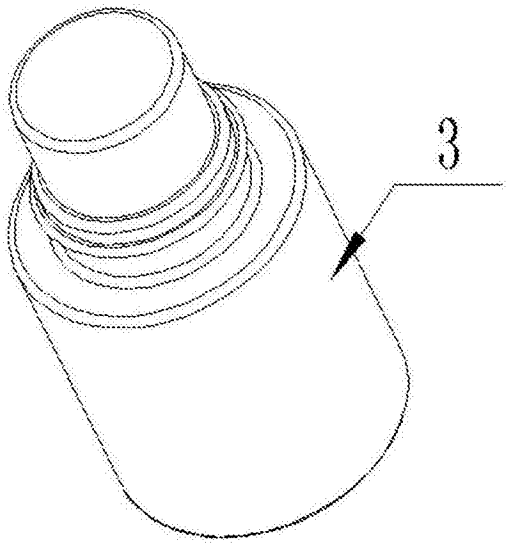


图7

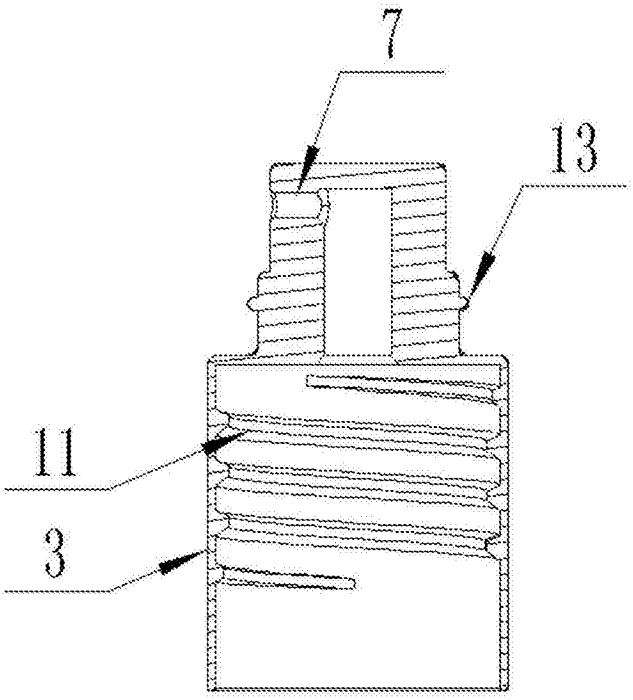


图8

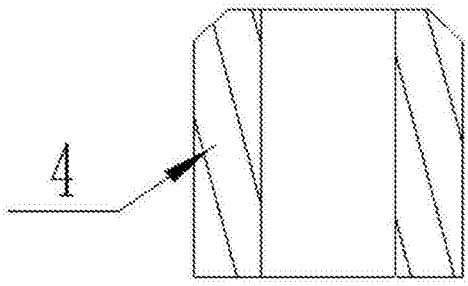


图9

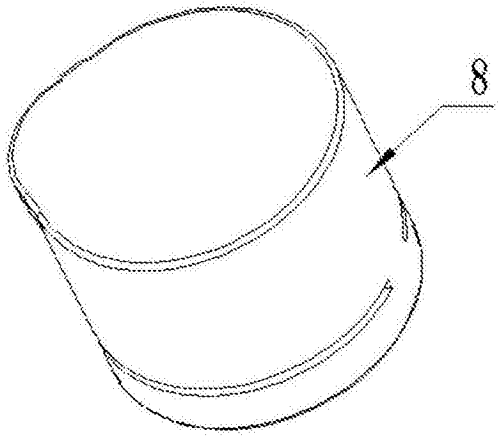


图10

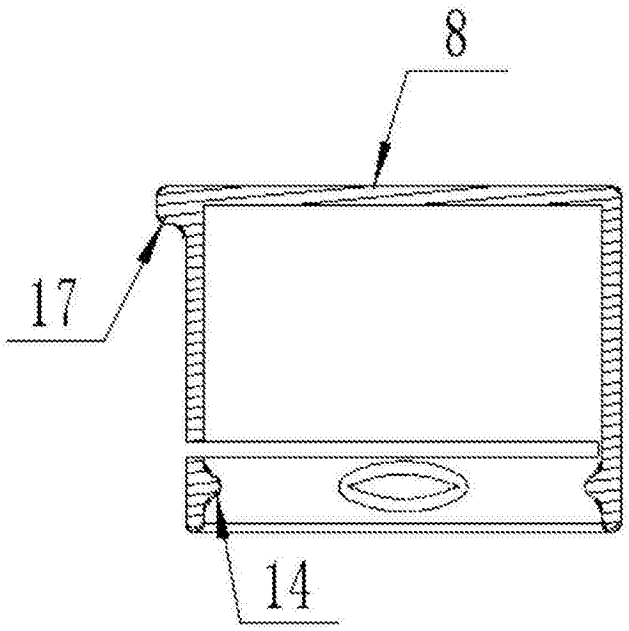


图11

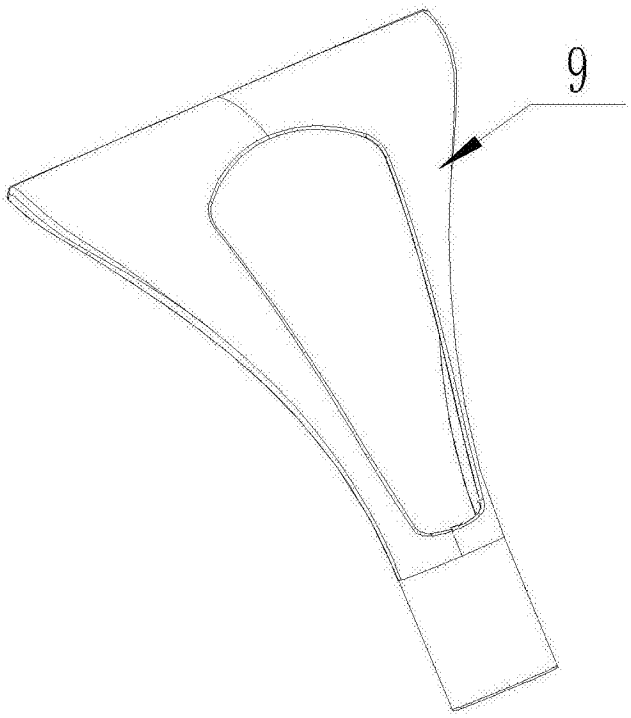


图12

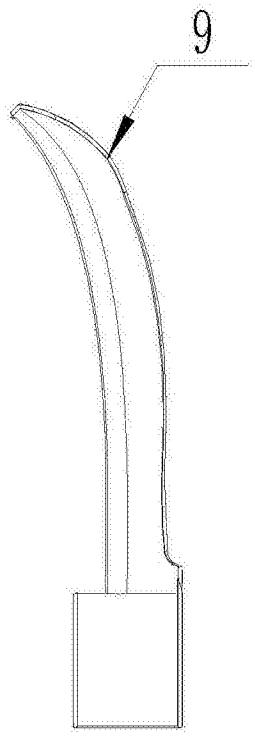


图13

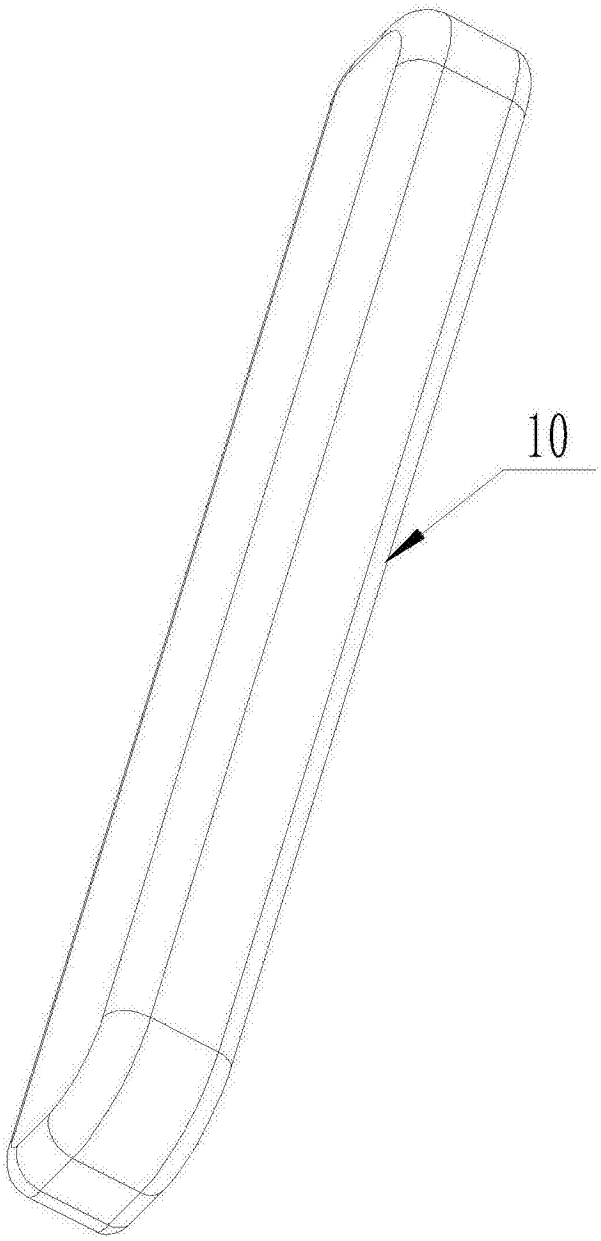


图14

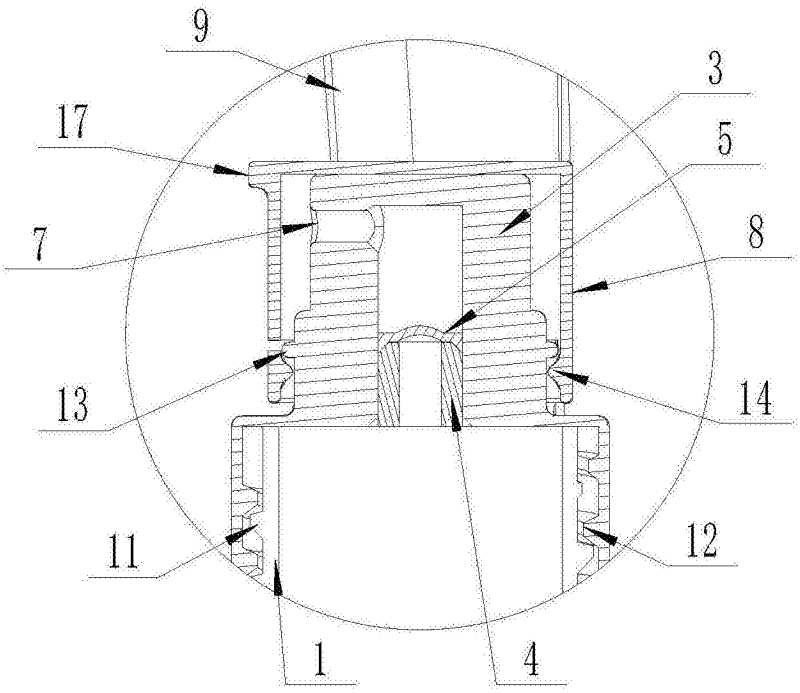


图15

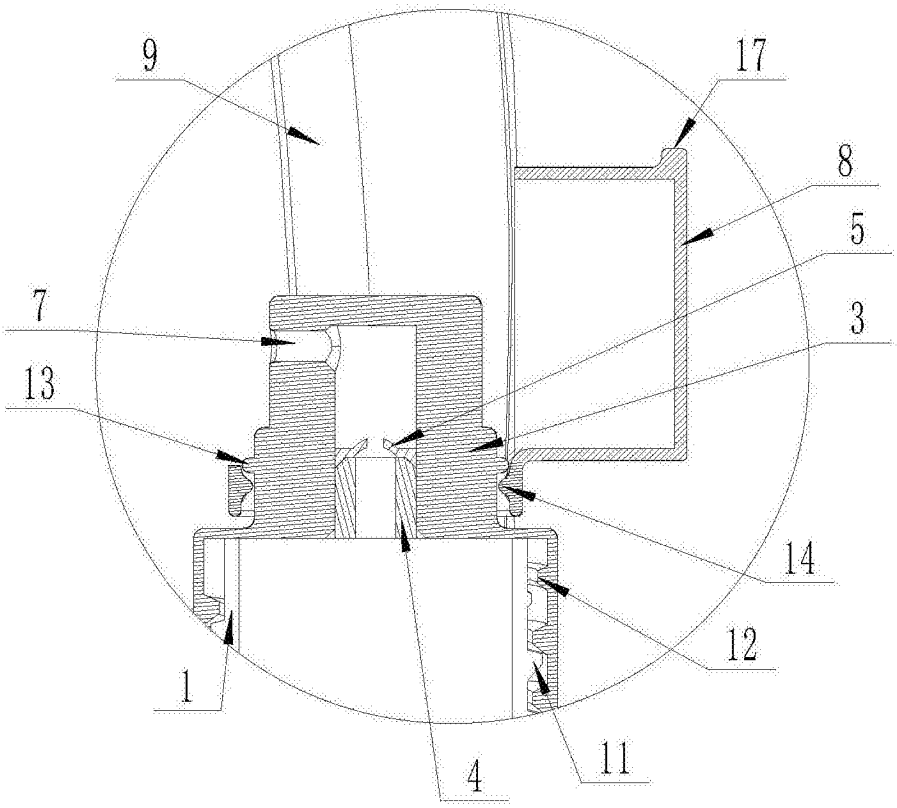


图16

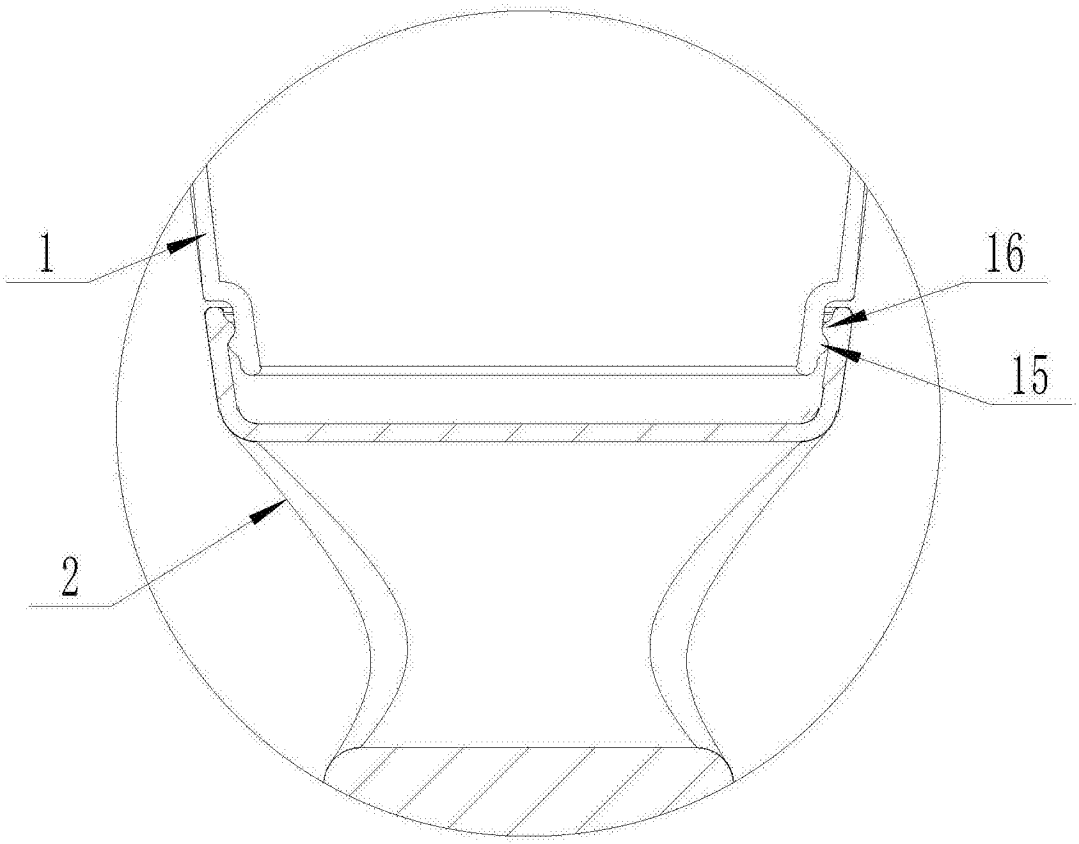


图17