(19)中华人民共和国国家知识产权局

(12)实用新型专利

(10)授权公告号 CN 201727125 U
(45)授权公告日 2011.02.02

(21)申请号 201020252015.4

(22)申请日 2010.07.07

(73)专利权人 唐颖
地址 402466 重庆市荣昌安富中学校

(72)发明人 唐颖

(51)Int.Cl.
A47B 65/00(2006.01)

权利要求书 1 页 说明书 1 页 附图 1 页

(54)实用新型名称

一种书立

(57)摘要

一种书立,其特征在于:挡板1与书立撑2相连,挡板1与脚挂钩3相连。提供一种可以带挂钩的书立。

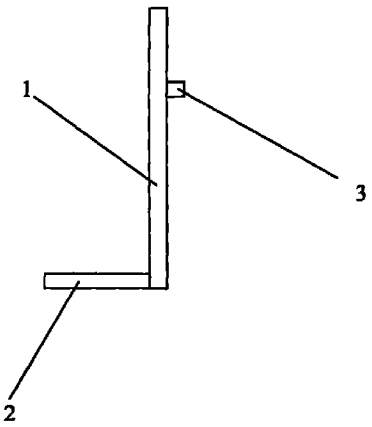

CN 201727125 U

1. 一种书立，其特征在于：挡板 (1) 与书立撑 (2) 相连，挡板 (1) 与脚挂钩 (3) 相连。

一种书立

技术领域

[0001] 本实用新型涉及一种书立。

背景技术

[0002] 一般书立没有挂钩的功能。

发明内容

[0003] 本实用新型的目的就是要解决现有技术中，一般书立没有挂钩功能的问题，提供一种可以带挂钩的书立。

[0004] 本实用新型采用的技术方案是：一种书立，其特征在于：挡板 1 与书立撑 2 相连，挡板 1 与脚挂钩 3 相连。

[0005] 本实用新型的有益效果是：提供一种可以带挂钩的书立。

附图说明

[0006] 下面结合附图和实施例对本实用新型作进一步详细说明。

[0007] 图为本实用新型的结构示意图。

[0008] 图中：1、挡板，2、书立撑，3、脚挂钩。

具体实施方式

[0009] 如图，一种书立，其特征在于：挡板 1 与书立撑 2 相连，挡板 1 与脚挂钩 3 相连。

[0010] 提供一种可以带挂钩的书立。

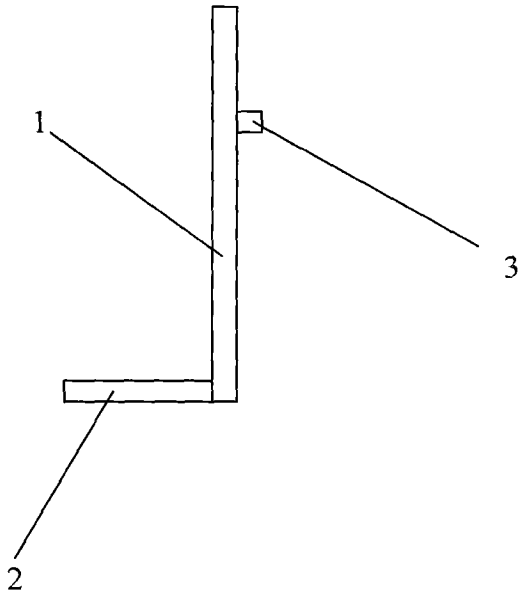
1
2
3