(19)中华人民共和国国家知识产权局

(12)实用新型专利

(10)授权公告号 CN 203804900 U
(45)授权公告日 2014.09.03

(21)申请号 201420171719.7

(22)申请日 2014.04.10

(73)专利权人 江西铜业股份有限公司
地址 335400 江西省鹰潭市贵溪市冶金路15号

(72)发明人 黄初皓

(51)Int.Cl.
B25B 27/06(2006.01)

权利要求书1页 说明书1页 附图1页

(54)实用新型名称

一种盲孔零件取出器

(57)摘要

本实用新型提供一种盲孔零件取出器。本实用新型的技术方案是：一种盲孔零件取出器，包括半圆楔、弹性圈、压盖、调节螺母、顶杆、冲拉器和螺钉，两个结构相同的半圆楔位置对称，半圆楔的左端面上设有圆锥卡爪，半圆楔的右端圆周面上设置弹性圈，螺钉依次穿过压盖和半圆楔凸耳上的腰形孔后，再与调节螺母螺纹方式相联，并将压盖与调节螺母固接在一起，顶杆以螺纹方式分别与调节螺母和冲拉器相联，两片半圆楔中间空腔内设置顶杆的顶尖。本实用新型的有益效果是：结构简单，使用方便，省时省力，被拔出轴承及其支座不受损伤。

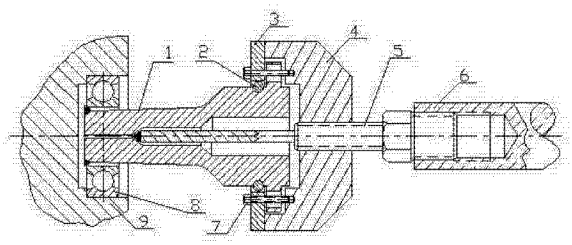

CN 203804900 U

1. 一种盲孔零件取出器，包括半圆楔（1）、弹性圈（2）、压盖（3）、调节螺母（4）、顶杆（5）、冲拉器（6）和螺钉（7），其特征在于：两个结构相同的半圆楔（1）位置对称，半圆楔（1）的左端面上设有圆锥卡爪，半圆楔（1）的右端圆周面上设置弹性圈（2），螺钉（7）依次穿过压盖（3）和半圆楔（1）凸耳上的腰形孔后，再与调节螺母（4）螺纹方式相联，并将压盖（3）与调节螺母（4）固接在一起，顶杆（5）以螺纹方式分别与调节螺母（4）和冲拉器（6）相联，两片半圆楔（1）中间空腔内设置顶杆（5）的顶尖。

一种盲孔零件取出器

技术领域

[0001] 本实用新型涉及到一种盲孔零件取出器，属机械维修技术领域。

背景技术

[0002] 机械维修或装配时，常会由于盲孔里的零件与箱体等部件配合较紧，造成盲孔里的零件拆卸困难，以致无法拆下零件而将该零件毁坏，这无疑会增加工人的劳动强度、延误工期并造成损失。

发明内容

[0003] 本实用新型的目的就是提供一种盲孔零件取出器，用于解决上述问题。

[0004] 本实用新型的技术方案是：一种盲孔零件取出器，包括半圆楔、弹性圈、压盖、调节螺母、顶杆、冲拉器和螺钉，两个结构相同的半圆楔位置对称，半圆楔的左端面上设有圆锥卡爪，半圆楔的右端圆周面上设置弹性圈，螺钉依次穿过压盖和半圆楔凸耳上的腰形孔后，再与调节螺母螺纹方式相联，并将压盖与调节螺母固接在一起，顶杆以螺纹方式分别与调节螺母和冲拉器相联，两片半圆楔中间空腔内设置顶杆的顶尖。

[0005] 本实用新型的有益效果是：结构简单，使用方便，省时省力，被拔出轴承及其支座不受损伤。

附图说明

[0006] 图 1 为本实用新型结构示意图。

具体实施方式

[0007] 参照附图 1 可知，一种盲孔零件取出器，包括半圆楔 1、弹性圈 2、压盖 3、调节螺母 4、顶杆 5、冲拉器 6 和螺钉 7，两个结构相同的半圆楔 1 位置对称，半圆楔 1 的左端面上设有圆锥卡爪，半圆楔 1 的右端圆周面上设置弹性圈 2，螺钉 7 依次穿过压盖 3 和半圆楔 1 凸耳上的腰形孔后，再与调节螺母 4 螺纹方式相联，并将压盖 3 与调节螺母 4 固接在一起，顶杆 5 以螺纹方式分别与调节螺母 4 和冲拉器 6 相联，两片半圆楔 1 中间空腔内设置顶杆 5 的顶尖。操作时，先将两个结构相同的半圆楔 1 并拢并插进盲孔零件的内圈，然后操作人一手握住调节螺母 4，另一手旋转冲拉器 6，此时顶杆 5 向左移动，继续旋转冲拉器 6，顶杆 5 的顶尖顶开两个并在一起的半圆楔 1，使半圆楔 1 上的圆锥卡爪伸入到待拆零件 8 的内侧面上，并钩住待拆零件 8，当两个半圆楔 1 上的两个圆锥卡爪张到最大时，待拆零件 8 已从支座 9 的盲孔中拔出来了，此时可用扳手反转顶杆 5，使顶杆 5 右移，其顶尖退出半圆楔 1，由于弹性圈 2 的收缩作用，两个半圆楔 1 自动合拢并与零件 8 脱开，零件 8 的拆卸工作结束。

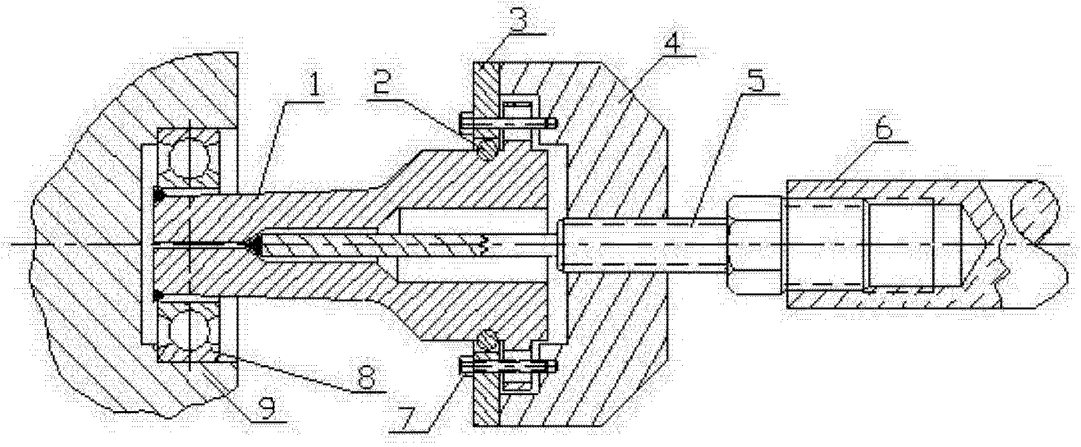

图 1