(19)国家知识产权局

(12)实用新型专利

(10)授权公告号 CN 217844609 U
(45)授权公告日 2022.11.18

(21)申请号 202221454191.5
(22)申请日 2022.06.13
(73)专利权人 临沂昱洁新材料有限公司
地址 273400 山东省临沂市费县费城街道办事处国电大道南侧(永胜村)
(72)发明人 张建林 刘金卿 王发烨
(74)专利代理机构 北京盛凡佳华专利代理事务所(普通合伙) 11947
专利代理师 张晓东
(51)Int.Cl.
F26B 13/08(2006.01)
F26B 13/12(2006.01)
F26B 5/16(2006.01)
F26B 21/00(2006.01)
F26B 23/00(2006.01)
F26B 25/06(2006.01)

权利要求书1页 说明书3页 附图1页

(54)实用新型名称

一种无纺布生产用除潮装置

(57)摘要

本实用新型公开了一种无纺布生产用除潮装置,包括除潮室,所述除潮室设有进料口,所述进料口下方设有出料口,所述进料口右侧设有电机,所述电机输出端设有皮带轮一,所述电机输出端设有进料滚轮,所述进料滚轮下设有出料滚轮,所述出料滚轮上设有皮带轮二,所述皮带轮一和皮带轮二通过皮带连接,所述出料滚轮和进料滚轮之间的除潮室内壁上设有固定块,所述固定块右端设有烘烤装置,所述烘烤装置右端设有限位滚轮,所述出料滚轮、进料滚轮和限位滚轮均和除潮室转动连接,所述除潮室顶部和底部均设有吹风机,所述吹风机和除潮室连接处设有干燥滤网。该实用新型的优点在于:能够充分利用除潮设备和除潮过程中产生的热量的,除潮效果好。

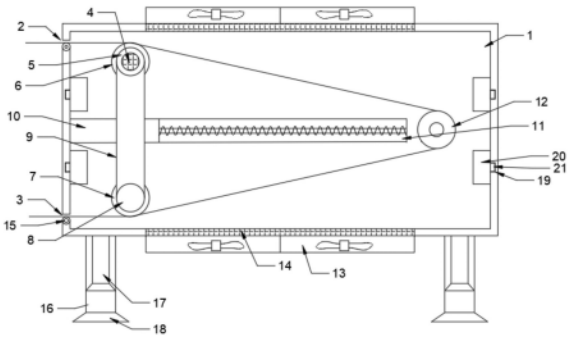

CN 217844609 U

1.一种无纺布生产用除潮装置,包括除潮室(1),其特征在于:所述除潮室(1)设有进料口(2),所述进料口(2)下方设有出料口(3),所述进料口(2)右侧设有电机(4),所述电机(4)输出端设有皮带轮一(5),所述电机(4)输出端设有进料滚轮(6),所述进料滚轮(6)下设有出料滚轮(7),所述出料滚轮(7)一端设有皮带轮二(8),所述皮带轮一(5)和皮带轮二(8)通过皮带(9)连接,所述出料滚轮(7)和进料滚轮(6)之间的除潮室(1)内壁上设有固定块(10),所述固定块(10)右端设有烘烤装置(11),所述烘烤装置(11)右端设有限位滚轮(12),所述出料滚轮(7)、进料滚轮(6)和限位滚轮(12)均和除潮室(1)转动连接,所述除潮室(1)顶部和底部均设有吹风机(13),所述吹风机(13)和除潮室(1)连接处设有干燥滤网(14)。

2.根据权利要求1所述的一种无纺布生产用除潮装置,其特征在于:所述进料口(2)和出料口(3)处均设有滚轮(15)。

3.根据权利要求1所述的一种无纺布生产用除潮装置,其特征在于:所述除潮室(1)底部设有支撑柱(16),所述支撑柱(16)内设有电推杆(17),所述电推杆(17)输出端和除潮室(1)底部固定连接,所述支撑柱(16)下设有支撑柱垫(18)。

4.根据权利要求1所述的一种无纺布生产用除潮装置,其特征在于:所述除潮室(1)左右内壁上设有凹槽(19),所述凹槽(19)内设有吸水块(20),所述吸水块(20)和凹槽(19)连接处设有凸起(21),所述凸起(21)和凹槽(19)契合。

5.根据权利要求1所述的一种无纺布生产用除潮装置,其特征在于:所述除潮室(1)一侧设有操作门(22),所述操作门(22)和除潮室(1)通过合页(23)转动连接,所述操作门(22)上设有把手(24)。

一种无纺布生产用除潮装置

技术领域

[0001] 本实用新型涉及无纺布生产技术领域，具体是指一种无纺布生产用除潮装置。

背景技术

[0002] 无纺布又称不织布，是由定向的或随机的纤维而构成，它不是由一根一根的纱线交织、编结在一起的，而是将纤维直接通过物理的方法粘合在一起的，非织造布突破了传统的纺织原理，并具有工艺流程短、生产速率快，产量高、成本低、用途广、原料来源多等特点。无纺布在生产的过程中需要进行喷淋工序，喷淋后的无纺布表面潮湿，直接保存容易受潮损坏，需要先进行除潮处理，现有的除潮装置，大多是一遍过，除潮效果不是很好，而且容易造除潮设备和产生热量的浪费，不能充分利用其中的除潮设备和产生的热量。

实用新型内容

[0003] 本实用新型要解决的技术问题是，提供一种能够充分利用除潮设备和除潮过程中产生的热量的，除潮效果好的无纺布生产用除潮装置。

[0004] 为解决上述技术问题，本实用新型提供的技术方案为：包括除潮室，所述除潮室设有进料口，所述进料口下方设有出料口，所述进料口右侧设有电机，所述电机输出端设有皮带轮一，所述电机输出端设有进料滚轮，所述进料滚轮下设有出料滚轮，所述出料滚轮上设有皮带轮二，所述皮带轮一和皮带轮二通过皮带连接，所述出料滚轮和进料滚轮之间的除潮室内壁上设有固定块，所述固定块右端设有烘烤装置，所述烘烤装置右端设有限位滚轮，所述出料滚轮、进料滚轮和限位滚轮均和除潮室转动连接，所述除潮室顶部和底部均设有吹风机，所述吹风机和除潮室连接处设有干燥滤网。

[0005] 本实用新型与现有技术相比的优点在于：装置设有进料滚轮和出料滚轮以及限位滚轮，可以使无纺布在装置内绕一圈再从进料的一侧出料，这样等同于对无纺布进行了两次除潮，除潮过程中的吹风机和烘烤装置会对无纺布的两个面都进行除潮，充分利用了除潮过程中产生的热量和能源消耗，进料口和出料口处设有滚轮，可以减少无纺布在进料和出料的过程中磨损。

[0006] 进一步地，所述进料口和出料口处均设有滚轮。减少无纺布在进料和出料的过程中磨损。

[0007] 进一步地，所述除潮室底部设有支撑柱，所述支撑柱内设有电推杆，所述电推杆输出端和除潮室底部固定连接，所述支撑柱下设有支撑柱垫。可以根据使用的环境来调节除潮室的高度。

[0008] 进一步地，所述除潮室左右内壁上设有凹槽，所述凹槽内设有吸水块，所述吸水块和凹槽连接处设有凸起，所述凸起和凹槽契合。保证除潮室内多余水汽的吸收，可以随时更换吸水块。

[0009] 进一步地，所述除潮室一侧设有操作门，所述操作门和除潮室通过合页转动连接，所述操作门上设有把手。保证无纺布除潮的准备工作的操作。

附图说明

[0010] 图1是一种无纺布生产用除潮装置正视截面图。

[0011] 图2是一种无纺布生产用除潮装置的正视图。

[0012] 如图所示:1、除潮室;2、进料口;3、出料口;4、电机;5、皮带轮一;6、进料滚轮;7、出料滚轮;8、皮带轮二;9、皮带;10、固定块;11、烘烤装置;12、限位滚轮; 13、吹风机;14、干燥滤网;15、滚轮;16、支撑柱;17、电推杆;18、支撑柱垫;19、凹槽;20、吸水块;21、凸起;22、操作门;23、合页;24、把手。

具体实施方式

[0013] 下面结合附图来进一步说明本实用新型的具体实施方式。其中相同的零部件用相同的附图标记表示。

[0014] 需要说明的是,下面描述中使用的词语“前”、“后”、“左”、“右”、“上”和“下”指的是附图中的方向,词语“内”和“外”分别指的是朝向或远离特定部件几何中心的方向。

[0015] 为了使本实用新型的内容更容易被清楚地理解,下面将结合本实用新型实施例中的附图,对本实用新型实施例中的技术方案进行清楚、完整地描述。

[0016] 结合附图1所示,包括除潮室1,其特征在于:所述除潮室1设有进料口2,所述进料口2下方设有出料口3,所述进料口2右侧设有电机4,所述电机4输出端设有皮带轮一 5,所述电机4输出端设有进料滚轮6,所述进料滚轮6下设有出料滚轮7,所述出料滚轮7 一端设有皮带轮二8,所述皮带轮一5和皮带轮二8通过皮带9连接,所述出料滚轮7和进料滚轮6之间的除潮室1内壁上设有固定块10,所述固定块10右端设有烘烤装置11,所述烘烤装置11右端设有限位滚轮12,所述出料滚轮7、进料滚轮6和限位滚轮12均和除潮室 1转动连接,所述除潮室1顶部和底部均设有吹风机13,所述吹风机13和除潮室1连接处设有干燥滤网14。

[0017] 本实用新型在具体实施时,利用把手打开操作门。从进料口将无纺布一端插入,绕过进料口滚轮、限位滚轮和出料口滚轮后从出料口拉出,打开烘烤装置和吹风机对无纺布进行烘干,将开头手工放入的一段烘干后,打开电机,电机带动皮带轮一和进料滚轮,皮带轮一带动皮带,皮带带动皮带轮二,皮带轮二带动出料滚轮,进料滚轮和出料滚轮转动带动无纺布在除潮室内移动,同时对无纺布的两面进行除潮,被吹风机吹出的水汽一部分被烘烤装置烘干,另一部分被两侧的吸水块吸收,吸水块需要更换时,直接将凸起从凹槽内移出,安装时,将凸起插入凹槽内即可。可以根据操作环境和人员等来调节除潮室的高低,更便于操作。本说明书中未作详细描述的内容属于本领域专业技术人员公知的现有技术。

[0018] 结合附图1所示,所述进料口2和出料口3处均设有滚轮15。减少无纺布在进料和出料的过程中磨损。

[0019] 结合附图1所示,所述除潮室1底部设有支撑柱16,所述支撑柱16内设有电推杆17,所述电推杆17输出端和除潮室1底部固定连接,所述支撑柱16下设有支撑柱垫18。可以根据使用的环境来调节除潮室的高度。

[0020] 结合附图1所示,所述除潮室1左右内壁上设有凹槽19,所述凹槽19内设有吸水块20,所述吸水块20和凹槽19连接处设有凸起21,所述凸起21和凹槽19契合。保证除潮室内多余水汽的吸收,可以随时更换吸水块。

[0021] 结合附图2所示,所述除潮室1一侧设有操作门22,所述操作门22和除潮室1通过合

页23转动连接，所述操作门22上设有把手24。保证无纺布除潮的准备工作的操作。

[0022] 本实用新型使用到的标准零件均可以从市场上购买，异形件根据说明书的和附图的记载均可以进行订制，各个零件的具体连接方式均采用现有技术中成熟的螺栓、铆钉、焊接等常规手段，机械、零件和设备均采用现有技术中，常规的型号，加上电路连接采用现有技术中常规的连接方式，在此不再详述，本说明书中未作详细描述的内容属于本领域专业技术人员公知的现有技术。

[0023] 以上对本实用新型及其实施方式进行了描述，这种描述没有限制性，附图中所示的也只是本实用新型的实施方式之一，实际的结构并不局限于此。总而言之如果本领域的普通技术人员受其启示，在不脱离本实用新型创造宗旨的情况下，不经创造性的设计出与该技术方案相似的结构方式及实施例，均应属于本实用新型的保护范围。

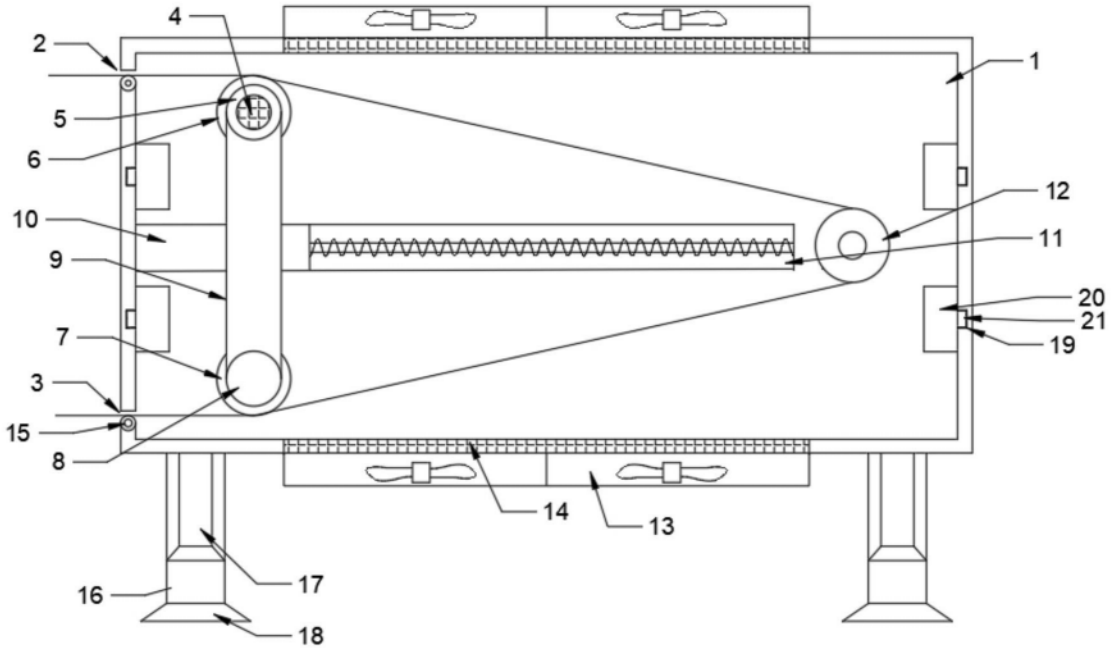

图1

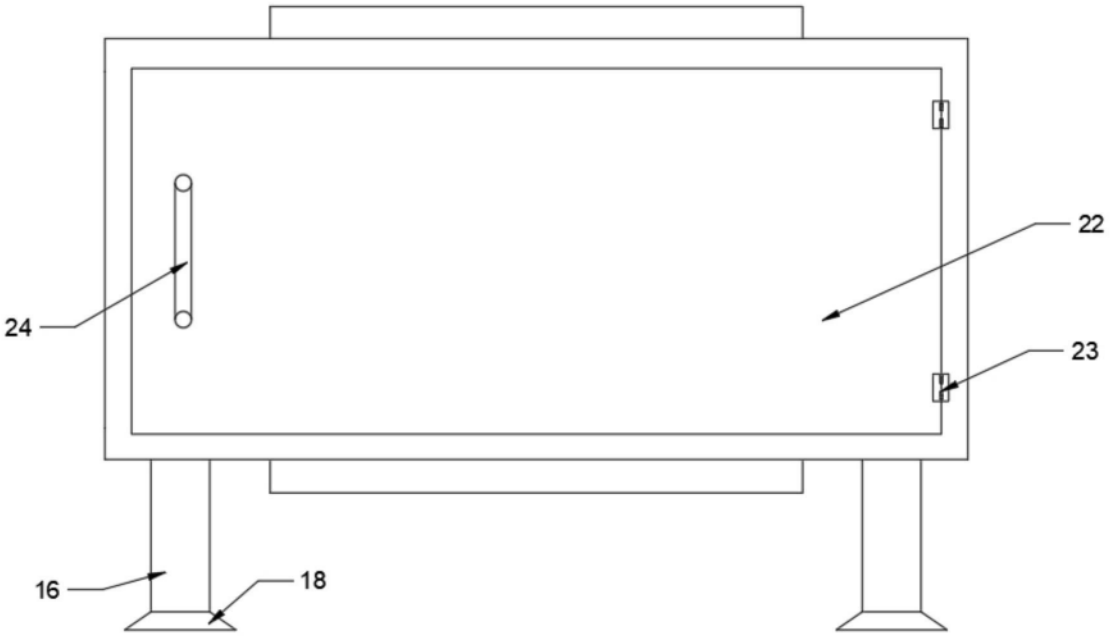

图2