(19)国家知识产权局

(12)实用新型专利

(10)授权公告号 CN 218704607 U
(45)授权公告日 2023.03.24

(21)申请号 202221912449.1

(22)申请日 2022.07.25

(73)专利权人 湖州力维纸业科技股份有限公司
地址 313100 浙江省湖州市南浔经济开发区东马南路888号

(72)发明人 杨学锋 王彦斌 陈浩哲 徐龙凤

(74)专利代理机构 徐州新知科服知识产权代理有限公司 32634
专利代理师 陈荣立

(51)Int.Cl.
B65D 6/10(2006.01)
B65D 6/34(2006.01)
B65D 81/02(2006.01)
B65D 25/34(2006.01)

权利要求书1页 说明书3页 附图3页

(54)实用新型名称

一种抗压防变形瓦楞纸箱

(57)摘要

本实用新型公开了一种抗压防变形瓦楞纸箱，包括板块箱体，所述箱体的内侧壁里设置有抗压结构，所述抗压结构包括支撑块，所述支撑块设置于箱体的内部，所述支撑块的一侧固定有空腔，所述空腔的内部设置有泡沫块，所述箱体内部的底端设置有防护结构，所述箱体的顶端固定有箱盖，所述箱体的外侧壁上设置有防水结构。本实用新型通过设置有抗压结构，使用时支撑块在箱体的内部，使支撑块的顶端和底端顶在箱体的内侧壁里，两块支撑块的中间设置有空腔，空腔内部有泡沫块对空腔做了一个支撑，使空腔对箱体具有一定的支撑力，实现了抗压防变形的作用。

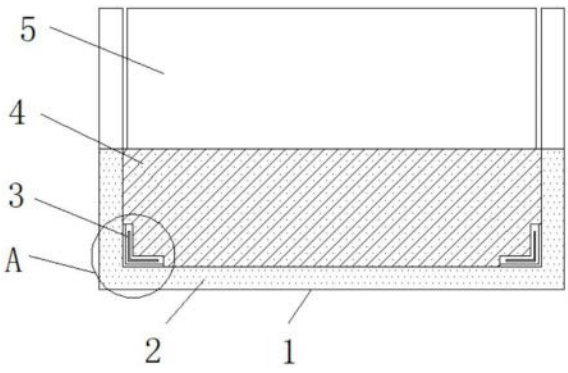

CN 218704607 U

1.一种抗压防变形瓦楞纸箱,包括板块箱体(1),其特征在于:所述箱体(1)的内侧壁里设置有抗压结构(2),所述抗压结构(2)包括支撑块(201),所述支撑块(201)设置于箱体(1)的内部,所述支撑块(201)的一侧固定有空腔(202),所述空腔(202)的内部设置有泡沫块(203),所述箱体(1)内部的底端设置有防护结构(3),所述箱体(1)的顶端固定有箱盖(5),所述箱体(1)的外侧壁上设置有防水结构(4)。

2.根据权利要求1所述的一种抗压防变形瓦楞纸箱,其特征在于:所述支撑块(201)设置有若干个,若干个所述支撑块(201)在箱体(1)的内部呈等间距分布。

3.根据权利要求1所述的一种抗压防变形瓦楞纸箱,其特征在于:所述空腔(202)的内径大于泡沫块(203)的外径,所述泡沫块(203)在空腔(202)的内部呈均匀分布。

4.根据权利要求1所述的一种抗压防变形瓦楞纸箱,其特征在于:所述防护结构(3)包括粘黏胶(301),所述粘黏胶(301)设置于箱体(1)内部的底端,所述粘黏胶(301)的一侧设置有固定块(302),所述固定块(302)的内部设置有加强筋(303)。

5.根据权利要求4所述的一种抗压防变形瓦楞纸箱,其特征在于:所述固定块(302)设置有四组,四组所述固定块(302)设置在箱体(1)内部的四角。

6.根据权利要求1所述的一种抗压防变形瓦楞纸箱,其特征在于:所述防水结构(4)包括防腐涂层(401),所述防腐涂层(401)设置于箱体(1)的外侧壁上,所述防腐涂层(401)的外侧壁上设置有防水涂层(402),所述防水涂层(402)的外侧壁上设置有塑料薄膜(403)。

7.根据权利要求1所述的一种抗压防变形瓦楞纸箱,其特征在于:所述箱盖(5)设置有两组,两组所述箱盖(5)关于箱体(1)的对角线呈对称分布。

一种抗压防变形瓦楞纸箱

技术领域

[0001] 本实用新型涉及瓦楞纸箱技术领域，特别涉及一种抗压防变形瓦楞纸箱。

背景技术

[0002] 瓦楞纸箱是一种纸质的包装用品，而且瓦楞纸箱属于绿色可回收的环保产品，可以对废弃的瓦楞纸箱进行二次回收利用，瓦楞纸箱在使用上非常广泛，是运输包装上的首选产品；

[0003] 瓦楞纸箱在重件包装时，瓦楞纸箱的体型轻薄，容易受到压力变形，使瓦楞纸箱无法承受一定的压力，瓦楞纸箱的外形破损可能会导致瓦楞纸箱内部的物件的受到损坏，设计一种抗压防变形的瓦楞纸箱，便于对物件的装载。

实用新型内容

[0004] (一)要解决的技术问题

[0005] 本实用新型的目的是提供一种抗压防变形瓦楞纸箱，用以解决现有的瓦楞纸箱装载重物易变形的缺陷。

[0006] (二)实用新型内容

[0007] 为了解决上述技术问题，本实用新型提供如下技术方案：一种抗压防变形瓦楞纸箱，包括板块箱体，所述箱体的内侧壁里设置有抗压结构，所述抗压结构包括支撑块，所述支撑块设置于箱体的内部，所述支撑块的一侧固定有空腔，所述空腔的内部设置有泡沫块，所述箱体内部的底端设置有防护结构，所述箱体的顶端固定有箱盖，所述箱体的外侧壁上设置有防水结构。

[0008] 优选的，所述支撑块设置有若干个，若干个所述支撑块在箱体的内部呈等间距分布。

[0009] 优选的，所述空腔的内径大于泡沫块的外径，所述泡沫块在空腔的内部呈均匀分布。

[0010] 优选的，所述防护结构包括粘黏胶，所述粘黏胶设置于箱体内部的底端，所述粘黏胶的一侧设置有固定块，所述固定块的内部设置有加强筋。

[0011] 优选的，所述固定块设置有四组，四组所述固定块设置在箱体内部的四角。

[0012] 优选的，所述防水结构包括防腐涂层，所述防腐涂层设置于箱体的外侧壁上，所述防腐涂层的外侧壁上设置有防水涂层，所述防水涂层的外侧壁上设置有塑料薄膜。

[0013] 优选的，所述箱盖设置有两组，两组所述箱盖关于箱体的对角线呈对称分布。

[0014] (三)有益效果

[0015] 本实用新型提供的一种抗压防变形瓦楞纸箱，其优点在于：通过设置有抗压结构，使用时支撑块在箱体的内部，使支撑块的顶端和底端顶在箱体的内侧壁里，两块支撑块的中间设置有空腔，空腔内部有泡沫块对空腔做了一个支撑，使空腔对箱体具有一定的支撑力，实现了抗压防变形的作用；

[0016] 通过设置有防护结构，使用时通过粘黏胶将固定块粘贴在箱体内部的底角，使固定块固定住，同时固定块内部的加强筋对固定块做了一个支撑，使固定块不容易损坏，实现了对箱体底角的保护，避免箱体的底部受到磕碰损坏；

[0017] 通过设置有防水结构，使用时防腐涂层涂在箱体的外侧壁上，对箱体进行防腐的作用，防水涂层涂在防腐涂层的上面，使箱体达到防水的效果，防水涂层上面覆盖有塑料薄膜，使箱体的防水效果更佳，避免箱体潮湿使箱体内部的物件受到影响。

附图说明

[0018] 为了更清楚地说明本实用新型实施例或现有技术中的技术方案，下面将对实施例或现有技术描述中所需要使用的附图作简单地介绍，显而易见地，下面描述中的附图是本实用新型的一些实施例，对于本领域普通技术人员来讲，在不付出创造性劳动的前提下，还可以根据这些附图获得其他的附图。

[0019] 图1为本实用新型的正视剖面结构示意图；

[0020] 图2为本实用新型的立体结构示意图；

[0021] 图3为本实用新型的防水结构局部立体结构示意图；

[0022] 图4为本实用新型的抗压结构局部剖面结构示意图；

[0023] 图5为本实用新型的图1中A处放大结构示意图。

[0024] 图中的附图标记说明：

[0025] 1、箱体；2、抗压结构；201、支撑块；202、空腔；203、泡沫块；3、防护结构；301、粘黏胶；302、固定块；303、加强筋；4、防水结构；401、防腐涂层；402、防水涂层；403、塑料薄膜；5、箱盖。

具体实施方式

[0026] 为使本实用新型实施例的目的、技术方案和优点更加清楚，下面将结合本实用新型实施例中的附图，对本实用新型实施例中的技术方案进行清楚、完整地描述，显然，所描述的实施例是本实用新型一部分实施例，而不是全部的实施例。基于本实用新型中的实施例，本领域普通技术人员在没有作创造性劳动前提下所获得的所有其他实施例，都属于本实用新型保护的范围。

[0027] 在本实用新型的描述中，需要说明的是，除非另有明确的规定和限定，术语“安装”、“相连”、“连接”应做广义理解，例如，可以是固定连接，也可以是可拆卸连接，或一体地连接；可以是机械连接，也可以是电连接；可以是直接相连，也可以通过中间媒介间接相连，可以是两个元件内部的连通。对于本领域的普通技术人员而言，可以具体情况理解上述术语在本实用新型中的具体含义。

[0028] 请参阅图1-5，本实用新型提供的一种实施例：一种抗压防变形瓦楞纸箱，包括板块箱体1，箱体1的内侧壁里设置有抗压结构2，箱体1内部的底端设置有防护结构3，箱体1的顶端固定有箱盖5，箱体1的外侧壁上设置有防水结构4；

[0029] 抗压结构2包括支撑块201，支撑块201设置于箱体1的内部，支撑块201的一侧固定有空腔202，空腔202的内部设置有泡沫块203，支撑块201设置有若干个，若干个支撑块201在箱体1的内部呈等间距分布，空腔202的内径大于泡沫块203的外径，泡沫块203在空腔202

的内部呈均匀分布，对箱体1进行抗压，避免箱体1变形；

[0030] 具体地，如图1、和图4所示，使用该结构时，首先，将支撑块201放置在箱体1的内侧壁里面，支撑块201的一侧设置有空腔202，将泡沫块203均匀的填充在空腔202的内部，使空腔202具有抗压力，防止箱体1在使用的过程中出现变形；

[0031] 防护结构3包括粘黏胶301，粘黏胶301设置于箱体1内部的底端，粘黏胶301的一侧设置有固定块302，固定块302的内部设置有加强筋303，固定块302设置有四组，四组固定块302设置在箱体1内部的四角，对箱体1的底角进行防护，避免损坏；

[0032] 具体地，如图1、和图5所示，使用该结构时，首先，将粘黏胶301的一侧与固定块302固定，将粘黏胶301的另一侧贴合在箱体1内部的底角，使固定块302固定在箱体1内部的底角，固定块302的内部有加强筋303对固定块302进行加固，使固定块302能够防止箱体1内部的底角受到损坏变形；

[0033] 防水结构4包括防腐涂层401，防腐涂层401设置于箱体1的外侧壁上，防腐涂层401的外侧壁上设置有防水涂层402，防水涂层402的外侧壁上设置有塑料薄膜403，对箱体1的外侧壁进行防水，避免遇水潮湿使箱体1内部的物件受损；

[0034] 具体地，如图1、图2和图3所示，使用该结构时，首先，将防腐涂层401涂在箱体1的外侧壁上门将防水涂层402涂在防腐涂层401的上面，将塑料薄膜403覆盖在防水涂层402的上面，使箱体1的外侧壁具有防水的效果，避免遇水潮湿受损，使箱体1内部的物件受损；

[0035] 工作原理：使用时，首先，将箱体1放置在指定的位置，将防腐涂层401涂在箱体1的外侧壁上，将防水涂层402涂在防腐涂层401上面，将塑料薄膜403覆盖在防水涂层402的上面，其次，将粘黏胶301的一侧贴在固定块302的一侧，将粘黏胶301的另一侧贴在箱体1内部底端的底角上，对底角进行防护，最后，支撑块201设置在箱体1的内侧壁里，将泡沫块203填充在空腔202的内部，对箱体1的内侧壁进行抗压，最终完成该抗压防变形瓦楞纸箱的使用工作。

[0036] 在本实用新型的描述中，需要说明的是，除非另有明确的规定和限定，术语“安装”、“相连”、“连接”应做广义理解，例如，可以是固定连接，也可以是可拆卸连接，或一体地连接；可以是机械连接，也可以是电连接；可以是直接相连，也可以通过中间媒介间接相连，可以是两个元件内部的连通。对于本领域的普通技术人员而言，可以具体情况理解上述术语在本实用新型中的具体含义。

[0037] 以上所描述的装置实施例仅仅是示意性的，其中所述作为分离部件说明的单元可以是或者也可以不是物理上分开的，作为单元显示的部件可以是或者也可以不是物理单元，即可以位于一个地方，或者也可以分布到多个网络单元上。可以根据实际的需要选择其中的部分或者全部模块来实现本实施例方案的目的。本领域普通技术人员在不付出创造性的劳动的情况下，即可以理解并实施。

[0038] 最后应说明的是：以上实施例仅用以说明本实用新型的技术方案，而非对其限制；尽管参照前述实施例对本实用新型进行了详细的说明，本领域的普通技术人员应当理解：其依然可以对前述各实施例所记载的技术方案进行修改，或者对其中部分技术特征进行等同替换；而这些修改或者替换，并不使相应技术方案的本质脱离本实用新型各实施例技术方案的精神和范围。

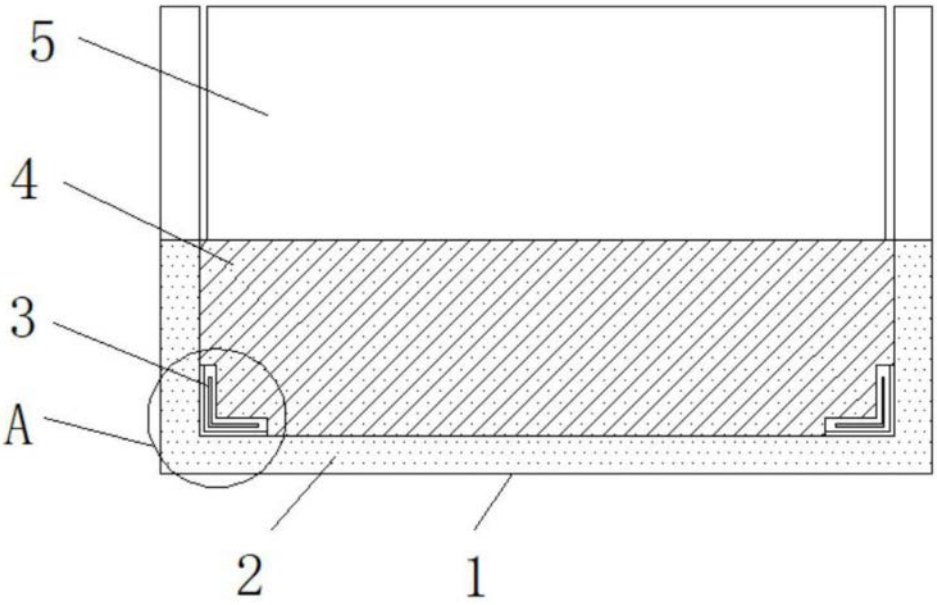

图1

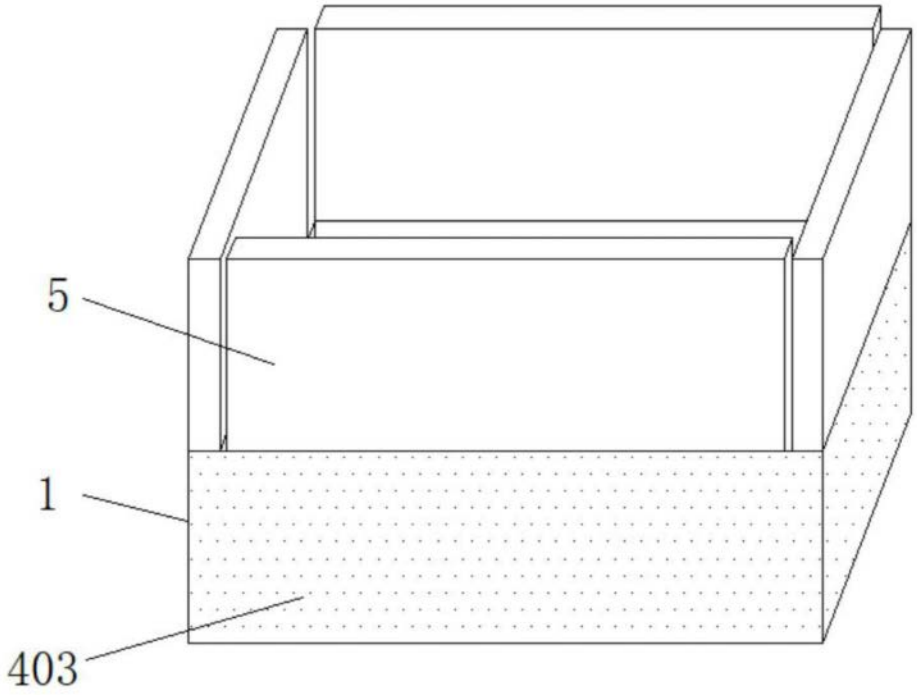

图2

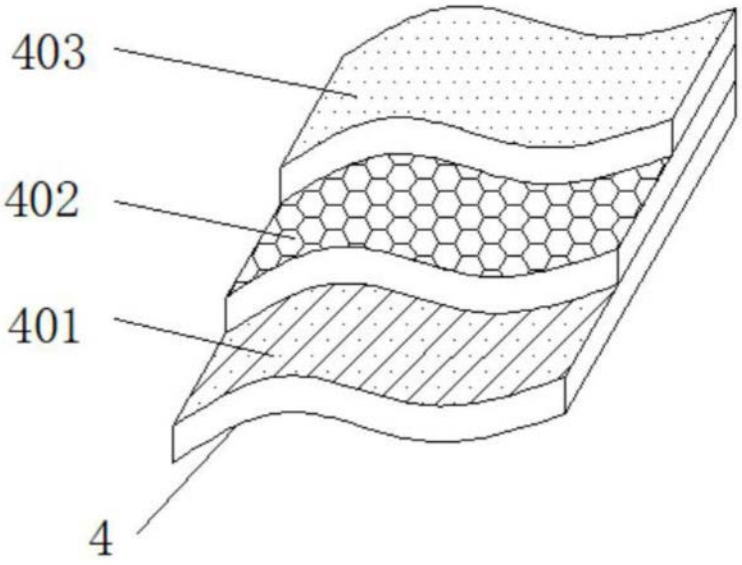

图3

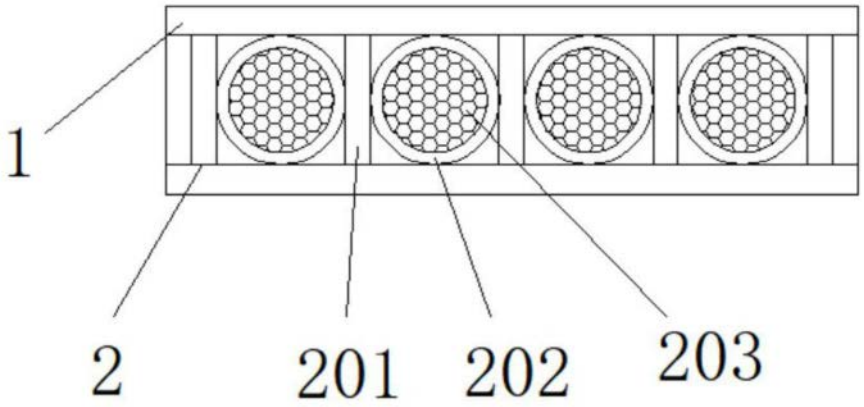

图4

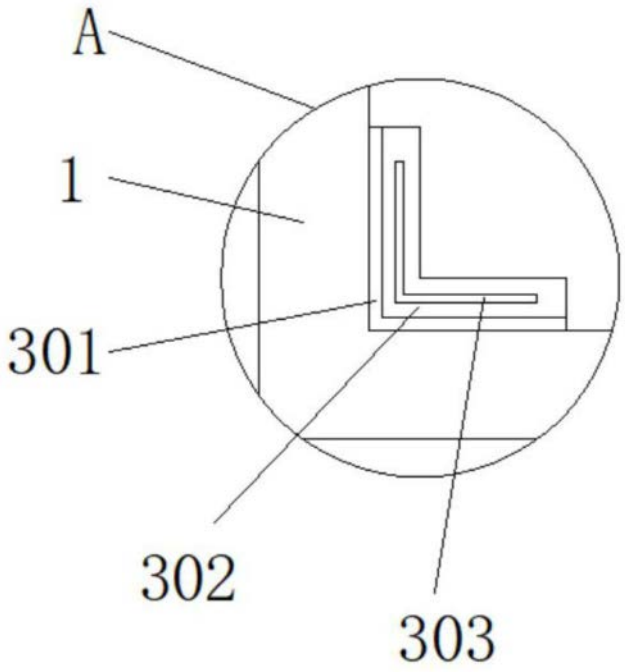

图5