(19)中华人民共和国国家知识产权局

(12)实用新型专利

(10)授权公告号 CN 212518156 U
(45)授权公告日 2021.02.09

(21)申请号 202021206581.1

(22)申请日 2020.06.28

(73)专利权人 徐州中泰电气有限公司
地址 221000 江苏省徐州市经济技术开发区杨山路55号

(72)发明人 朱中奇 朱文良

(74)专利代理机构 苏州创策知识产权代理有限公司 32322
代理人 范圆圆

(51)Int.Cl.
H02B 11/127(2006.01)
H02B 1/28(2006.01)
H02B 1/56(2006.01)

权利要求书1页 说明书3页 附图3页

(54)实用新型名称

一种方便拆卸维修的低压抽屉柜

(57)摘要

本实用新型公开了一种方便拆卸维修的低压抽屉柜，包括柜体，所述柜体侧壁设置有散热孔，且散热孔内侧设置有防尘网，同时防尘网设置在柜体内侧壁上，所述柜体内设置有抽屉架，且抽屉架上设置有滑轨架，所述滑轨架上设置有第一螺栓，且滑轨架与抽屉相连接。该方便拆卸维修的低压抽屉柜，设置的抽屉架通过第一螺栓安装固定有滑轨架，抽屉通过滑轨架安装，抽屉内安装电气元件，抽拉抽屉，方便对抽屉内的电气元件检修，同时拆卸第二螺栓，取下后盖板，方便对柜体内进行检修以及对防尘网和干燥盒的维护，在散热孔的作用下保持柜体与外界气体流通，便于散热，同时每个抽屉单元均设置有相应的微型风扇，加强对抽屉单元内的电气元件降温，提高散热效果。

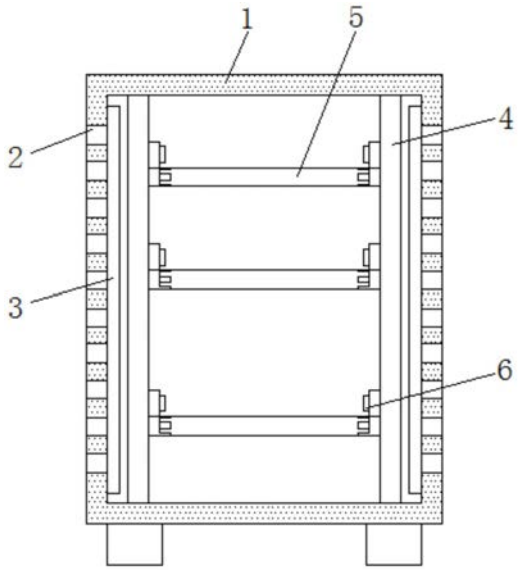

CN 212518156 U

1.一种方便拆卸维修的低压抽屉柜，包括柜体(1)，其特征在于：所述柜体(1)侧壁设置有散热孔(2)，且散热孔(2)内侧设置有防尘网(3)，同时防尘网(3)设置在柜体(1)内侧壁上，所述柜体(1)内设置有抽屉架(4)，且抽屉架(4)上设置有滑轨架(5)，所述滑轨架(5)上设置有第一螺栓(6)，且滑轨架(5)与抽屉(7)相连接。

2.根据权利要求1所述的一种方便拆卸维修的低压抽屉柜，其特征在于：所述柜体(1)包括有后盖板(101)、第二螺栓(102)和干燥盒(103)，且柜体(1)后侧通过第二螺栓(102)与后盖板(101)相连接，后盖板(101)内端面设置有干燥盒(103)，且后盖板(101)与防尘网(3)相连接。

3.根据权利要求1所述的一种方便拆卸维修的低压抽屉柜，其特征在于：所述散热孔(2)设置有两组，且每组散热孔(2)均匀分布在柜体(1)的侧壁上，并且散热孔(2)的分布面积小于防尘网(3)的面积，同时防尘网(3)与柜体(1)之间为滑动连接。

4.根据权利要求1所述的一种方便拆卸维修的低压抽屉柜，其特征在于：所述抽屉架(4)包括有安装孔(401)，且安装孔(401)等间距分布在抽屉架(4)上。

5.根据权利要求1所述的一种方便拆卸维修的低压抽屉柜，其特征在于：所述滑轨架(5)通过第一螺栓(6)螺纹连接在抽屉架(4)上，且第一螺栓(6)设置有两组。

6.根据权利要求1所述的一种方便拆卸维修的低压抽屉柜，其特征在于：所述抽屉(7)包括有通孔(701)、安装板(702)和微型风扇(703)，且抽屉(7)侧壁设置有通孔(701)，抽屉(7)内侧壁设置有安装板(702)和微型风扇(703)，且安装板(702)设置在微型风扇(703)的外侧。

一种方便拆卸维修的低压抽屉柜

技术领域

[0001] 本实用新型涉及低压抽屉柜技术领域，具体为一种方便拆卸维修的低压抽屉柜。

背景技术

[0002] 现有的低压柜都是将相关电气元件固定安装在柜体内，当柜体内需要检修维护时，对电气元件的检修维护存在不便，有甚需要将柜体的外壳拆开才可进行，且散热不充分，内部电气元件容易受到高温的影响，造成电气元件损坏，现需要一种方便拆卸维修的低压抽屉柜解决上述问题。

实用新型内容

[0003] 本实用新型的目的在于提供一种方便拆卸维修的低压抽屉柜，以解决上述背景技术中提出的现有的低压柜都是将相关电气元件固定安装在柜体内，当柜体内需要检修维护时，对电气元件的检修维护存在不便，有甚需要将柜体的外壳拆开才可进行，且散热不充分，内部电气元件容易受到高温的影响，造成电气元件损坏的问题。

[0004] 为实现上述目的，本实用新型提供如下技术方案：一种方便拆卸维修的低压抽屉柜，包括柜体，所述柜体侧壁设置有散热孔，且散热孔内侧设置有防尘网，同时防尘网设置在柜体内侧壁上，所述柜体内设置有抽屉架，且抽屉架上设置有滑轨架，所述滑轨架上设置有第一螺栓，且滑轨架与抽屉相连接。

[0005] 优选的，所述柜体包括有后盖板、第二螺栓和干燥盒，且柜体后侧通过第二螺栓与后盖板相连接，后盖板内端面设置有干燥盒，且后盖板与防尘网相连接。

[0006] 优选的，所述散热孔设置有两组，且每组散热孔均匀分布在柜体的侧壁上，并且散热孔的分布面积小于防尘网的面积，同时防尘网与柜体之间为滑动连接。

[0007] 优选的，所述抽屉架包括有安装孔，且安装孔等间距分布在抽屉架上。

[0008] 优选的，所述滑轨架通过第一螺栓螺纹连接在抽屉架上，且第一螺栓设置有两组。

[0009] 优选的，所述抽屉包括有通孔、安装板和微型风扇，且抽屉侧壁设置有通孔，抽屉内侧壁设置有安装板和微型风扇，且安装板设置在微型风扇的外侧。

[0010] 与现有技术相比，本实用新型的有益效果是：该方便拆卸维修的低压抽屉柜，

[0011] (1)设置的抽屉架通过第一螺栓安装固定有滑轨架，抽屉通过滑轨架安装，抽屉内安装电气元件，抽拉抽屉，方便对抽屉内的电气元件检修，同时拆卸第二螺栓，取下后盖板，方便对柜体内进行检修以及对防尘网和干燥盒的维护；

[0012] (2)设置有散热孔、以及抽屉侧壁设置的通孔和内部设置的微型风扇，在散热孔的作用下保持柜体内与外界气体流通，便于散热，同时每个抽屉单元均设置有相应的微型风扇，加强对抽屉单元内的电气元件降温，提高散热效果，通孔便于抽屉内热量更好的散出。

附图说明

[0013] 图1为本实用新型正视剖面结构示意图；

[0014] 图2为本实用新型正视结构示意图；

[0015] 图3为本实用新型左侧视剖面结构示意图；

[0016] 图4为本实用新型抽屉内结构示意图。

[0017] 图中：1、柜体，101、后盖板，102、第二螺栓，103、干燥盒，2、散热孔，3、防尘网，4、抽屉架，401、安装孔，5、滑轨架，6、第一螺栓，7、抽屉，701、通孔，702、安装板，703、微型风扇。

具体实施方式

[0018] 下面将结合本实用新型实施例中的附图，对本实用新型实施例中的技术方案进行清楚、完整地描述，显然，所描述的实施例仅仅是本实用新型一部分实施例，而不是全部的实施例。基于本实用新型中的实施例，本领域普通技术人员在没有做出创造性劳动前提下所获得的所有其他实施例，都属于本实用新型保护的范围。

[0019] 请参阅图1-4，本实用新型提供一种技术方案：一种方便拆卸维修的低压抽屉柜，如图1、图2、图3和图4所示，柜体1侧壁设置有散热孔2，且散热孔2内侧设置有防尘网3，同时防尘网3设置在柜体1内侧壁上，柜体1包括有后盖板101、第二螺栓102和干燥盒103，且柜体1后侧通过第二螺栓102与后盖板101相连接，后盖板101内端面设置有干燥盒103，且后盖板101与防尘网3相连接，拆卸第二螺栓102取下后盖板101，便于对柜体1内的检修，以及对干燥盒103和防尘网3的维护，干燥盒103内可根据需求填充硅胶干燥剂，减少潮气对柜体1内的影响，散热孔2设置有两组，且每组散热孔2均匀分布在柜体1的侧壁上，并且散热孔2的分布面积小于防尘网3的面积，同时防尘网3与柜体1之间为滑动连接，防尘网3减少灰尘通过散热孔2进入柜体1内，柜体1内设置有抽屉架4，且抽屉架4上设置有滑轨架5，抽屉架4包括有安装孔401，且安装孔401等间距分布在抽屉架4上，等间距的安装孔401便于随意调节滑轨架5在抽屉架上的位置，根据需要控制滑轨架5之间间距，保证相应抽屉7的安装固定，滑轨架5通过第一螺栓6螺纹连接在抽屉架4上，且第一螺栓6设置有两组，滑轨架5通过第一螺栓6与安装孔401连接固定，滑轨架5上设置有第一螺栓6，且滑轨架5与抽屉7相连接，抽屉7包括有通孔701、安装板702和微型风扇703，且抽屉7侧壁设置有通孔701，抽屉7内侧壁设置有安装板702和微型风扇703，且安装板702设置在微型风扇703的外侧，通孔701便于抽屉7内热量的流动，安装板702便于电气元件的安装固定，微型风扇703可对抽屉7内的电气元件直接降温，提高散热效果。

[0020] 工作原理：在使用该方便拆卸维修的低压抽屉柜时，根据需求，通过第一螺栓6将滑轨架5与抽屉架4上相应的安装孔401连接固定，控制上下滑轨架5之间间距，方便抽屉7的使用安装，抽屉7与滑轨架5之间连接固定，抽屉7内可安装电气元件，安装板702便于一些电气元件的安装，接通电源，柜体1内正常运行时，可通过散热孔2散热，防尘网3可减少灰尘通过散热孔2进入到内部，干燥盒103可减少湿气对柜体1内的影响，在微型风扇703的作用下可对抽屉7内的电气元件降温，提高散热效果，通孔701便于抽屉7内的热量散出，抽屉7内电气元件需要维修时，抽拉抽屉7方便电气元件的维修，拆卸第二螺栓102，取下后盖板101，方便对柜体1内的维修，以及对防尘网3和干燥盒103的维护，本说明书中未作详细描述的内容属于本领域专业技术人员公知的现有技术。

[0021] 术语“中心”、“纵向”、“横向”、“前”、“后”、“左”、“右”、“竖直”、“水平”、“顶”、“底”、“内”、“外”等指示的方位或位置关系为基于附图所示的方位或位置关系，仅是为便于描述

本实用新型的简化描述，而不是指示或暗指所指的装置或元件必须具有特定的方位、为特定的方位构造和操作，因而不能理解为对本实用新型保护内容的限制。

[0022] 尽管参照前述实施例对本实用新型进行了详细的说明，对于本领域的技术人员来说，其依然可以对前述各实施例所记载的技术方案进行修改，或者对其中部分技术特征进行等同替换，凡在本实用新型的精神和原则之内，所作的任何修改、等同替换、改进等，均应包含在本实用新型的保护范围之内。

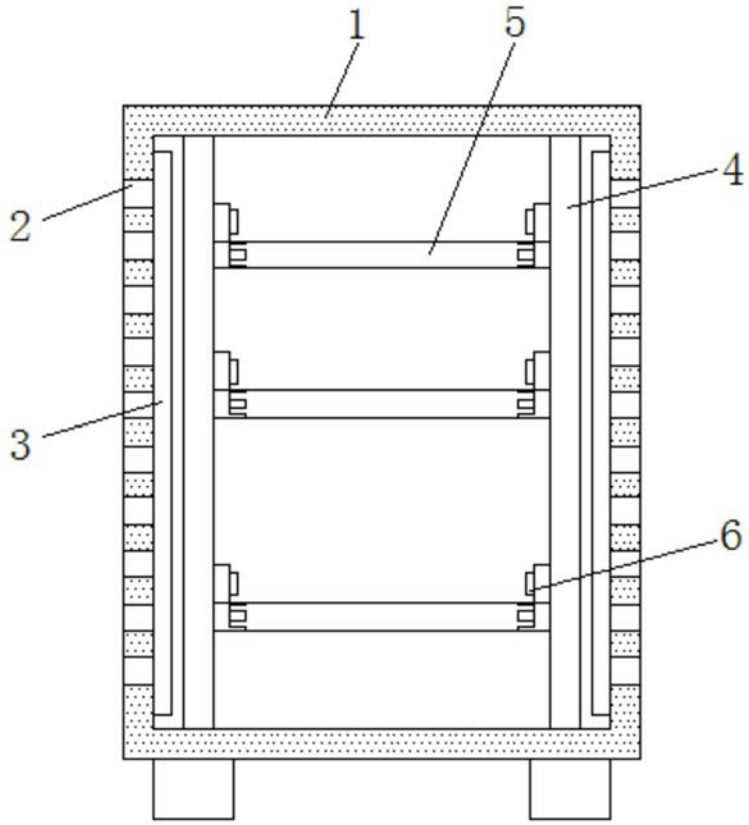

图1

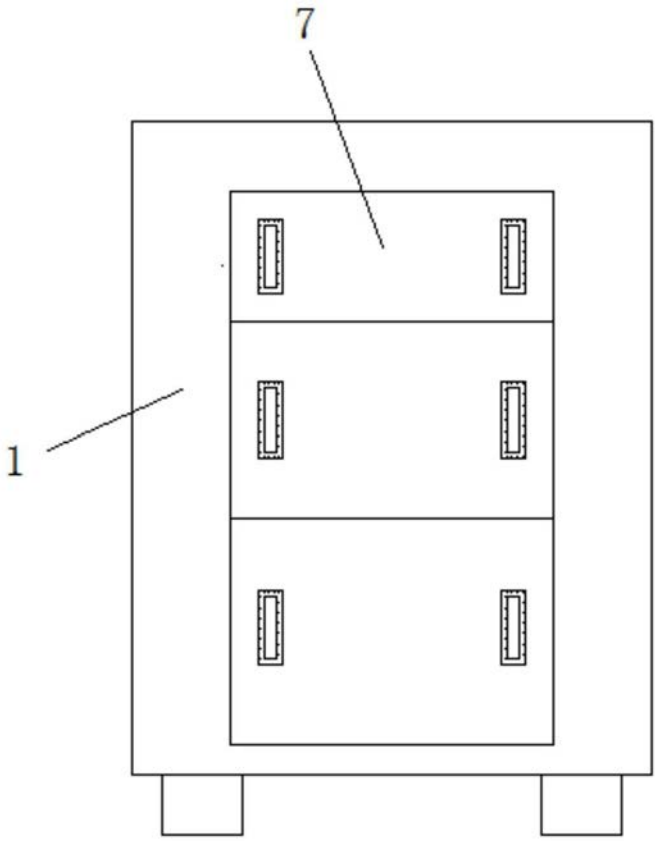

图2

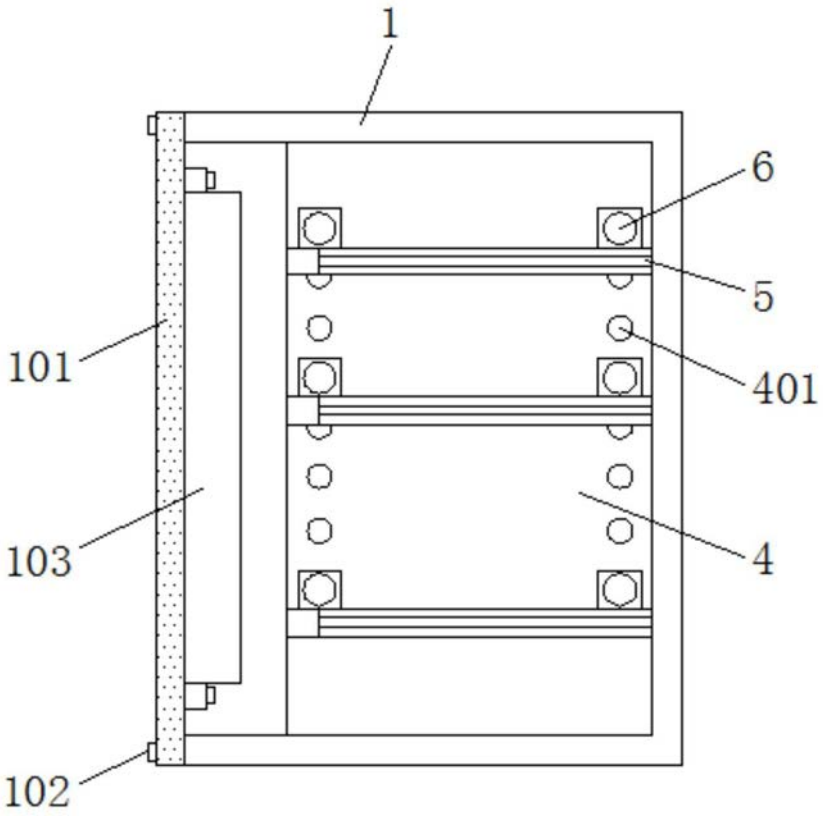

图3

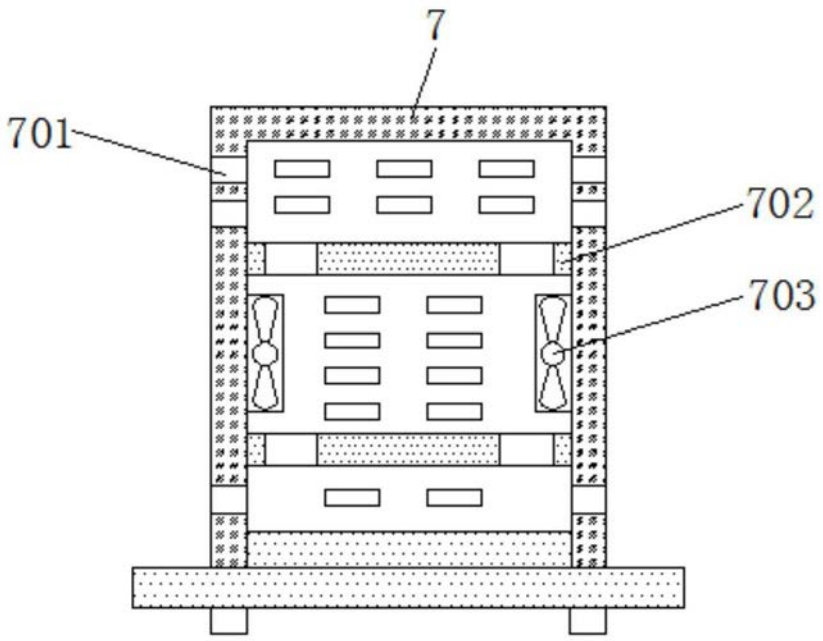

图4