(19)中华人民共和国国家知识产权局

(12)实用新型专利

(10)授权公告号 CN 206446982 U
(45)授权公告日 2017.08.29

(21)申请号 201620488232.0

(22)申请日 2016.05.25

(73)专利权人 晋江市出奇爱食品有限公司
地址 362200 福建省泉州市晋江市深沪镇科任村草仔清片15号

(72)发明人 吕天祝

(74)专利代理机构 泉州市文华专利代理有限公司 35205
代理人 卢清华

(51)Int.Cl.
B65D 51/28(2006.01)
B65D 51/24(2006.01)
B65D 41/32(2006.01)

(ESM)同样的发明创造已同日申请发明专利

权利要求书1页 说明书3页 附图1页

(54)实用新型名称

一种即配瓶盖

(57)摘要

本实用新型提供一种即配瓶盖，包括外盖体和内盖体，所述外盖体包括外环壁、顶壁、内环壁以及筒壁，所述顶壁在与所述筒壁内侧相对应的位置处开设有开口，所述筒壁内侧和所述开口形成穿孔，所述内盖体包括穿插在所述穿孔上的套筒和固定连接在所述套筒的下端的封板，所述封板分别和所述内环壁和所述筒壁的下端密封连接，且所述封板、所述内环壁、所述筒壁和所述顶壁之间形成腔体，所述顶壁的上方设置有固定连接在所述套筒上的压板，所述压板和所述顶壁之间设置有撕环。通过设置套筒，在拧开端盖后，可使用吸管通过套筒的内孔插入瓶子内进行饮用，无需将瓶盖拧开，饮用方便，残余的配料不会散在桌上或地板上，较为干净卫生。

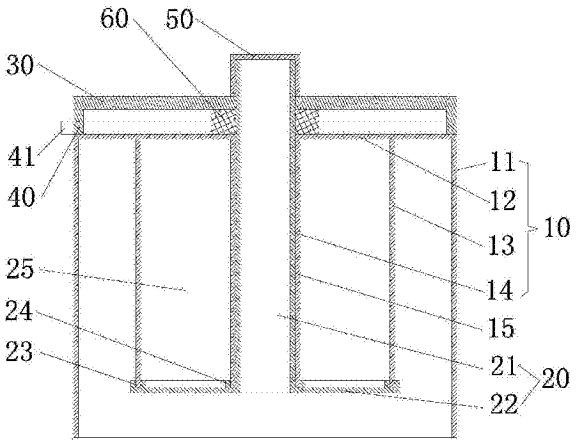

CN 206446982 U

1.一种即配瓶盖，其特征在于，包括用于封闭瓶口的外盖体和与所述外盖体配合的内盖体，所述外盖体包括与瓶口配合的外环壁、位于所述外环壁上端的顶壁、位于所述外环壁内侧的内环壁以及位于所述内环壁内侧的筒壁，所述顶壁在与所述筒壁内侧相对应的位置处开设有开口，所述筒壁内侧和所述开口形成穿孔，所述内盖体包括穿插在所述穿孔上的套筒和固定连接在所述套筒的下端的封板，所述封板分别和所述内环壁和所述筒壁的下端密封连接，且所述封板、所述内环壁、所述筒壁和所述顶壁之间形成用于储存配料的腔体，所述顶壁的上方设置有固定连接在所述套筒上的压板，所述压板和所述顶壁之间设置有撕环，所述套筒上还设置有盖合在所述套筒上端面上的端盖；

所述套筒上套设有压缩弹簧或弹性垫，所述压缩弹簧或所述弹性垫的一端抵顶在所述顶壁上，另一端抵顶在所述压板上。

2.如权利要求1所述的即配瓶盖，其特征在于，所述撕环上设置有便于撕起所述撕环的拉扣。

3.如权利要求1所述的即配瓶盖，其特征在于，所述压板的下端面上设置有导柱，所述顶壁的上端面设置有与所述导柱配合的导槽。

4.如权利要求1-3中任一权利要求所述的即配瓶盖，其特征在于，所述封板的上端面上设置有与所述内环壁配合的第一密封槽和与所述筒壁配合的第二密封槽。

5.如权利要求1-3中任一权利要求所述的即配瓶盖，其特征在于，所述内环壁的上端固定连接在所述外环壁或所述顶壁上。

一种即配瓶盖

技术领域

[0001] 本实用新型涉及一种瓶盖，特别是一种即配瓶盖。

背景技术

[0002] 传统的饮品通常是预先调配好后灌装在普通的瓶子中，由于饮品中配料已经和水溶为一体，其保质期也随之确定，长时间放置后口感也会降低，同时为了延长饮品的保质期，大部分饮品中都会添加防腐剂，进一步降低了饮品的口感。

[0003] 目前市场上有出现一些即配饮品，这类饮品的瓶盖上通常会设置有用于放置配料的内腔，需要饮用时再将配料和装载瓶子中的水溶为一体，既可以延长饮品的保质期，也能确保饮品的口感，如中国实用新型专利ZL201521013210.0公开的一种贮料式即配瓶盖，包括封闭瓶口的下盖以及遮罩下盖顶部的上盖；上盖和下盖通过可分离结构连接；所述下盖包括与瓶口外壁螺纹连接的环形侧壁以及固设于环形侧壁上部且遮盖瓶口的顶壁，所述的顶壁设有易于形变的弧形凸起部，弧形凸起部的下表面外周设有向瓶口延伸的环形内套，环形内套的下端设有隔挡片；所述的瓶盖还包括用于捅破隔挡片的顶推件，所述顶推件的上端与弧形凸起部的下表面连接，顶推件的下端向隔挡片的方向延伸。该即配瓶盖虽然可以实现将配料和水分开存储的功能，但是该即配瓶盖在捅破隔挡片将配料溶在水中后，还需要拧开瓶盖才能饮用，饮用较不方便，此外，当配料为粉末或液体时，将瓶盖拧开后，残余的配料容易散在桌上或地板上，污染了桌面或地板，较不卫生。

[0004] 有鉴于此，本申请人对即配瓶盖的结构进行了深入的研究，遂有本案产生。

实用新型内容

[0005] 本实用新型的目的在于提供一种饮用方便且不会污染桌面或地板的即配瓶盖。

[0006] 为了实现上述目的，本实用新型采用如下技术方案：

[0007] 一种即配瓶盖，包括用于封闭瓶口的外盖体和与所述外盖体配合的内盖体，所述外盖体包括与瓶口配合的外环壁、位于所述外环壁上端的顶壁、位于所述外环壁内侧的内环壁以及位于所述内环壁内侧的筒壁，所述顶壁在与所述筒壁内侧相对应的位置处开设有开口，所述筒壁内侧和所述开口形成穿孔，所述内盖体包括穿插在所述穿孔上的套筒和固定连接在所述套筒的下端的封板，所述封板分别和所述内环壁和所述筒壁的下端密封连接，且所述封板、所述内环壁、所述筒壁和所述顶壁之间形成用于储存配料的腔体，所述顶壁的上方设置有固定连接在所述套筒上的压板，所述压板和所述顶壁之间设置有撕环，所述套筒上还设置有盖合在所述套筒上端面上的端盖。

[0008] 作为本实用新型的一种改进，所述套筒上套设有压缩弹簧或弹性垫，所述压缩弹簧或所述弹性垫的一端抵顶在所述顶壁上，另一端抵顶在所述压板上。

[0009] 作为本实用新型的一种改进，所述撕环上设置有便于撕起所述撕环的拉扣。

[0010] 作为本实用新型的一种改进，所述压板的下端面上设置有导柱，所述顶壁的上端面设置有与所述导柱配合的导槽。

[0011] 作为本实用新型的一种改进，所述封板的上端面上设置有与所述内环壁配合的第一密封槽和与所述筒壁配合的第二密封槽。

[0012] 作为本实用新型的一种改进，所述内环壁的上端固定连接在所述外环壁或所述顶壁上。

[0013] 采用上述技术方案，本实用新型具有以下有益效果：

[0014] 1、通过设置套筒，在拧开端盖后，可使用吸管通过套筒的内孔插入瓶子内进行饮用，无需将瓶盖拧开，饮用方便，与传统的技术方案相比，残余的配料不会散在桌上或地板上，较为干净卫生。

[0015] 2、通过设置撕条，确保运输或存储过程中，压板不会因为误碰而将腔体内的配料倒入瓶子内。

[0016] 3、通过设置压缩弹簧，使得封板可以复位，即配瓶盖可以重复使用，较为环保。

附图说明

[0017] 图1为本实用新型即配瓶盖的结构示意图；

[0018] 图2为本实用新型即配瓶盖的剖面结构示意图；

[0019] 各图中标示对应如下：

[0020] 10-外盖体； 11-外环壁；

[0021] 12-顶壁； 13-内环壁；

[0022] 14-筒壁； 15-穿孔；

[0023] 20-内盖体； 21-套筒；

[0024] 22-封板； 23-第一密封槽；

[0025] 24-第二密封槽； 25-腔体；

[0026] 30-压板； 40-撕环；

[0027] 41-拉扣； 50-端盖；

[0028] 60-压缩弹簧或弹性垫。

具体实施方式

[0029] 下面结合附图和具体实施例对本实用新型做进一步的说明。

[0030] 如图1-图2所示，本实施例提供的即配瓶盖，包括用于封闭瓶口的外盖体10和外盖体10配合的内盖体20，外盖体10可与常规的饮料瓶或水瓶的瓶口配合，此外，外盖体10也可以与常规的饮料瓶或水瓶的瓶口一体式设置，此时外盖体10为常规的饮料瓶或水瓶的一部分。

[0031] 外盖体10包括与饮料瓶或水瓶的瓶口配合的外环壁11、位于外环壁11上端的顶壁12、位于外环壁11内侧的内环壁13以及位于内环壁13内侧的筒壁14，外环壁11和顶壁12以及两者的相对位置关系与常规的瓶盖相同，即外环壁11的内侧面上也设置有与饮料瓶或水瓶配合的连接结构。需要说明的是，在本实施例中，以饮料瓶或水瓶正常放置在水平面上切即配瓶盖连接在饮料瓶或水瓶上时的上端为即配瓶盖的上端，相对应的另一端为即配瓶盖的下端，以环壁朝向其所围成的内部空间的一侧为环壁的内侧，相对应的另一侧为环壁的外侧。

[0032] 顶壁12在与筒壁14内侧相对应的位置处开设有开口，开口的直径和筒壁14所围成的内孔的直径相同，这样筒壁14内侧和开口位置可形成一个穿孔15。

[0033] 内盖体20包括穿插在穿孔15上的套筒21和固定连接在套筒21的下端的封板22，套筒21的内孔直径大于常规的吸管的直径，且套筒21的上端从穿孔15中穿出。封板22分别和内环壁13和筒壁14的下端密封连接，具体的，封板22的上端面上设置有与内环壁13配合的第一密封槽23和与筒壁14配合的第二密封槽24，内环壁23的下端穿插在第一密封槽23内形成硬密封，筒壁14的下端穿插在第二密封槽24内形成硬密封。密封连接后，封板22、内环壁13、筒壁14和顶壁12之间形成密封的、用于储存配料的腔体25。需要说明的是，内环壁13的上端可以固定连接在外环壁11上或固定连接在顶壁12上，当内环壁13的上端固定连接在外环壁11上时，内环壁13呈漏斗状，此时围成腔体25的部件还包括外环壁11。

[0034] 顶壁12的上方设置有固定连接在套筒21上的压板30，压板30和套筒21之间的固定连接方式可以为常规的方式，如超声波焊接、螺纹结构连接或者卡扣结构连接等，此处不再详述。压板30和顶壁12之间设置有撕环40，撕环40的上下两端分别抵顶在压板30和顶壁12上，防止存储或运输过程中压板30和顶壁12之间产生相对运动。此外，撕环40上还设置有便于撕起撕环40的拉扣41。

[0035] 套筒21上设置有盖合在套筒21上端面上的端盖50，端盖50和套筒21之间可拆卸连接，具体的连接方式与常规的瓶盖和瓶口之间的螺旋连接方式相同，此处也不再详述。

[0036] 优选的，在本实施例中，套筒21上套设有压缩弹簧或弹性垫60，压缩弹簧或弹性垫60的一端抵顶在顶壁12上，另一端抵顶在压板30上，且压缩弹簧或弹性垫60在组装后成预压缩状态。

[0037] 优选的，压板30的下端面上设置有导柱(图中未示出)，顶壁12的上端面设置有与导柱配合的导槽(图中未示出)，确保压板30和顶壁12之间的相对运动位置准确。

[0038] 使用本实施例中的即配瓶盖的饮品，可将配料装存在腔体25内，需要饮用时，撕开撕环40，然后将压板30往下按压，压板30通过套筒21带动封板22往下运动，使得封板22和内环壁13和筒壁14相互分离，腔体25内的配料在重力的作用下从封板22和内环壁13之间流入与即配瓶盖连接的瓶子内，与瓶子内的水溶在一起即可饮用，饮用时只需将吸管通过套筒21的内孔插入瓶子内即可，无需拧开即配瓶盖；之后压板30在压缩弹簧或弹性垫60的作用下复位，使得封板22重新与内环壁13和筒壁14之间形成密封连接，便于下次使用。当然，也可以根据实际需要在顶壁12上开设与腔体25连通的、用于加装配料的装料孔。

[0039] 上面结合附图对本实用新型做了详细的说明，但是本实用新型的实施方式并不仅限于上述实施方式，本领域技术人员根据现有技术可以对本实用新型做出各种变形，如在上述实施例中的第一密封槽23和/或第二密封槽24内设置密封胶条等，这些都属于本实用新型的保护范围。

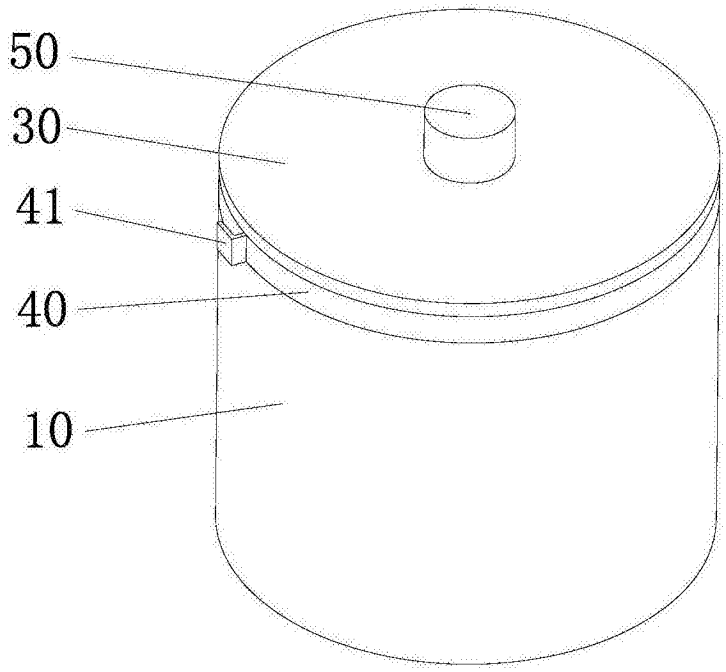

图1

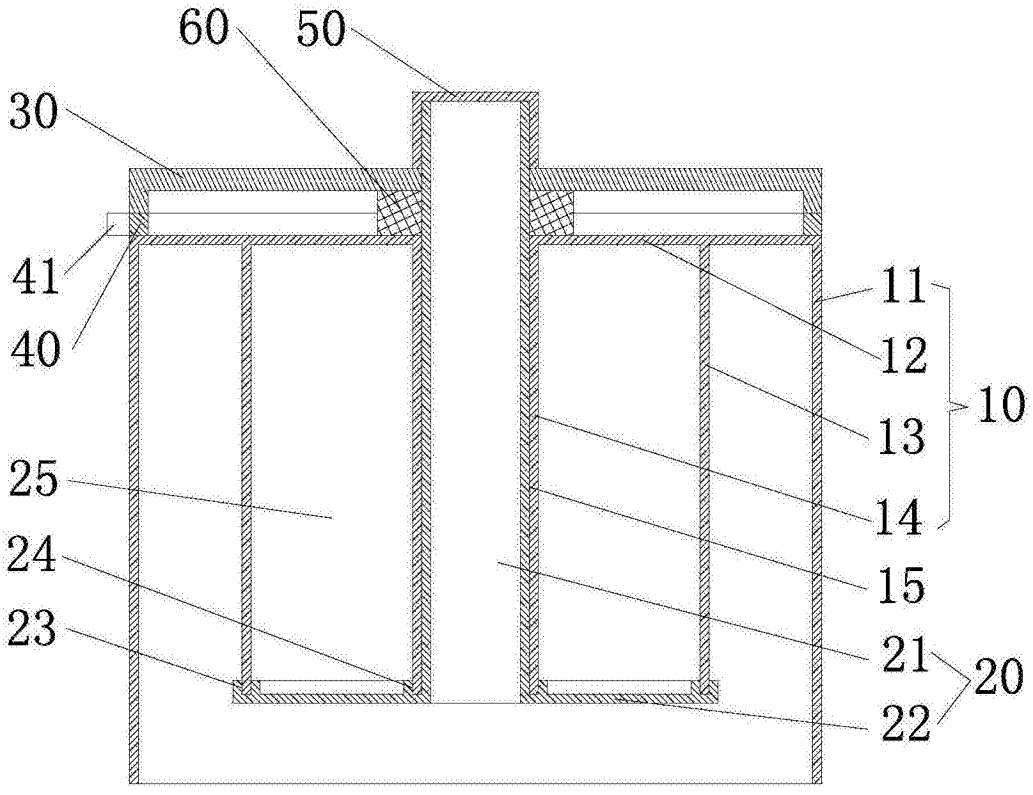

图2