(19)国家知识产权局

(12)发明专利

(10)授权公告号 CN 107550363 B
(45)授权公告日 2024.05.24

(21)申请号 201710896474.2
(22)申请日 2017.09.28
(65)同一申请的已公布的文献号
申请公布号 CN 107550363 A
(43)申请公布日 2018.01.09
(73)专利权人 佛山市品柏智能科技有限公司
地址 528100 广东省佛山市三水区白坭镇黄金大道68号富景花园雅景B座二层商铺202-203单元
(72)发明人 张俊勇 胡成龙
(74)专利代理机构 深圳市君胜知识产权代理事务所(普通合伙) 44268
专利代理师 王永文 刘文求
(51)Int.Cl.
A47K 3/30(2006.01)

(56)对比文件
CN 101614314 A,2009.12.30
CN 104382398 A,2015.03.04
CN 1701197 A,2005.11.23
CN 202767752 U,2013.03.06
CN 202919860 U,2013.05.08
CN 202920046 U,2013.05.08
CN 202928806 U,2013.05.08
CN 203215194 U,2013.09.25
CN 207392807 U,2018.05.22
CN 2669855 Y,2005.01.12
EP 1104662 A2,2001.06.06

审查员 张娜

权利要求书1页 说明书2页 附图3页

(54)发明名称

一种淋浴房的支脚

(57)摘要

本发明提供了一种淋浴房的支脚,包括螺杆和塑料支脚座,所述支脚座内水平地设置有铁片,所述螺杆下端抵在该铁片上。该支脚解决了支脚座容易被螺杆戳破的问题。

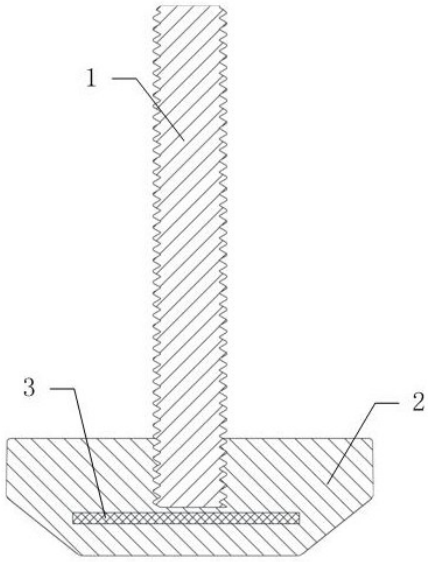

CN 107550363 B

1.一种淋浴房的支脚,包括螺杆和塑料支脚座,其特征在于,所述支脚座内水平地设置有铁片,所述螺杆下端抵在该铁片上;

所述螺杆上通过螺纹连接有托盘,该托盘通过螺钉安装在淋浴房底部;所述托盘的纵截面呈台阶状,其面积较大的一端与淋浴房底部相抵;

所述铁片上表面设置有一凸起,该凸起上端伸出支脚座上表面,凸起的上端为球面状;所述螺杆的下端开设有与凸起上端相适应的球面状凹槽,该凹槽抵接在凸起的上端;

所述凸起为永磁体,所述螺杆为铁质螺杆;

所述螺杆下端设置有径向尺寸比螺杆直径大的凸部,所述凹槽设置在凸部下端;

所述凸部的横截面为六角形。

2.根据权利要求1所述的淋浴房的支脚,其特征在于,所述支脚座底部设置有防滑纹。

一种淋浴房的支脚

技术领域

[0001] 本发明涉及淋浴房技术领域,特别涉及一种淋浴房的支脚。

背景技术

[0002] 淋浴房底部一般是悬空的,其底部会设置多个支脚进行支撑。一般的淋浴房支脚的结构如图1所示,包括螺杆1’和设置在螺杆下端的塑料支脚座2’,螺杆的上端与淋浴房底部螺纹连接。由于支脚座由塑料制成,强度较小,在淋浴房搬运、挪动等有较大振动的情况下,支脚座容易被螺杆戳破。

[0003] 可见,现有技术还有待改进和提高。

发明内容

[0004] 鉴于上述现有技术的不足之处,本发明的目的在于提供一种淋浴房的支脚,旨在解决支脚座容易被螺杆戳破的问题。

[0005] 为了达到上述目的,本发明采取了以下技术方案:

[0006] 一种淋浴房的支脚,包括螺杆和塑料支脚座,所述支脚座内水平地设置有铁片,所述螺杆下端抵在该铁片上。

[0007] 所述的淋浴房的支脚中,所述品铁片上表面设置有一凸起,该凸起上端伸出支脚座上表面,凸起的上端为球面状;所述螺杆的下端开设有与凸起上端相适应的球面状凹槽,该凹槽抵接在凸起的上端。

[0008] 所述的淋浴房的支脚中,所述凸起为永磁体,所述螺杆为铁质螺杆。

[0009] 所述的淋浴房的支脚中,所述支脚座底部设置有防滑纹。

[0010] 所述的淋浴房的支脚中,所述螺杆下端设置有径向尺寸比螺杆直径大的凸部,所述凹槽设置在凸部下端。

[0011] 所述的淋浴房的支脚中,所述凸部的横截面为六角形。

[0012] 所述的淋浴房的支脚中,所述螺杆上通过螺纹连接有托盘,该托盘通过螺钉安装在淋浴房底部。

[0013] 所述的淋浴房的支脚中,所述托盘的纵截面呈台阶状,其面积较大的一端与淋浴房底部相抵。

[0014] 有益效果:

[0015] 本发明提供了一种淋浴房的支脚,该支脚在支脚座内水平地设置有铁片,所述螺杆下端抵在该铁片上,螺杆对支脚座集中力通过铁片分散为面作用力,使螺杆难以破坏支脚座,从而解决支脚座容易被螺杆戳破的问题。

附图说明

[0016] 图1为现有的淋浴房的支脚的结构示意图。

[0017] 图2为本发明提供的淋浴房的支脚的结构示意图。

[0018] 图3为本发明提供的另一种淋浴房的支脚的结构示意图。

具体实施方式

[0019] 本发明提供一种淋浴房的支脚,为使本发明的目的、技术方案及效果更加清楚、明确,以下参照附图并举实施例对本发明进一步详细说明。应当理解,此处所描述的具体实施例仅用以解释本发明,并不用于限定本发明。

[0020] 请参阅图1-3,一种淋浴房的支脚,包括螺杆1和塑料支脚座2,所述支脚座2内水平地设置有铁片3,所述螺杆1下端抵在该铁片3上。螺杆对支脚座集中力通过铁片分散为面作用力,使螺杆难以破坏支脚座,从而解决支脚座容易被螺杆戳破的问题。

[0021] 进一步的,见图3,所述品铁片3上表面设置有一凸起4,该凸起上端伸出支脚座2上表面,凸起4的上端为球面状;所述螺杆1的下端开设有与凸起上端相适应的球面状凹槽11,该凹槽11抵接在凸起4的上端。当地面稍有不平时,支脚座可以相对螺杆转动一定角度以适应地面的倾斜,从而保证淋浴房始终在竖直方向上。

[0022] 优选的,所述凸起4为永磁体,所述螺杆1为铁质螺杆。可以在一定程度上保证支脚座不会与螺杆分离,如,从一个房间搬到另一个房间等短途而振动小的搬运过程,可以保证支脚座不会与螺杆分离,从而免去支脚座与螺杆的拆装工作。

[0023] 进一步的,所述支脚座2底部设置有防滑纹21。

[0024] 本实施例中,所述螺杆1下端设置有径向尺寸比螺杆直径大的凸部12,所述凹槽11设置在凸部12下端。这样可以为凹槽11提高更多空间,有利于加大凹槽11与凸起4的接触面积,从而使螺杆能够更稳定地支撑在凸起4上。

[0025] 进一步的,所述凸部12的横截面为六角形,以便通过扳手拧动螺杆来调节支脚的高度。

[0026] 优选的,所述螺杆1上通过螺纹连接有托盘5,该托盘5通过螺钉51安装在淋浴房底部。同时,淋浴房底部供螺杆1插入的孔设置为光孔,这样,螺杆与淋浴房底部之间通过托盘5来传递力,有利于把集中力分散为面作用力,使螺杆不易损坏淋浴房底部,而且不会影响支脚高度的可调节性。

[0027] 具体的,所述托盘5的纵截面呈台阶状,其面积较大的一端与淋浴房底部相抵,有利于保证托盘强度的条件下,增大接触面积,进一步降低淋浴房底部受损的风险。

[0028] 可以理解的是,对本领域普通技术人员来说,可以根据本发明的技术方案及其发明构思加以等同替换或改变,而所有这些改变或替换都应属于本发明所附的权利要求的保护范围。

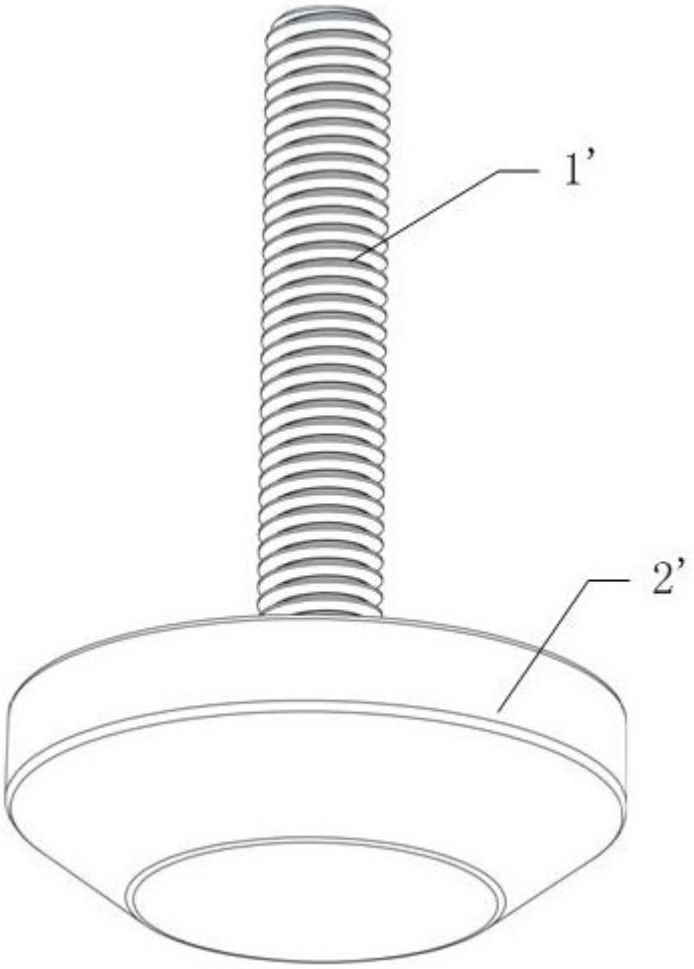

图1

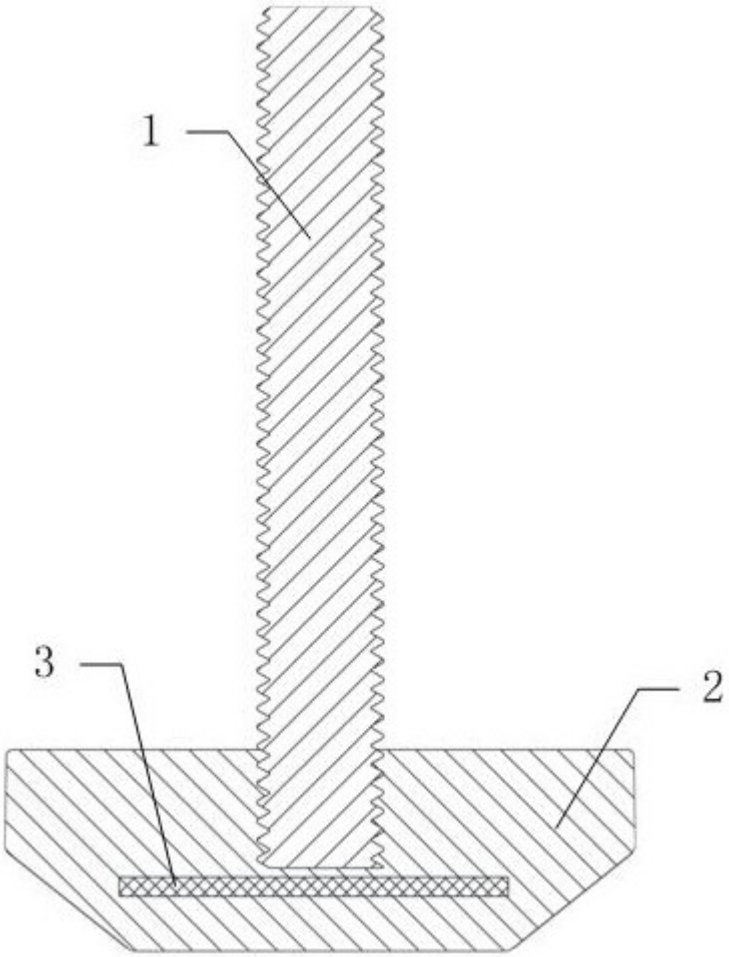

图2

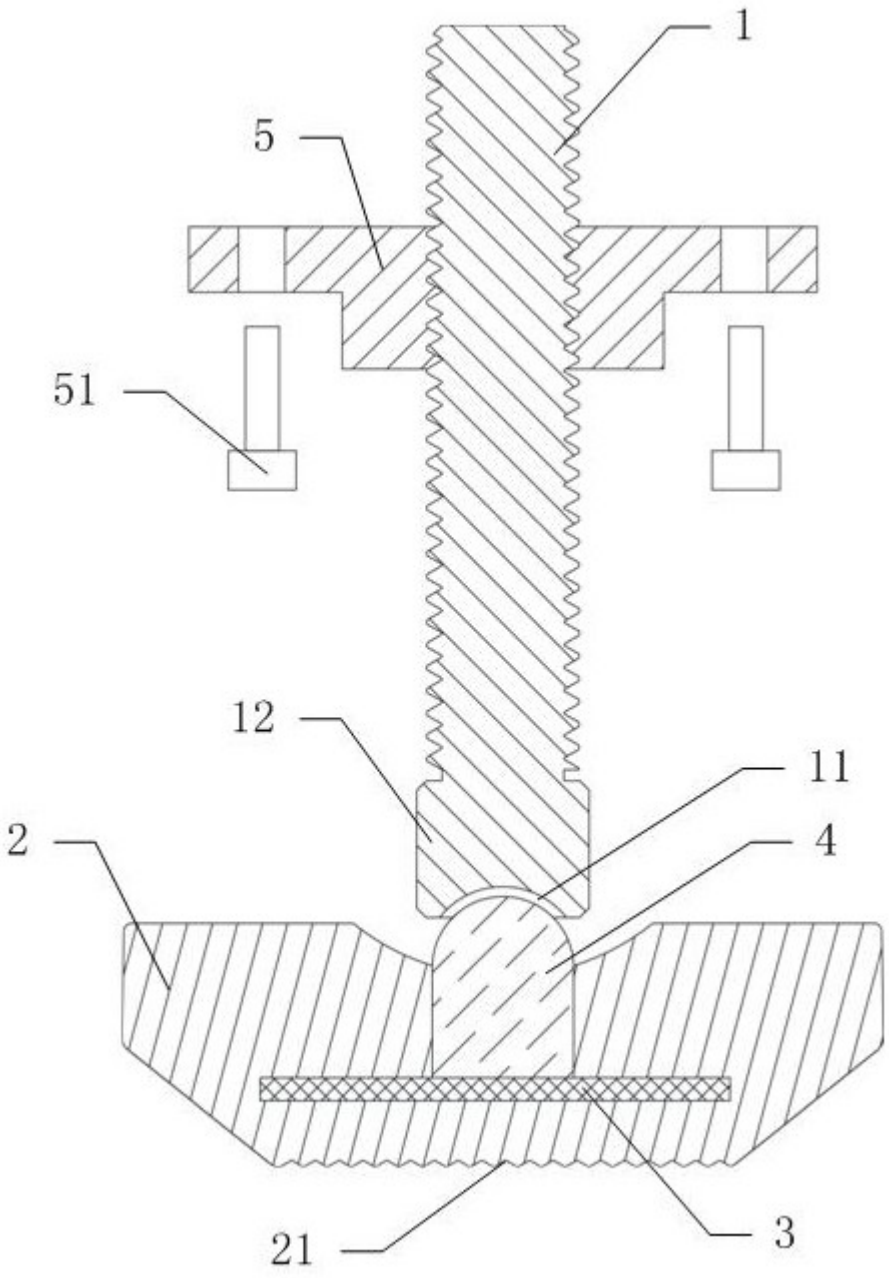

图3