(19)中华人民共和国国家知识产权局

(12)实用新型专利

(10)授权公告号 CN 201647978 U
(45)授权公告日 2010.11.24

(21)申请号 201020127477.3

(22)申请日 2010.03.10

(73)专利权人 朱政芝
地址 277600 山东省济宁市微山县鲁桥镇第一中学

(72)发明人 朱政芝

(51)Int.Cl.
B67C 11/04(2006.01)

权利要求书 1 页 说明书 2 页 附图 1 页

(54)实用新型名称

一种分液漏斗

(57)摘要

本实用新型提供一种分液漏斗，属于化学实验教学用具领域。该漏斗的结构包括斗体、漏管和开关，漏管顶端与斗体下端相连接，开关设置在斗体下方即漏管上部，开关下方即漏管上部设置有空腔底座并与其上端相连接，空腔底座右端上部横向设置有出气管并与其相连通，空腔底座下端即漏管外围设置有导气管并与其顶端相连接，导气管下部侧壁上设置有出气孔。该漏斗设计合理、结构简单、使用方便、操作安全，方便了教师进行教学实验，提高了教学效率。

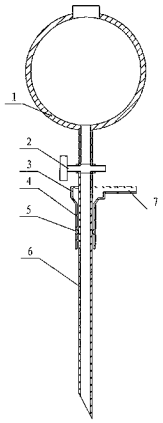

CN 201647978 U

1. 一种分液漏斗，包括斗体、漏管和开关，漏管顶端与斗体下端相连接，开关设置在斗体下方即漏管上部，其特征在于开关下方即漏管上部设置有空腔底座并与其上端相连接，空腔底座右端上部横向设置有出气管并与其相连通，空腔底座下端即漏管外围设置有导气管并与其顶端相连接，导气管下部侧壁上设置有出气孔。

2. 根据权利要求 1 所述的一种分液漏斗，其特征在于导气管直径大于漏管直径。

3. 根据权利要求 1 所述的一种分液漏斗，其特征在于漏管下端相对于导气管下端伸出。

4. 根据权利要求 1 所述的一种分液漏斗，其特征在于空腔底座与导气管相连通。

5. 根据权利要求 1 所述的一种分液漏斗，其特征在于出气孔围绕导气管一周依次设置。

一种分液漏斗

技术领域

[0001] 本实用新型涉及一种化学实验教学用具，具体地说是一种分液漏斗。

[0002] 背景技术

[0003] 在化学实验教学中经常要做到气体发生实验，此时需要装配气体发生器，添加剂、导气管和分液漏斗，一般的分液漏斗都是有斗体和漏管组成的，漏管上有开关，使用时，需要将烧瓶上的瓶塞打两个孔，将漏管插入瓶塞上的一个孔内，然后再用导管插入另一个孔内，导气管一般需要先将其折弯；这样操作不仅麻烦而且，在导气管折弯的时候不安全，容易断裂扎破人手。

[0004] 发明内容

[0005] 本实用新型的技术任务是针对现有技术的不足，提供一种结构简单、使用方便的分液漏斗。

[0006] 本实用新型解决其技术问题所采用的技术方案是：包括斗体、漏管和开关，漏管顶端与斗体下端相连接，开关设置在斗体下方即漏管上部，开关下方即漏管上部设置有空腔底座并与其上端相连接，空腔底座右端上部横向设置有出气管并与其相连通，空腔底座下端即漏管外围设置有导气管并与其顶端相连接，导气管下部侧壁上设置有出气孔。

[0007] 导气管直径大于漏管直径。

[0008] 漏管下端相对于导气管下端伸出。

[0009] 空腔底座与导气管相连通。

[0010] 出气孔围绕导气管一周依次设置。

[0011] 使用时，可将漏管连同导气管一起插入瓶塞中的通孔内即可；实验过程中产生的气体可从出气孔中、导气管下端与漏管之间的缝隙中进入空腔底座，并从出气管中流出。

[0012] 本实用新型的一种分液漏斗与现有技术相比，所产生的有益效果是：设计合理、结构简单、使用方便、操作安全，方便了教师进行教学实验，提高了教学效 率，可广泛用于化学实验教学中。

附图说明

[0013] 附图 1 是本实用新型的结构示意图。

[0014] 图中，1、斗体，2、开关，3、空腔底座，4、导气管，5、出气孔，6、漏管，7、出气管。

具体实施方式

[0015] 下面结合附图对本实用新型作以下详细说明。

[0016] 如附图所示，本实用新型的一种分液漏斗，其结构是由斗体 1、漏管 6 和开关 2 组成的，漏管 6 顶端与斗体 1 下端相连接，开关 2 设置在斗体 1 下方即漏管 6 上部，开关 2 下方即漏管 6 上部设置有空腔底座 3 并与其上端相连接，空腔底座 3 右端上部横向设置有出气管 7 并与其相连通，空腔底座 3 下端即漏管 6 外围设置有导气管 4 并与其顶端相连接，导气管 4 下部侧壁上设置有出气孔 5；导气管 4 直径大于漏管 6 直径；漏管 6 下端相对于导气管

4 下端伸出 ;空腔底座 3 与导气管 4 相连通。

[0017] 除说明书所述的技术特征外,均为本专业人员的已知技术。

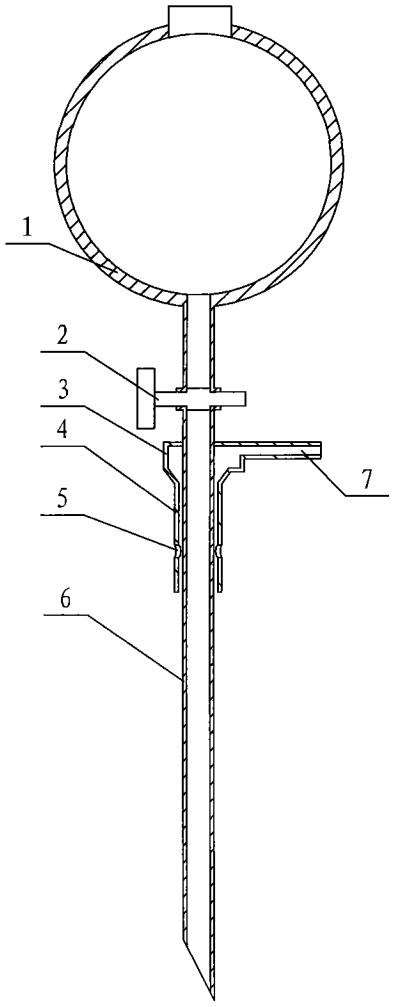

图 1