(19)中华人民共和国国家知识产权局

(12)实用新型专利

(10)授权公告号 CN 205310571 U
(45)授权公告日 2016.06.15

(21)申请号 201521065044.9

(22)申请日 2015.12.18

(73)专利权人 诸城市国通塑业有限公司
地址 262200 山东省潍坊市诸城市高新技术产业园冷家潘旺村后

(72)发明人 金立国

(51)Int.Cl.
B29B 7/16(2006.01)
B08B 15/04(2006.01)

(ESM)同样的发明创造已同日申请发明专利

权利要求书1页 说明书2页 附图1页

(54)实用新型名称

一种新型搅拌机

(57)摘要

本实用新型公开了一种新型搅拌机，属于塑业加工机械领域，包括机体和支撑架，所述机体焊接在支撑架的上端，该机体的侧壁设有放料口，在机体的下侧通过螺栓螺母连接有电机Ⅰ，所述电机Ⅰ通过转轴与设在机体内部的搅拌叶连接，其特征在于，所述机体的上端卡扣有母盖，在所述母盖上设有子盖，所述机体的一侧连接有吸尘装置，所述吸尘装置通过吸尘管与母盖连接。本实用新型的有益效果：使用清洁、环保、卫生。

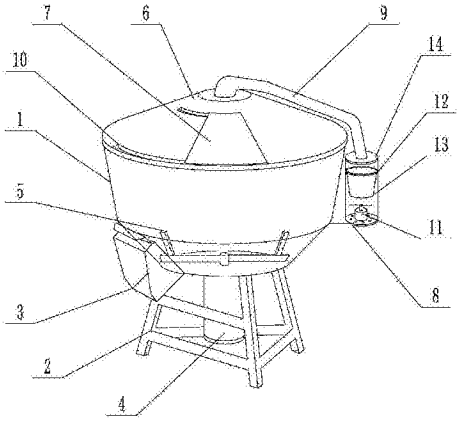

CN 205310571 U

1.一种新型搅拌机，包括机体和支撑架，所述机体焊接在支撑架的上端，该机体的侧壁设有放料口，在机体的下侧通过螺栓螺母连接有电机Ⅰ，所述电机Ⅰ通过转轴与设在机体内部的搅拌叶连接，其特征在于：所述机体的上端卡扣有母盖，在所述母盖上设有子盖，所述机体的一侧连接有吸尘装置，所述吸尘装置通过吸尘管与母盖连接。

2.根据权利要求1所述的一种新型搅拌机，其特征在于：所述子盖的形状为扇形，该子盖通过两个圆弧形的轨道与母盖连接。

3.根据权利要求1所述的一种新型搅拌机，其特征在于：所述吸尘装置的底部设有电机Ⅱ，该吸尘装置的内壁设有支撑环，所述支撑环支撑有毛絮过滤盒，该吸尘装置的顶部设有顶盖，该顶盖和所述吸尘管相连。

一种新型搅拌机

技术领域

[0001] 本实用新型属于塑业加工机械领域，具体说是一种新型搅拌机。

背景技术

[0002] 搅拌叶式的搅拌机是在塑业生产中用来搅拌、混合原生料的一种设备，此种设备虽然效率较低，搅拌时间较长，但是该设备的搅拌效果较好，因此，目前还较广泛的应用在塑业生产中。但是该设备还存在其他的一些技术缺陷，如：搅拌机没有机盖，也没有相关的吸尘或除尘方案，导致在搅拌过程中扬起毛絮，造成环境污染，此种毛絮多为聚乙烯，若被人体吸入，将有害人体的健康，也给车间的打扫带来困难。考虑到上述问题，申请人在原有设备的基础上提出了新的技术方案，提供了一种清洁、环保、卫生的新型搅拌机。

实用新型内容

[0003] 本实用新型的目的便是提供一种清洁、环保、卫生的新型搅拌机。

[0004] 为实现上述目的，本实用新型的技术方案，包括机体和支撑架，所述机体焊接在支撑架的上端，该机体的侧壁设有放料口，在机体的下侧通过螺栓螺母连接有电机Ⅰ，所述电机Ⅰ通过转轴与设在机体内部的搅拌叶连接，所述机体的上端卡扣有母盖，在所述母盖上设有子盖，所述机体的一侧连接有吸尘装置，所述吸尘装置通过吸尘管与母盖连接。

[0005] 作为优选，所述子盖的形状为扇形，该子盖通过两个圆弧形的轨道与母盖连接。

[0006] 作为优选，所述吸尘装置的底部设有电机Ⅱ，该吸尘装置的内壁设有支撑环，所述支撑环支撑有毛絮过滤盒，该吸尘装置的顶部设有顶盖，该顶盖和所述吸尘管相连。

[0007] 由于采用上述技术方案，本实用新型的有益效果为：在原设备的机体上增加了母盖，防止在搅拌过程中扬起的毛絮向空气中扩散；母盖上设有可滑动的子盖，在倒入原料的过程中操作简单；设置的吸尘装置可将在搅拌过程中扬起的毛絮集中吸附，减少了当原料搅拌完成后在放出的过程中二次扬起的毛絮，大大减轻了环境的污染。

附图说明

[0008] 现结合附图对本实用新型做进一步说明。

[0009] 图1为本实用新型的结构示意图。

[0010] 图中：1、机体，2、支撑架，3、放料口，4、电机Ⅰ，5、搅拌叶，6、母盖，7、子盖，8、吸尘装置，9、吸尘管，10、轨道，11、电机Ⅱ，12、支撑环，13、毛絮过滤盒，14、顶盖。

具体实施方式

[0011] 如图1所示，本实用新型包括机体1和支撑架2，所述机体1焊接在支撑架2的上端，该机体1的侧壁设有放料口3，在机体1的下侧通过螺栓螺母连接有电机Ⅰ4，所述电机Ⅰ4通过转轴与设在机体内部的搅拌叶5连接，所述机体1的上端卡扣有母盖6，在所述母盖6上设有子盖7，所述机体1的一侧连接有吸尘装置8，所述吸尘装置8通过吸尘管9与母盖6连接。

[0012] 所述子盖7的形状为扇形，该子盖7通过两个圆弧形的轨道10与母盖6连接。

[0013] 所述吸尘装置8的底部设有电机Ⅱ11，该吸尘装置8的内壁设有支撑环12，所述支撑环12支撑有毛絮过滤盒13，该吸尘装置8的顶部设有顶盖14，该顶盖14和所述吸尘管9相连。

[0014] 本实用新型的工作原理：将子盖7顺时针划开，倒入原料，开启电机I4和吸尘装置8；当搅拌完成后，可继续打开吸尘装置8的同时打开放料口3，吸附在放料的过程中扬起的毛絮。

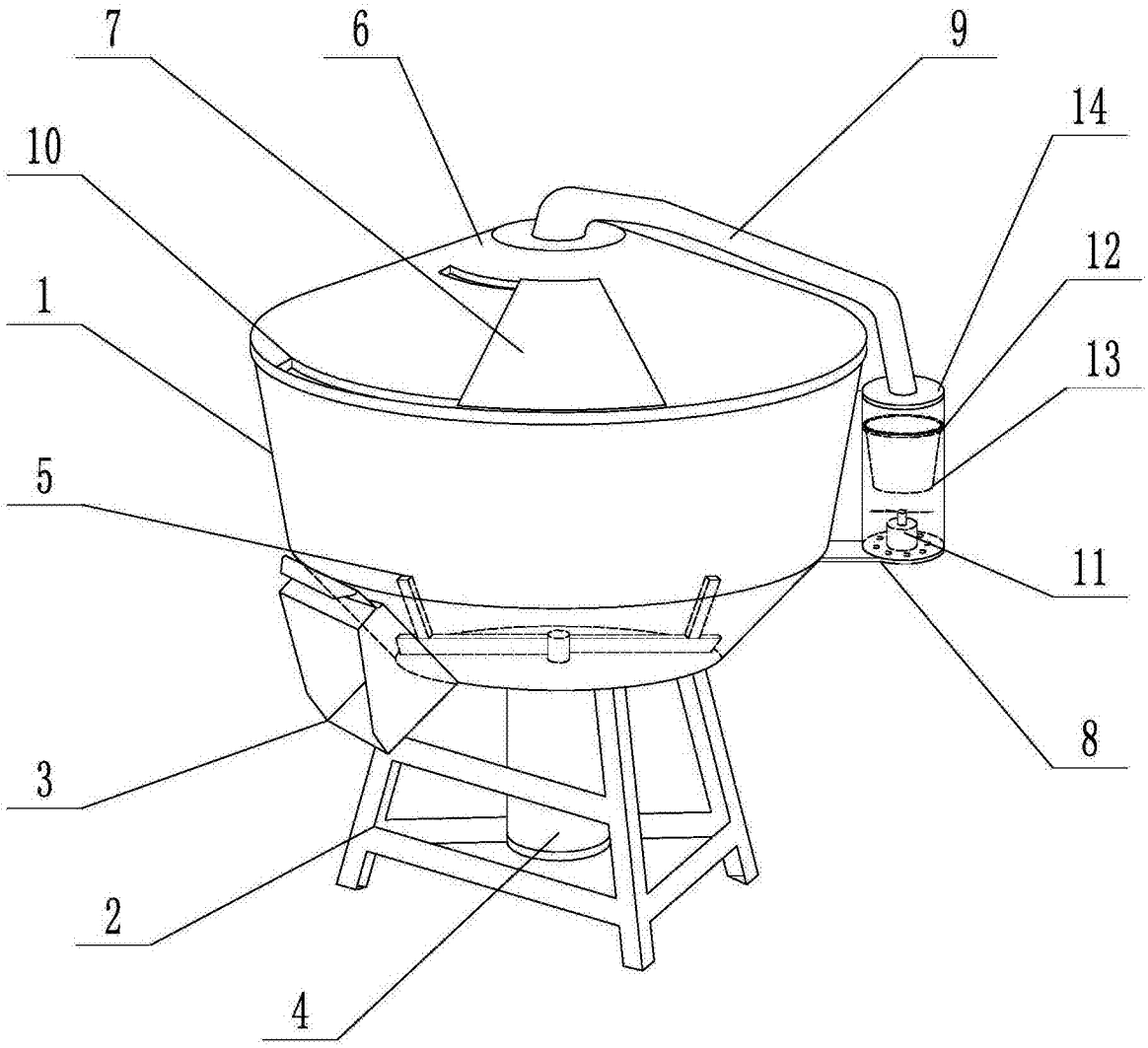

图1