(19)中华人民共和国国家知识产权局

(12)实用新型专利

(10)授权公告号 CN 203585894 U
(45)授权公告日 2014.05.07

(21)申请号 201320752854.6

(22)申请日 2013.11.26

(73)专利权人 苏州承源光电科技有限公司
地址 215000 江苏省苏州市吴江区松陵镇八坼社区农创村

(72)发明人 戴岳平

(74)专利代理机构 南京正联知识产权代理有限公司 32243
代理人 顾伯兴

(51)Int.Cl.
F21S 2/00(2006.01)
F21V 29/00(2006.01)
F21Y 101/02(2006.01)

(ESM)同样的发明创造已同日申请发明专利

权利要求书1页 说明书2页 附图1页

(54)实用新型名称

一种带有散热器的LED灯

(57)摘要

本实用新型公开了一种带有散热器的LED灯，包括灯源组件、基座、灯罩和灯头，所述灯源组件设于基座上，所述灯罩设于灯源组件外围，所述灯头设于基座底部，所述灯源组件包括灯源基板和灯源，所述灯源设于灯源基板上，所述基座和灯头之间设有散热器，所述散热器包括散热腔体和纵向散热翼片，所述纵向散热翼片设于散热腔体周边。本实用新型的有益效果是：结构简单，安装方便，散热性好，使用寿命长，便于推广使用。

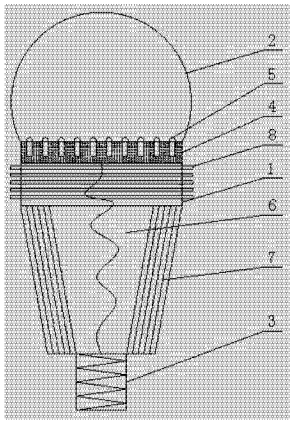

CN 203585894 U

1. 一种带有散热器的LED灯，包括灯源组件、基座、灯罩和灯头，其特征在于：所述灯源组件设于基座上，所述灯罩设于灯源组件外围，所述灯头设于基座底部，所述灯源组件包括灯源基板和灯源，所述灯源设于灯源基板上，所述基座和灯头之间设有散热器，所述散热器包括散热腔体和纵向散热翼片，所述纵向散热翼片设于散热腔体周边。

2. 根据权利要求1所述的一种带有散热器的LED灯，其特征在于：所述基座周边设有横向散热翼片。

3. 根据权利要求1所述的一种带有散热器的LED灯，其特征在于：所述散热腔体的直径长度从基座至灯头逐渐递减。

4. 根据权利要求1所述的一种带有散热器的LED灯，其特征在于：所述灯源基板为铝制基板。

一种带有散热器的 LED 灯

技术领域

[0001] 本实用新型涉及 LED 灯领域，尤其涉及一种带有散热器的 LED 灯。

背景技术

[0002] 众所周知，所谓的 LED 是指发光二极管，LED 光源作为一种目前广泛应用发展迅速的新型光源，与传统光源相比有着节能、高效、体积小、寿命长、响应速度快、驱动电压低、抗震能力卓越等优势，从而能迅速发展扩大行业规模、市场占有份额，在行业趋势导向之下，其技术也在不断更新和深化，但是目前制约着 LED 光源发展的最大技术壁垒就是 LED 封装的热传导和热沉降问题，即 LED 的散热问题。现有技术中的 LED 散热性能不好，极易伤害到灯源，导致光通量下降，电性参数改变，光衰剧增，影响使用寿命。

[0003] 因此，急需一种改进的技术来解决现有技术中所存在的这一问题。

实用新型内容

[0004] 本实用新型提供一种带有散热器的 LED 灯。

[0005] 本实用新型采用的技术方案是：

[0006] 一种带有散热器的 LED 灯，包括灯源组件、基座、灯罩和灯头，所述灯源组件设于基座上，所述灯罩设于灯源组件外围，所述灯头设于基座底部，所述灯源组件包括灯源基板和灯源，所述灯源设于灯源基板上，所述基座和灯头之间设有散热器，所述散热器包括散热腔体和纵向散热翼片，所述纵向散热翼片设于散热腔体周边。

[0007] 所述基座周边设有横向散热翼片。

[0008] 所述散热腔体的直径长度从基座至灯头逐渐递减。

[0009] 所述灯源基板为铝制基板。

[0010] 本实用新型的有益效果是：结构简单，安装方便，散热性好，使用寿命长，便于推广使用。

附图说明

[0011] 下面结合附图和具体实施方式对本实用新型作进一步详细描述。

[0012] 图 1 为本实用新型的结构示意图。

[0013] 其中：1、基座，2、灯罩，3、灯头，4、灯源基板，5、灯源，6、散热腔体，7、纵向散热翼片，8、横向散热翼片。

具体实施方式

[0014] 如图 1 所示，本实用新型的一种带有散热器的 LED 灯，包括灯源组件、基座 1、灯罩 2 和灯头 3，所述灯源组件设于基座 1 上，所述灯罩 2 设于灯源组件外围，所述灯头 3 设于基座 1 底部，所述灯源组件包括灯源基板 4 和灯源 5，所述灯源 5 设于灯源基板 4 上，所述灯源基板 4 为铝制基板，所述基座 1 和灯头 3 之间设有散热器，所述散热器包括散热腔体 6 和纵

向散热翼片 7，所述纵向散热翼片 7 设于散热腔体 6 周边，所述基座 1 周边设有横向散热翼片 8，所述散热腔体 6 的直径长度从基座 1 至灯头 3 逐渐递减，结构简单，安装方便，散热性好，使用寿命长，便于推广使用。

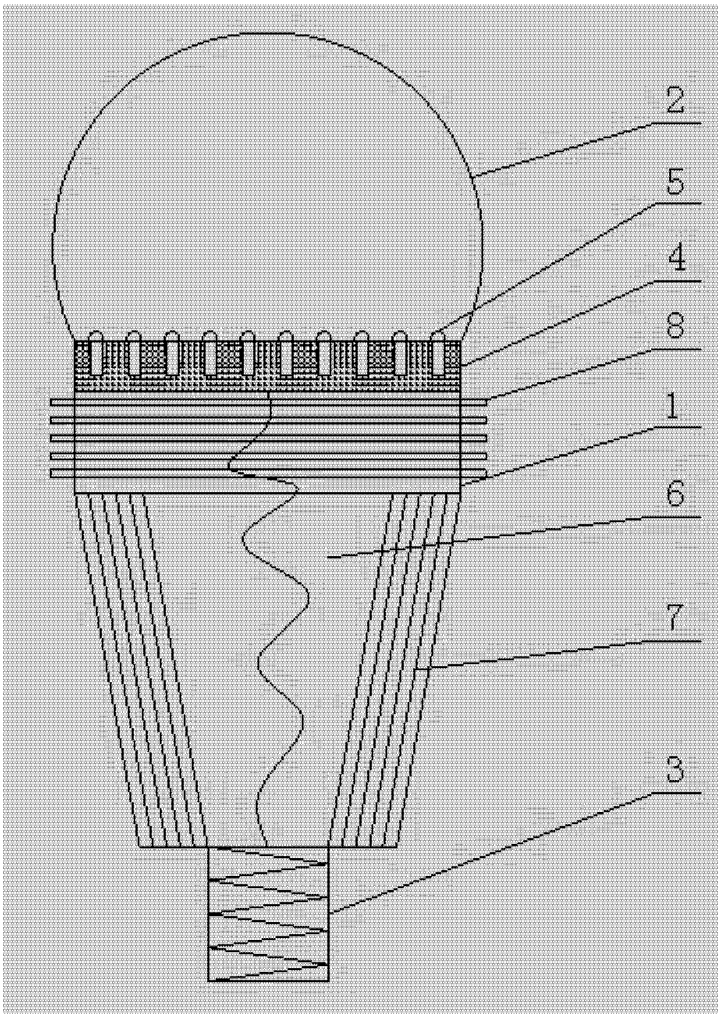

图 1