(19)中华人民共和国国家知识产权局

(12)实用新型专利

(10)授权公告号 CN 202864524 U
(45)授权公告日 2013.04.10

(21)申请号 201220476853.9

(22)申请日 2012.09.17

(73)专利权人 上海灵龙铝业集团有限公司
地址 201801 上海市嘉定区马陆镇嘉新公路688号3幢

(72)发明人 梅山蒿 梅川波

(74)专利代理机构 上海元一成知识产权代理事务所(普通合伙) 31268
代理人 赵青

(51)Int.Cl.
B65H 20/30(2006.01)

权利要求书 1 页 说明书 2 页 附图 1 页

(54)实用新型名称

PS版用铝材存储装置

(57)摘要

本实用新型PS版用铝材存储装置，包括：支架；橡胶辊，所述橡胶辊设置在所述支架上，所述橡胶辊的数量为复数个；控制装置，所述控制装置与所述支架连接。在所述支架上设有光电感应器。所述橡胶辊由独立的电机带动。本实用新型PS版用铝材存储装置在输送铝板卷的时候，可以根据需要，将铝板存储在存储装置上，存储铝板的长短多少可以通过支架的上浮高度来调整，消除铝板输送中中断的情况，从而提高了整个生产流水线的生产效率，并大大降低了后续工艺中成本的浪费。

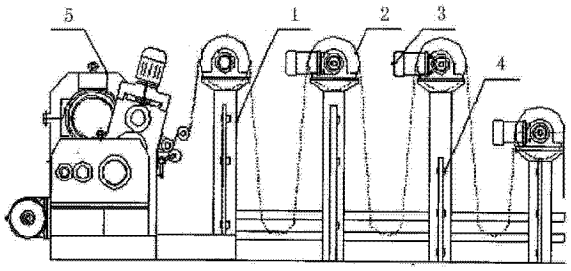

CN 202864524 U

1. PS 版用铝材存储装置，包括：

支架；

橡胶辊，所述橡胶辊设置在所述支架上，所述橡胶辊的数量为复数个；

控制装置，所述控制装置与所述支架连接。

2. 根据权利要求 1 所述的 PS 版用铝材存储装置，其特征在于，在所述支架上设有光电感应器。

3. 根据权利要求 1 所述的 PS 版用铝材存储装置，其特征在于，所述橡胶辊由独立的电机带动。

PS 版用铝材存储装置

技术领域

[0001] 本实用新型涉及一种 PS 版制作装置，特别是一种 PS 版用铝材存储装置。

背景技术

[0002] PS 版是由接受图像的感光层和感光层的载体版基两部分组成。PS 版铝版基是指 PS 版的感光层的载体，即一层厚度规格以 0.15mm 和 0.27mm 为主的薄铝板。PS 版的制作主要由整条生产流水线，经过版基处理、版基电解、版面氧化、封孔、喷粉至后道工序等一系列的工艺，最终形成产品。在整个生产过程中，铝板需要不停的传送。铝版基输送的情况会直接影响 PS 版制作效率的高低。

[0003] 现有的铝版基输送操作中，通常将铝板卷材放在机架上，通过机架将铝板卷送到由多个输送辑构成的输送装置上，进行后续的工艺处理。在一个机架中的铝板卷送完，需要接下一个铝板卷时，会有一个时间的中断，即使是使用两个机架，还是会造成铝板输送上的中断，这一中断会使整个生产流水线后续的处理工艺全部行程一个断层，大大减低了 PS 版制作效率，还浪费了很多工艺成本。

实用新型内容

[0004] 本实用新型提供了一种保证铝板卷的送出不中断，提高生产效率，并降低成本的浪费率的 PS 版用铝材存储装置。

[0005] 为解决上述技术问题，本实用新型 PS 版用铝材存储装置，包括 ：支架 ；橡胶辊，所述橡胶辊设置在所述支架上，所述橡胶辊的数量为复数个 ；控制装置，所述控制装置与所述支架连接。在所述支架上设有光电感应器。所述橡胶辊由独立的电机带动。

[0006] 本实用新型 PS 版用铝材存储装置在输送铝板卷的时候，可以根据需要，将铝板存储在存储装置上，存储铝板的长短多少可以通过支架的上浮高度来调整，消除铝板输送中中断的情况，从而提高了整个生产流水线的生产效率，并大大降低了后续工艺中成本的浪费。

附图说明

[0007] 图 1 为本实用新型 PS 版用铝材存储装置结构示意图 ；

[0008] 本实用新型 PS 版用铝材存储装置附图中附图标记说明 ：

[0009] 1- 支架 2- 橡胶辊 3- 电机

[0010] 4- 光电感应器 5- 控制装置

具体实施方式

[0011] 下面结合附图对本实用新型 PS 版用铝材存储装置作进一步详细说明。

[0012] 如图 1 所示，本实用新型 PS 版用铝材存储装置，包括 ：支架 1 ；橡胶辊 2，橡胶辊 2 设置在支架 1 上，橡胶辊 2 的数量为复数个 ；控制装置 5，控制装置 5 与支架 1 连接。在支

架 1 上设有光电感应器 4。橡胶辊 2 由独立的电机 3 带动。

[0013] 本实用新型 PS 版用铝材存储装置在输送铝板卷的时候，可以根据需要，将铝板存储在存储装置上，存储铝板的长短多少可以通过支架的上浮高度来调整，消除铝板输送中中断的情况，从而提高了整个生产流水线的生产效率，并大大降低了后续工艺中成本的浪费。

[0014] 以上已对本实用新型创造的较佳实施例进行了具体说明，但本实用新型创造并不限于所述实施例，熟悉本领域的技术人员在不违背本实用新型创造精神的前提下还可作出种种的等同的变型或替换，这些等同的变型或替换均包含在本申请权利要求所限定的范围内。

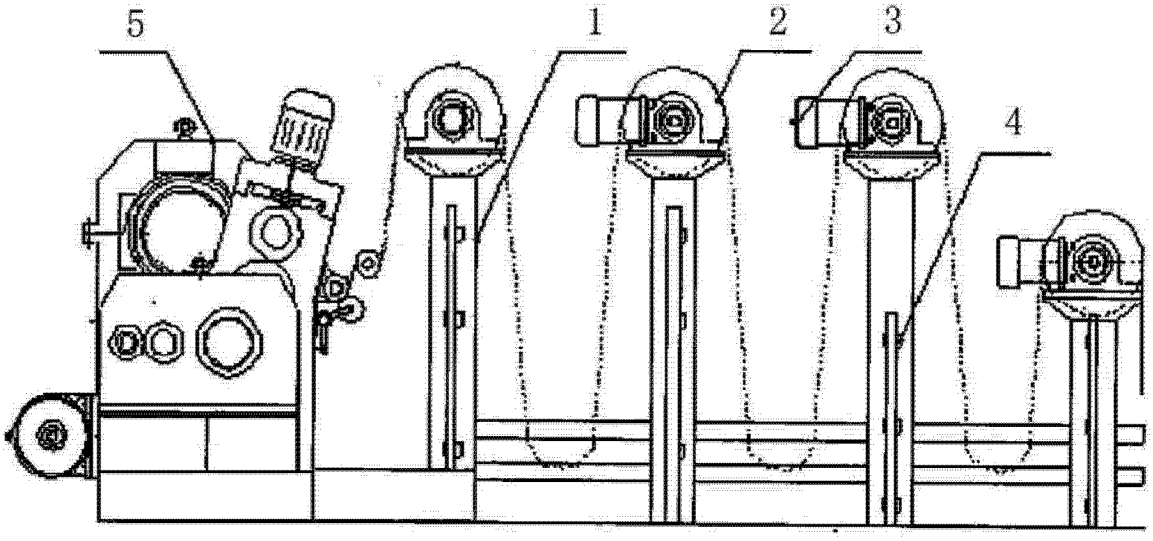

图 1