(19)中华人民共和国国家知识产权局

(12)实用新型专利

(10)授权公告号 CN 202795775 U
(45)授权公告日 2013.03.13

(21)申请号 201220517068.3

(22)申请日 2012.10.10

(73)专利权人 董岩
地址 271100 山东省莱芜市莱城区凤城街道办莱城区北埠小学

(72)发明人 董岩

(74)专利代理机构 北京金智普华知识产权代理有限公司 11401
代理人 戴武军

(51)Int.Cl.
G09B 1/20(2006.01)

权利要求书 1 页 说明书 1 页 附图 1 页

(54)实用新型名称

小学识字教具

(57)摘要

本实用新型涉及一种小学教学用具，具体的说是一种小学识字教具。包括外壳和安装在外壳内的字轴，其特征在于：所述字轴上缠绕有字条，在与字条对应的外壳上设置有观察窗。该小学识字教具结构简单、使用方便，可以通过反复练习帮助学生掌握汉字的读写。

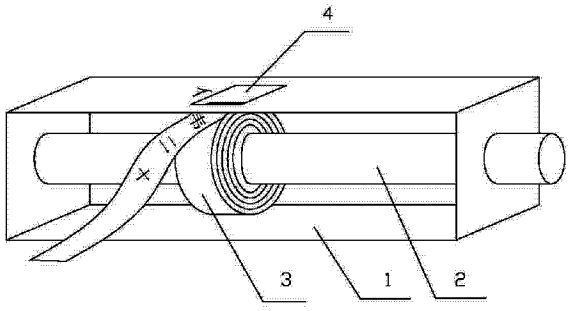

CN 202795775 U

1. 小学识字教具，包括外壳（1）和安装在外壳（1）内的字轴（2），其特征在于：所述字轴（2）上缠绕有字条（3），在与字条（3）对应的外壳（1）上设置有观察窗（4）。

2. 根据权利要求 1 所述的小学识字教具，其特征在于：所述字轴（2）的两端可转动地插装在外壳（1）的端盖上。

小学识字教具

技术领域

[0001] 本实用新型涉及一种小学教学用具，具体的说是一种小学识字教具。

背景技术

[0002] 在小学识字教学中，存在大量左右或者上下偏旁结构的汉字。这些汉字数量众多，低年级学生很难掌握，需要反复不断地重复练习才可以记住。但低年级学生的普遍不能接受机械地反复记忆。如果有一种简单易操作的教具寓教于乐，则可以起到事半功倍的作用。

发明内容

[0003] 本实用新型的目的是提供一种结构简单、使用方便的小学识字教具，通过重复练习，帮助小学生学习和记忆汉字。

[0004] 本实用新型为解决技术问题所采用的技术方案是：

[0005] 本实用新型所述的小学识字教具包括外壳和安装在外壳内的字轴，其特征在于：所述字轴上缠绕有字条，在与字条对应的外壳上设置有观察窗。

[0006] 所述字轴的两端可转动地插装在外壳的端盖上。

[0007] 采用上述技术方案后，该小学识字教具结构简单、使用方便，可以通过反复练习帮助学生掌握汉字的读写。

附图说明

[0008] 图 1 为本实用新型一个实施例的结构示意图。

具体实施方式

[0009] 如图 1 所示，本实用新型所述的小学识字教具包括外壳 1 和安装在外壳 1 内的字轴 2，所述字轴 2 的两端可转动地插装在外壳 1 的端盖上，所述字轴 2 上缠绕有字条 3，在与字条 3 对应的外壳 1 上设置有观察窗 4。观察窗 4 的旁边标注上偏旁部首，字条 3 上依次写上可以与该偏旁部首组合成汉字的另一偏旁部首。使用的时候，转动字轴 2 或者抽动字条 3 使字条 3 上的偏旁部首与观察窗 4 旁边的偏旁部首组合成一个汉字，学生读出汉字的发音或者解释汉字的含义，例如图 1 实施例中显示的是偏旁“亻”依次与“韦”、“二”、“十”的组合，当“韦”转到观察窗 4 的时候，组成汉字“伟”，再转一个组成汉字“仁”，再转一下又组成汉字“什”。作为评判标准，还可以在字条 3 的背面写上该汉字的读音或者含义，学生可以自己看标准答案了解自己的解答是否正确。

[0010] 当然，在同一字轴 2 上还可以缠绕多个字条 3，对应地在外壳 1 上设置多个观察窗 4，提供不同的偏旁部首组合。

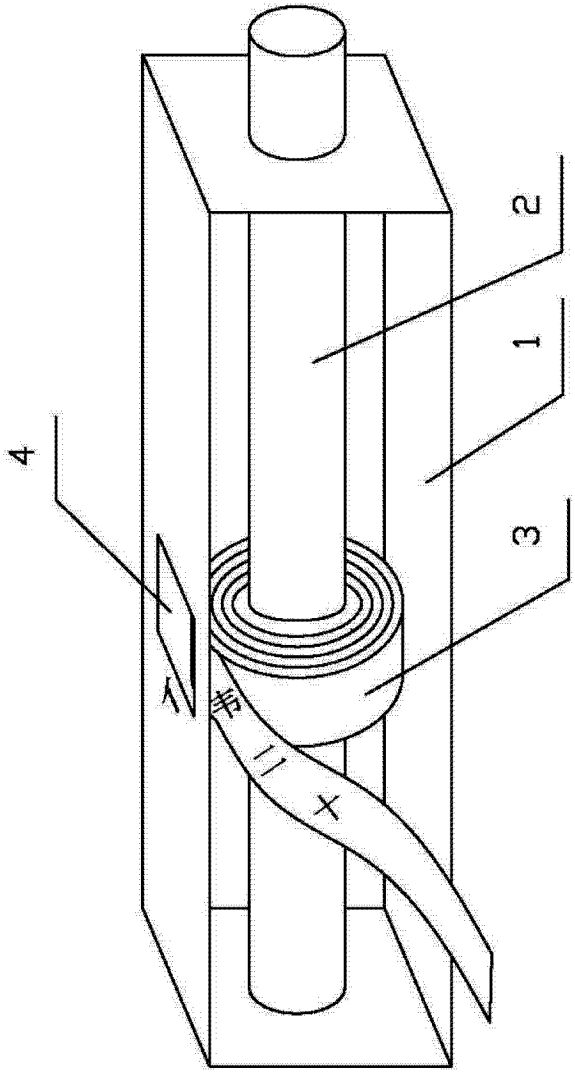

图 1