(19)中华人民共和国国家知识产权局

(12)实用新型专利

(10)授权公告号 CN 203602928 U
(45)授权公告日 2014.05.21

(21)申请号 201320766589.7

(22)申请日 2013.11.28

(73)专利权人 谢虹
地址 518000 广东省深圳市福田区滨河大道5022号联合广场A座2403

(72)发明人 谢虹

(74)专利代理机构 深圳市百瑞专利商标事务所（普通合伙） 44240
代理人 胡淑梅

(51)Int.Cl.
D06F 75/08(2006.01)
D06F 75/30(2006.01)
D06F 75/36(2006.01)

(ESM)同样的发明创造已同日申请发明专利

权利要求书1页 说明书3页 附图2页

(54)实用新型名称

一种迷你电熨斗

(57)摘要

本实用新型公开一种迷你电熨斗，包括壳体、固定在所述壳体内的电热片、为所述电热片提供电量的电池、开关和用来熨衣服的熨板；所述的电热片设置在所述熨板与壳体之间。本实用新型由于迷你电熨斗的体积较小，方便携带，而且自身带有电池，可以随时使用，无论在什么地方，裙边、领带、裤缝、衣边被弄皱，只要打开迷你电熨斗的开关，电热片就会发热从而使得熨板变热，将褶皱处用熨板熨平即可。

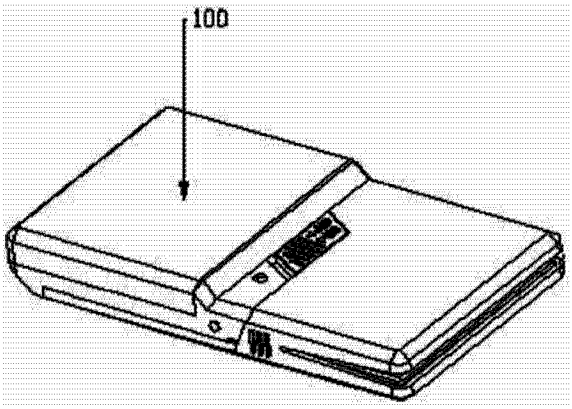

CN 203602928 U

1. 一种迷你电熨斗，其特征在于，包括壳体、固定在所述壳体内的电热片、为所述电热片提供电量的电池、开关和用来熨衣服的熨板；所述的电热片设置在所述熨板与壳体之间。

2. 如权利要求 1 所述的迷你电熨斗，其特征在于，所述壳体包括用来固定所述熨板的熨板固定部，所述熨板固定部可开合；所述熨板为两个，分别固定在所述熨板固定部的相对位置处。

3. 如权利要求 2 所述的迷你电熨斗，其特征在于，所述壳体包括上壳与下壳，所述的熨板固定部分别设置在所述上壳与下壳的前端；所述上壳的尾端的两侧分别设置有向内凸出的转轴，对应的，所述下壳的相对位置处设置有与所述转轴配合的轴孔，所述上壳两侧的中间位置处分别设置有向内凸出的块状凸起，所述下壳上设置有与所述块状凸起配合的避让孔。

4. 如权利要求 3 所述的迷你电熨斗，其特征在于，所述避让孔的宽度与所述块状凸起的宽度相同，所述避让孔的长度大于所述块状凸起的长度。

5. 如权利要求 4 所述的迷你电熨斗，其特征在于，所述块状凸起的端部设置有倒角。

6. 如权利要求 5 所述的迷你电熨斗，其特征在于，所述上壳与下壳的宽度相同，所述下壳尾端的两侧均设置有条形的插入部，所述的轴孔与避让孔均设置在插入部上。

7. 如权利要求 6 所述的迷你电熨斗，其特征在于，所述插入部到下壳外侧的距离等于或者大于所述上壳侧壁的宽度。

8. 如权利要求 6 所述的迷你电熨斗，其特征在于，所述上壳的尾端还设置有固定所述电池的电池仓，所述电池仓距所述上壳内侧壁的宽度大于或者等于所述插入部的厚度。

9. 如权利要求 1 所述的迷你电熨斗，其特征在于，所述的电热片用胶水固定在所述的熨板上，所述熨板用胶水固定在所述壳体上。

10. 如权利要求 1 所述的迷你电熨斗，其特征在于，所述熨极为金属材质。

一种迷你电熨斗

技术领域

[0001] 本实用新型涉及家电领域，更具体的说，涉及一种迷你电熨斗。

背景技术

[0002] 在日常生活中，人们使用熨斗来熨平衣服上的褶皱。但是，在上班、逛街或者外出游玩时，裤脚、裙子、领带、衬衫等服饰容易被弄皱，由于熨斗较大，不方便随身携带而且熨斗需要电力驱动才可以工作，那么人们就不能及时使用熨斗处理服饰上的褶皱。

实用新型内容

[0003] 本实用新型所要解决的技术问题是提供一种可随身携带且可随时使用的迷你电熨斗。

[0004] 本实用新型的目的是通过以下技术方案来实现的：一种迷你电熨斗，包括壳体、固定在所述壳体内的电热片、为所述电热片提供电量的电池、开关和用来熨衣服的熨板；所述的电热片设置在所述熨板与壳体之间。

[0005] 优选的，所述壳体包括用来固定所述熨板的熨板固定部，所述熨板固定部可开合；所述熨板为两个，分别固定在所述熨板固定部的相对位置处。由于熨板固定在可开合的熨板固定部上，这样将衣服的褶皱处夹在迷你电熨斗的熨板之间，打开开关就可以将褶皱处熨平，操作简单而且使用方便。

[0006] 优选的，所述壳体包括上壳与下壳，所述的熨板固定部分别设置在所述上壳与下壳的前端；所述上壳的尾端的两侧分别设置有向内凸出的转轴，对应的，所述下壳的相对位置处设置有与所述转轴配合的轴孔，所述上壳两侧的中间位置处分别设置有向内凸出的块状凸起，所述下壳上设置有与所述块状凸起配合的避让孔。这是壳体固定的具体方式，在上壳的两侧壁的尾部设置转轴，在下壳上设置有与转轴配合使用的轴孔，这样当上壳与下壳前端打开或者闭合时上壳与下壳的尾部不会分离。

[0007] 优选的，所述避让孔的宽度与所述块状凸起的宽度相同，所述避让孔的长度大于所述块状凸起的长度。避让孔的长度大于块状凸起的长度，避让孔的长度限定了上壳与下壳前端可开合的范围。

[0008] 优选的，所述块状凸起的端部设置有倒角。在块状凸起的端部设置倒角，方便在组装上壳与下壳时，将块状凸起插入到避让孔内。

[0009] 优选的，所述上壳与下壳的宽度相同，所述下壳尾端的两侧均设置有条形的插入部，所述的轴孔与避让孔均设置在插入部上。这样设置，当上壳与下壳组装后上壳与下壳的外侧可以保持平整。

[0010] 优选的，所述插入部到下壳外侧的距离等于或者大于所述上壳侧壁的宽度。这样设置，方便将组装上壳与下壳。

[0011] 优选的，所述上壳的尾端还设置有固定所述电池的电池仓，所述电池仓距所述上壳内侧壁的宽度大于或者等于所述插入部的厚度。这样设置，插入部才能插到上壳的电池

仓与上壳两侧之间的空隙内。

[0012] 优选的，所述的电热片用胶水固定在所述的熨板上，所述熨板用胶水固定在所述壳体上。这是电热片与熨极及熨板与壳体之间的具体固定方式。

[0013] 优选的，所述熨板为金属材质。金属材质导热性好。

[0014] 本实用新型由于迷你电熨斗的体积较小，方便携带，而且自身带有电池，可以随时使用，无论在什么地方，裙边、领带、裤缝、衣边被弄皱，只要打开迷你电熨斗的开关，电热片就会发热从而使得熨板变热，将褶皱处用熨板熨平即可。

附图说明

[0015] 图 1 是本实用新型实施例的迷你电熨斗的整体示意图；

[0016] 图 2 是本实用新型实施例的迷你电熨斗的分解示意图；

[0017] 图 3 是本实用新型实施例的上壳的示意图；

[0018] 图 4 是本实用新型实施例的下壳的示意图。

[0019] 其中：1、上壳；11、熨板固定部；12、电池仓；2、下壳；21、熨板固定部；22、插入部；23、避让孔；24、轴孔；3、电热片；4、熨板；5、开关；6、指示灯；7、电池；8、开关固定板；9、电池盖；10、开关推钮；12、保扩套；100、迷你电熨斗。

具体实施方式

[0020] 本实用新型公开一种迷你电熨斗，包括壳体、固定在所述壳体内的电热片、为所述电热片提供电量的电池、开关和用来熨衣服的熨板；所述的电热片设置在所述熨板与壳体之间。本实用新型由于迷你电熨斗的体积较小，方便携带，而且自身带有电池，可以随时使用，无论在什么地方，裙边、领带、裤缝、衣边被弄皱，只要打开迷你电熨斗的开关，电热片就会发热从而使得熨板变热，将褶皱处用熨板熨平即可。

[0021] 下面结合附图和较佳的实施例对本实用新型作进一步说明。

[0022] 如图 1-4 所示，迷你电熨斗 100 包括壳体、固定在壳体内的电热片 3、为电热片 3 提供电量的电池 7、开关 5 和用来熨衣服的熨板 4；电热片 3 设置在熨板 4 与壳体之间。壳体包括上壳 1 和下壳 2，在上壳 1 与下壳 2 的前端分别设置有用来固定熨板 4 且可开合的熨板固定部 11、21，在本实施例中熨板 4 为两个，用胶水分别固定在熨板固定部 11、21 的相对位置处，电热片 3 用胶水固定在其中的一个熨板 4 上。由于熨板 4 固定在可开合的熨板固定部 11、21 上，这样将衣服的褶皱处放置在迷你电熨斗 100 的熨板 4 之间，打开开关 5 就可以将褶皱处熨平，操作简单而且使用方便。

[0023] 在上壳 1 尾端的两侧均设置有向内凸出的转轴（图中未示出），对应的，下壳 2 上设置有与转轴配合使用的轴孔 24，在上壳 1 两侧的中间位置处设置有向内凸出的块状凸起，在下壳 2 上设置有与所述块状凸起配合的避让孔 23，这是熨板固定部 11、21 可开合及上壳 1 与下壳 2 之间固定的具体方式，在上壳 1 的两侧壁的尾部设置转轴，在下壳 2 上设置有与转轴配合使用的轴孔 24，这样当上壳 1 与下壳 2 前端即熨板固定部 11、21 打开或者闭合时上壳 1 与下壳 2 的尾部不会分离。

[0024] 如图 1、3 和 4 所示，迷你电熨斗 100 整体呈方形，上壳 1 与下壳 2 的宽度相同，在下壳 2 尾部的两侧均设置有用来插入到上壳 1 内的呈长条形的插入部 22，插入部 22 到下壳

2 外侧的距离等于上壳 1 侧壁的宽度，如图 4 所示，轴孔 24 及避让孔 23 均设置在插入部 22 上且分别位于插入部 22 的两端。避让孔 23 的长度大于块状凸起的长度，避让孔 23 的长度限定了熨板固定部 11、21 的可开合范围，避让孔 23 的宽度与块状凸起的宽度相同，这样在开合熨板固定部 11、21 时，块状凸起不会从避让孔 23 上脱落；在块状凸起的端部设置倒角，方便在组装上壳 1 与下壳 2 时，将块状凸起插入到避让孔 23 内。

[0025] 上壳 1 的尾端还设置有固定电池 7 的电池仓 12，电池仓 12 距上壳 1 内侧壁的宽度大于插入部 22 的厚度，插入部 22 才能插到电池仓 12 与上壳 1 两侧之间的空隙内。当然，电池仓 12 距上壳 1 内侧壁的宽度也可以等于插入部 22 的厚度。迷你电熨斗 100 还包括用来封闭电池仓 12 的电池盖 9、用来固定开关 5 的开关固定板 8、与开关 5 串联的用来显示迷你电熨斗 100 工作状态的指示灯 6、套接在开关 5 上的开关推钮 10 和在不使用时套接在熨板固定部 11、21 上的保扩套 12。其中，开关推钮 10 和指示灯 6 均固定在上壳 1 上，在上壳 1 上设置有用来避让开关推钮 10 的推钮避让孔和用来避让指示灯 6 的指示灯避让孔。

[0026] 由于金属的导热性好，在本实施例中熨板 4 采用金属材质，当然也可以采用其他导热性好的材质。

[0027] 以上内容是结合具体的优选实施方式对本实用新型所作的进一步详细说明，不能认定本实用新型的具体实施只局限于这些说明。对于本实用新型所属技术领域的普通技术入员来说，在不脱离本实用新型构思的前提下，还可以做出若干简单推演或替换，部应当视为属于本实用新型的保护范围。

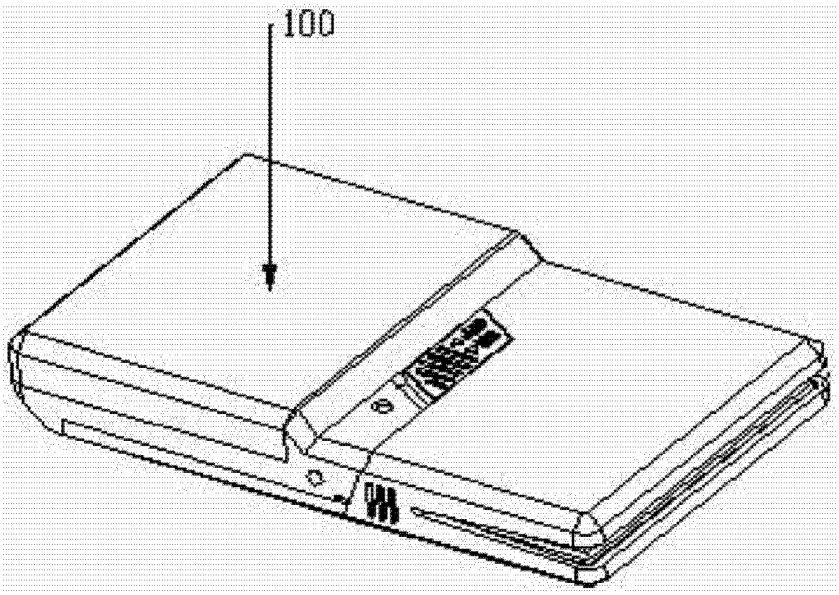

图 1

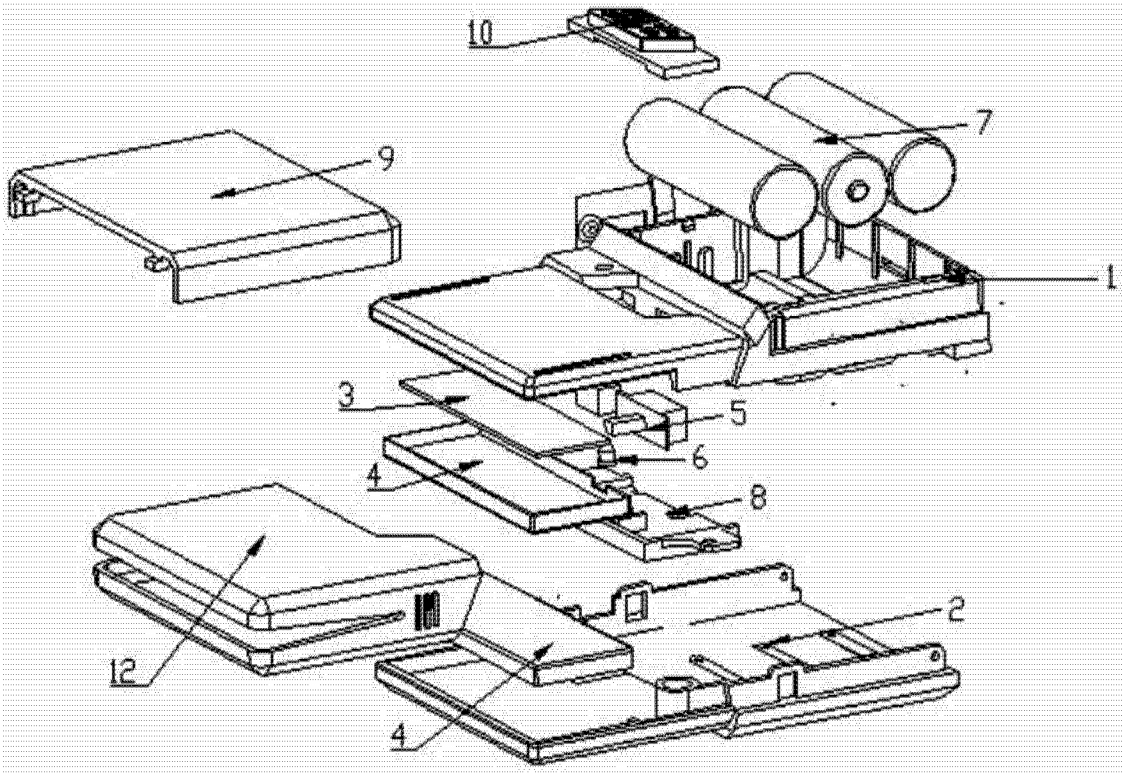

图 2

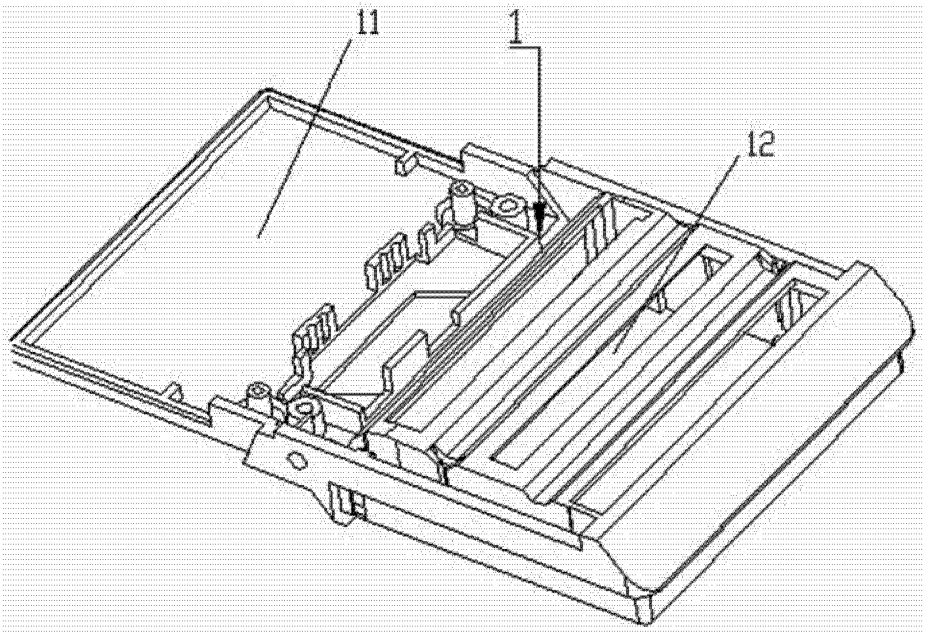

图 3

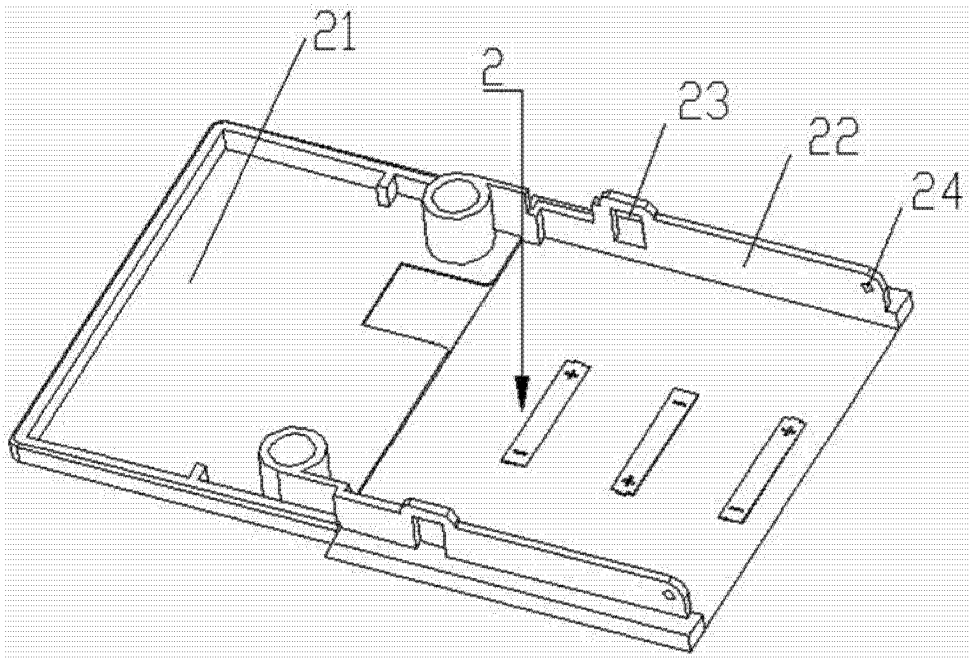

图 4