(19)国家知识产权局

(12)实用新型专利

(10)授权公告号 CN 219762544 U
(45)授权公告日 2023.09.29

(21)申请号 202321138701.2

(22)申请日 2023.05.12

(73)专利权人 南宁市第二人民医院
地址 530031 广西壮族自治区南宁市江南区淡村路13号

(72)发明人 李耀访 何燕萍 冯小春 常玉姣 罗利巧 赵萌

(74)专利代理机构 北京卓岚智财知识产权代理有限公司 11624
专利代理师 黄慧德

(51)Int.Cl.
A41D 13/12(2006.01)
A41D 1/06(2006.01)
A41D 27/24(2006.01)
A41D 27/20(2006.01)
A41D 27/00(2006.01)
A61M 25/02(2006.01)
A61M 1/00(2006.01)

权利要求书1页 说明书6页 附图2页

(54)实用新型名称

一种适用于术后留置尿管患者的可调节裤子

(57)摘要

本实用新型公开了医疗配件领域的一种适用于术后留置尿管患者的可调节裤子,包括病号裤,病号裤的裤腰上设有松紧带,病号裤的裆部开有n型缝隙,n型缝隙上缝合有拉链,n型缝隙两端与拉链之间分别预留有第一通孔和第二通孔,病号裤的两条裤腿上分别缝合有第一布袋和第二布袋;环形气囊,环形气囊放置于导尿管靠近患者尿道一侧,环形气囊能够粘接在病号裤内侧,环形气囊依次连通有气管和储气气囊,气管能够穿过第一通孔将储气气囊放置在第一布袋内,导尿管能够穿过第二通孔将导尿管上的集尿袋放置在第二布袋内。本方案设置环形气囊,利用气体的流动性对导尿管进行支撑,结构简单,解决了现有技术对导尿管的固定性较低的问题。

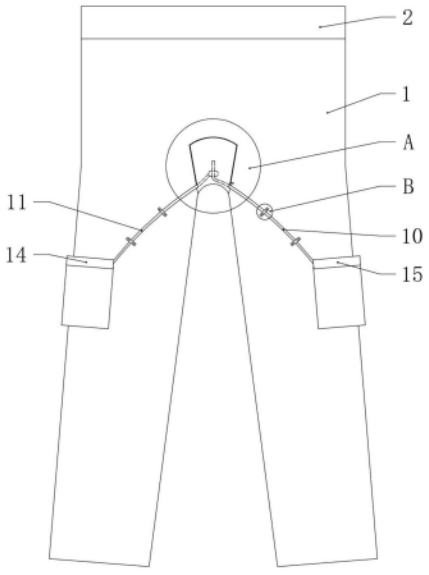

CN 219762544 U

1.一种适用于术后留置尿管患者的可调节裤子,其特征在于:包括:

病号裤,病号裤的裤腰上设有松紧带,病号裤的裆部开有n型缝隙,n型缝隙上缝合有拉链,n型缝隙两端与拉链之间分别预留有第一通孔和第二通孔,病号裤的两条裤腿上分别缝合有第一布袋和第二布袋;

固定组件,包括能够套设在导尿管上的环形气囊,环形气囊放置于导尿管靠近患者尿道一侧,环形气囊能够粘接在病号裤内侧,环形气囊上设有气门嘴,环形气囊依次连通有气管和储气气囊,气管能够穿过第一通孔将储气气囊放置在第一布袋内,导尿管能够穿过第二通孔将导尿管上的集尿袋放置在第二布袋内。

2.根据权利要求1所述的适用于术后留置尿管患者的可调节裤子,其特征在于:环形气囊靠近病号裤一侧粘接有魔术贴的刺毛面,病号裤的裆部缝合有魔术贴的棉面,环形气囊能够通过魔术贴的刺毛面和棉面粘接在病号裤的裆部。

3.根据权利要求1所述的适用于术后留置尿管患者的可调节裤子,其特征在于:病号裤的两条裤腿上均设有若干纽扣组,纽扣组包括纽扣和挂带,纽扣和挂带分别缝合在裤腿上,挂带靠近纽扣的另一端设有扣眼,挂带能够通过扣眼与纽扣固定连接。

4.根据权利要求3所述的适用于术后留置尿管患者的可调节裤子,其特征在于:每条裤腿上的纽扣组至少为2组,设有第一通孔的裤腿上的纽扣组沿第一通孔和第一布袋之间均匀布置,设有第二人通孔的裤腿上的纽扣组沿第二通孔和第二布袋之间均匀布置。

5.根据权利要求1所述的适用于术后留置尿管患者的可调节裤子,其特征在于:第一通孔和第一布袋之间设有第一遮挡布片,第二通孔和第二布袋之间设有第二遮挡布片。

6.根据权利要求1所述的适用于术后留置尿管患者的可调节裤子,其特征在于:设有第一布袋的裤腿上设有第三遮挡布片,第三遮挡布片能够遮挡第一布袋的开口,设有第二布袋的裤腿上设有第四遮挡布片,第四遮挡布片能够遮挡第二布袋的开口。

7.根据权利要求1所述的适用于术后留置尿管患者的可调节裤子,其特征在于:病号裤的裆部内侧粘接有防渗层。

8.根据权利要求1所述的适用于术后留置尿管患者的可调节裤子,其特征在于:储气气囊上设有第一挂耳,导尿管的集尿袋上设有第二挂耳,第一布袋和第二布袋的开口处均设有短绳。

一种适用于术后留置尿管患者的可调节裤子

技术领域

[0001] 本实用新型属于医疗配件领域，具体是一种适用于术后留置尿管患者的可调节裤子。

背景技术

[0002] 患者存在手术后、无法自主排尿、膀胱感染或需长期护理等情况时，往往会导致膀胱或尿道肌肉松弛，导致尿液无法正常排出，需要对患者使用留置导尿管帮助患者排尿。以前患者在手术后通常由医护人员通过胶带将导尿管粘接在患者大腿上，再穿上医院同一的病号服，然而患者在活动时容易挤压到导尿管，且护理人员在护理患者时需将患者裤子脱掉，不仅增加护理人员的工作负担，还容易暴露患者隐私。

[0003] 为减少护理人员的工作负担，保护患者隐私，公告号为CN206978829U的专利公开了一种留置导尿患者病号裤，包括病号裤，所述病号裤的自裤中线前顶端沿裤中线到肛门末端与尾骨的二分之一处形成一条用于患者排尿处理的预留缝隙，所述预留缝隙一侧的裤裆内表面连接魔术贴的刺毛面，其另一侧的裤裆内表面连接魔术贴的棉面，所述魔术贴棉面与刺毛面经粘合将预留缝隙封口。

[0004] 该专利基于病号裤改进，在病号裤开设用于患者排尿处理的预留缝隙，在病号裤上缝有放置集尿袋的布袋，导尿管穿过预留缝隙，将集尿袋放入布袋，再通过魔术贴对预留缝隙封口，护理人员无需脱掉患者裤子，减少了护理人员的工作负担，保护了患者隐私。然而该专利设计的裤子对导尿管的固定性较低，在患者起身、坐下等活动时，导尿管容易滑动，存在尿液渗漏的问题。

实用新型内容

[0005] 本实用新型的目的是提供一种适用于术后留置尿管患者的可调节裤子，以解决现有技术对导尿管的固定性较低，在患者起身、坐下等活动时，导尿管容易滑动，存在尿液渗漏的问题。

[0006] 为了实现上述目的，本实用新型的技术方案如下：一种适用于术后留置尿管患者的可调节裤子，包括：

[0007] 病号裤，病号裤的裤腰上设有松紧带，病号裤的裆部开有n型缝隙，n型缝隙上缝合有拉链，n型缝隙两端与拉链之间分别预留有第一通孔和第二通孔，病号裤的两条裤腿上分别缝合有第一布袋和第二布袋；

[0008] 固定组件，包括能够套设在导尿管上的环形气囊，环形气囊放置于导尿管靠近患者尿道一侧，环形气囊能够粘接在病号裤内侧，环形气囊上设有气门嘴，环形气囊依次连通有气管和储气气囊，气管能够穿过第一通孔将储气气囊放置在第一布袋内，导尿管能够穿过第二通孔将导尿管上的集尿袋放置在第二布袋内。

[0009] 采本方案的原理及有益效果：

[0010] 患者在手术或更换导尿管时可不脱裤子，将拉链拉开，掀开n型缝隙的病号裤的布

片，即可露出尿道部位便于医护人员操作，医护人员将导尿管的一端插入患者尿道，导尿管放置在第二通孔上，导尿管连接的集尿袋放入第二布袋，再将环形气囊套设在导尿管靠近患者尿道一侧，通过气门嘴向环形气囊、气管及储气气囊输送气体使其膨胀，以支撑导尿管，气管放置在第一通孔上，储气气囊放入第一布袋，再拉上拉链，环形气囊与病号裤粘接，同时完成导尿管的固定及裤子的穿着。

[0011] 患者在坐下时，身体坐下时会挤压环形气囊，环形气囊中的一部分气体通过气管流向储气气囊，避免环形气囊太膨胀挤压到导尿管造成患者不适，而环形气囊中剩余的气体可以继续对导尿管进行支撑，避免导尿管滑落造成尿液渗漏。

[0012] 患者在起身时，放开了对环形气囊的挤压，储气气囊中的气体通过气管回流至环形气囊，使环形气囊有足够的气压对导尿管进行支撑，避免患者在走动时导尿管滑落造成尿液渗漏。

[0013] 本方案设置以环形气囊为主构成的固定组件，利用气体的流动性对导尿管进行支撑，结构简单，解决了现有技术对导尿管的固定性较低，在患者起身、坐下等活动时，导尿管容易滑动，存在尿液渗漏的问题。

[0014] 额外的，本方案在病号裤上设置n型缝隙，将气管和导尿管分别穿过第一通孔和第二通孔放入第一布袋和第二布袋，再通过拉链缝合，避免了患者反复穿脱的问题，在不影响医护人员操作下，n型缝隙的设置进一步减少了患者的隐私部位暴露，减轻了患者的心理负担。

[0015] 额外的，本方案通过松紧带可以调节病号裤腰围大小，能够满足不同腰围的患者穿着需求。

[0016] 额外的，气囊的材质通常比较柔软，不会划伤患者皮肤，在保证导尿管稳定性的前提下，提高了患者穿着的舒适度。

[0017] 进一步，环形气囊靠近病号裤一侧粘接有魔术贴的刺毛面，病号裤的裆部缝合有魔术贴的棉面，环形气囊能够通过魔术贴的刺毛面和棉面粘接在病号裤的裆部。

[0018] 有益效果：通过魔术贴将环形气囊粘接在病号裤内侧，不仅能够避免气囊滑落，且拆卸方便，能够重复使用降低成本。

[0019] 进一步，病号裤的两条裤腿上均设有若干纽扣组，纽扣组包括纽扣和挂带，纽扣和挂带分别缝合在裤腿上，挂带靠近纽扣的另一端设有扣眼，挂带能够通过扣眼与纽扣固定连接。

[0020] 有益效果：使用时气管或导尿管放置在裤腿上，带有扣眼的挂带一端将扣眼与纽扣固定，完成气管或导尿管的进一步限位，避免了气管或导尿管偏移，提高了稳定性。

[0021] 进一步，每条裤腿上的纽扣组至少为2组，设有第一通孔的裤腿上的纽扣组沿第一通孔和第一布袋之间均匀布置，设有第二人通孔的裤腿上的纽扣组沿第二通孔和第二布袋之间均匀布置。

[0022] 有益效果：均匀布置的纽扣组进一步避免了气管或导尿管偏移，提高了气管或导尿管的稳定性。

[0023] 进一步，第一通孔和第一布袋之间设有第一遮挡布片，第二通孔和第二布袋之间设有第二遮挡布片。

[0024] 有益效果：患者穿着病号裤后，将第一遮挡布片遮挡气管，第二遮挡布片遮挡导尿

管，将气管和导尿管隐藏起来，进一步保护了患者的隐私，减轻了患者的心理负担。

[0025] 进一步，设有第一布袋的裤腿上设有第三遮挡布片，第三遮挡布片能够遮挡第一布袋的开口，设有第二布袋的裤腿上设有第四遮挡布片，第四遮挡布片能够遮挡第二布袋的开口。

[0026] 有益效果：患者穿着病号裤后，第三遮挡布片遮挡第一布袋的开口，第四遮挡布片遮挡第二布袋的开口，进一步保护了患者的隐私，减轻了患者的心理负担。

[0027] 进一步，病号裤的裆部内侧粘接有防渗层。

[0028] 有益效果：防渗层可以避免导尿管不慎滑落时尿液渗漏污染病号裤和床单。

[0029] 进一步，储气气囊上设有第一挂耳，导尿管的集尿袋上设有第二挂耳，第一布袋和第二布袋的开口处均设有短绳。

[0030] 有益效果：第一布袋上的短绳能够穿过第一挂耳将储气气囊固定在第一布袋内，第二布袋上的短绳能够穿过第二挂耳将导尿管连接的集尿袋固定在第二布袋内，避免活动时储气气囊或集尿袋滑落。

附图说明

[0031] 图1为本实用新型实施例的可调节裤子的正视图。

[0032] 图2为图1中A处的放大图。

[0033] 图3为图1中B处的放大图。

具体实施方式

[0034] 下面通过具体实施方式进一步详细说明：

[0035] 说明书附图中的附图标记包括：病号裤1、松紧带2、n型缝隙3、拉链4、第一通孔5、第二通孔6、第一布袋7、第二布袋8、环形气囊9、导尿管10、气管11、挂带12、纽扣13、第三遮挡布片14、第四遮挡布片15。

[0036] 实施例1：

[0037] 实施例基本如附图1-图2所示：一种适用于术后留置尿管患者的可调节裤子，包括：

[0038] 病号裤1，病号裤1的裤腰上设有松紧带2，病号裤1的裆部开有nn型缝隙3，n型缝隙3上缝合有拉链4，n型缝隙3两端与拉链4之间分别预留有第一通孔5和第二通孔6，病号裤1的两条裤腿上分别缝合有第一布袋7和第二布袋8；

[0039] 固定组件，包括能够套设在导尿管10上的环形气囊9，环形气囊9放置于导尿管10靠近患者尿道一侧，环形气囊9能够粘接在病号裤1内侧，环形气囊9上设有气门嘴，环形气囊9依次连通有气管11和储气气囊，气管11能够穿过第一通孔5将储气气囊放置在第一布袋7内，导尿管10能够穿过第二通孔6将导尿管10上的集尿袋放置在第二布袋8内。

[0040] 具体实施过程如下：

[0041] 患者在手术或更换导尿管10时可不脱裤子，将拉链4拉开，掀开n型缝隙3的病号裤1的布片，即可露出尿道部位便于医护人员操作，医护人员将导尿管10的一端插入患者尿道，导尿管10放置在第二通孔6上，导尿管10连接的集尿袋放入第二布袋8，再将环形气囊9套设在导尿管10靠近患者尿道一侧，通过气门嘴向环形气囊9、气管11及储气气囊输送气体

使其膨胀，以支撑导尿管10，气管11放置在第一通孔5上，储气气囊放入第一布袋7，再拉上拉链4，环形气囊9与病号裤1粘接，同时完成导尿管10的固定及裤子的穿着。

[0042] 患者在坐下时，身体坐下时会挤压环形气囊9，环形气囊9中的一部分气体通过气管11流向储气气囊，避免环形气囊9太膨胀挤压到导尿管10造成患者不适，而环形气囊9中剩余的气体可以继续对导尿管10进行支撑，避免导尿管10滑落造成尿液渗漏。

[0043] 患者在起身时，放开了对环形气囊9的挤压，储气气囊中的气体通过气管11回流至环形气囊9，使环形气囊9有足够的气压对导尿管10进行支撑，避免患者在走动时导尿管10滑落造成尿液渗漏。

[0044] 本方案设置以环形气囊9为主构成的固定组件，利用气体的流动性对导尿管10进行支撑，结构简单，解决了现有技术对导尿管10的固定性较低，在患者起身、坐下等活动时，导尿管10容易滑动，存在尿液渗漏的问题。

[0045] 额外的，本方案在病号裤1上设置n型缝隙3，将气管11和导尿管10分别穿过第一通孔5和第二通孔6放入第一布袋7和第二布袋8，再通过拉链4缝合，避免了患者反复穿脱的问题，在不影响医护人员操作下，n型缝隙3的设置进一步减少了患者的隐私部位暴露，减轻了患者的心理负担。

[0046] 额外的，本方案通过松紧带2可以调节病号裤1腰围大小，能够满足不同腰围的患者穿着需求。

[0047] 额外的，气囊的材质通常比较柔软，不会划伤患者皮肤，在保证导尿管10稳定性的前提下，提高了患者穿着的舒适度。

[0048] 实施例2：

[0049] 与上述实施例的不同之处在于，环形气囊9靠近病号裤1一侧粘接有魔术贴的刺毛面，病号裤1的裆部缝合有魔术贴的棉面，环形气囊9能够通过魔术贴的刺毛面和棉面粘接在病号裤1的裆部。

[0050] 具体实施过程如下：

[0051] 通过魔术贴将环形气囊9粘接在病号裤1内侧，不仅能够避免气囊滑落，且拆卸方便，能够重复使用降低成本。

[0052] 实施例3：

[0053] 与上述实施例的不同之处在于，如附图3所示，病号裤1的两条裤腿上均设有若干纽扣13组，纽扣13组包括纽扣13和挂带12，纽扣13和挂带12分别缝合在裤腿上，挂带12靠近纽扣13的另一端设有扣眼，挂带12能够通过扣眼与纽扣13固定连接。

[0054] 具体实施过程如下：

[0055] 使用时气管11或导尿管10放置在裤腿上，带有扣眼的挂带12一端将扣眼与纽扣13固定，完成气管11或导尿管10的进一步限位，避免了气管11或导尿管10偏移，提高了稳定性。

[0056] 实施例4：

[0057] 与上述实施例的不同之处在于，每条裤腿上的纽扣13组至少为2组，设有第一通孔5的裤腿上的纽扣13组沿第一通孔5和第一布袋7之间均匀布置，设有第二人通孔的裤腿上的纽扣13组沿第二通孔6和第二布袋8之间均匀布置。

[0058] 具体实施过程如下：

[0059] 均匀布置的纽扣13组进一步避免了气管11或导尿管10偏移，提高了气管11或导尿管10的稳定性。

[0060] 实施例5：

[0061] 与上述实施例的不同之处在于，第一通孔5和第一布袋7之间设有第一遮挡布片，第二通孔6和第二布袋8之间设有第二遮挡布片。

[0062] 具体实施过程如下：

[0063] 患者穿着病号裤1后，将第一遮挡布片遮挡气管11，第二遮挡布片遮挡导尿管10，将气管11和导尿管10隐藏起来，进一步保护了患者的隐私，减轻了患者的心理负担。

[0064] 实施例6：

[0065] 与上述实施例的不同之处在于，设有第一布袋7的裤腿上设有第三遮挡布片14，第三遮挡布片14能够遮挡第一布袋7的开口，设有第二布袋8的裤腿上设有第四遮挡布片15，第四遮挡布片15能够遮挡第二布袋8的开口。

[0066] 具体实施过程如下：

[0067] 患者穿着病号裤1后，第三遮挡布片14遮挡第一布袋7的开口，第四遮挡布片15遮挡第二布袋8的开口，进一步保护了患者的隐私，减轻了患者的心理负担。

[0068] 实施例7：

[0069] 与上述实施例的不同之处在于，病号裤1的裆部内侧粘接有防渗层。

[0070] 具体实施过程如下：

[0071] 防渗层可以避免导尿管10不慎滑落时尿液渗漏污染病号裤1和床单。

[0072] 实施例8：

[0073] 与上述实施例的不同之处在于，储气气囊上设有第一挂耳，导尿管10的集尿袋上设有第二挂耳，第一布袋7和第二布袋8的开口处均设有短绳。

[0074] 具体实施过程如下：

[0075] 第一布袋7上的短绳能够穿过第一挂耳将储气气囊固定在第一布袋7内，第二布袋8上的短绳能够穿过第二挂耳将导尿管10连接的集尿袋固定在第二布袋8内，避免活动时储气气囊或集尿袋滑落。

[0076] 需要说明的是，在本文中，诸如第一和第二等之类的关系术语仅仅用来将一个实体或者操作与另一个实体或操作区分开来，而不一定要求或者暗示这些实体或操作之间存在任何这种实际的关系或者顺序。而且，术语“包括”、“包含”或者其任何其他变体意在涵盖非排他性的包含，从而使得包括一系列要素的过程、方法、物品或者设备不仅包括那些要素，而且还包括没有明确列出的其他要素，或者是还包括为这种过程、方法、物品或者设备所固有的要素。

[0077] 以上所述的仅是本实用新型的实施例，方案中公知的具体结构及特性等常识在此未作过多描述，所属领域普通技术人员知晓申请日或者优先权日之前实用新型所属技术领域所有的普通技术知识，能够获知该领域中所有的现有技术，并且具有应用该日期之前常规实验手段的能力，所属领域普通技术人员可以在本申请给出的启示下，结合自身能力完善并实施本方案，一些典型的公知结构或者公知方法不应当成为所属领域普通技术人员实施本申请的障碍。应当指出，对于本领域的技术人员来说，在不脱离本实用新型结构的前提下，还可以作出若干变形和改进，这些也应该视为本实用新型的保护范围，这些都不会影响

本实用新型实施的效果和专利的实用性。本申请要求的保护范围应当以其权利要求的内容为准,说明书中的具体实施方式等记载可以用于解释权利要求的内容。

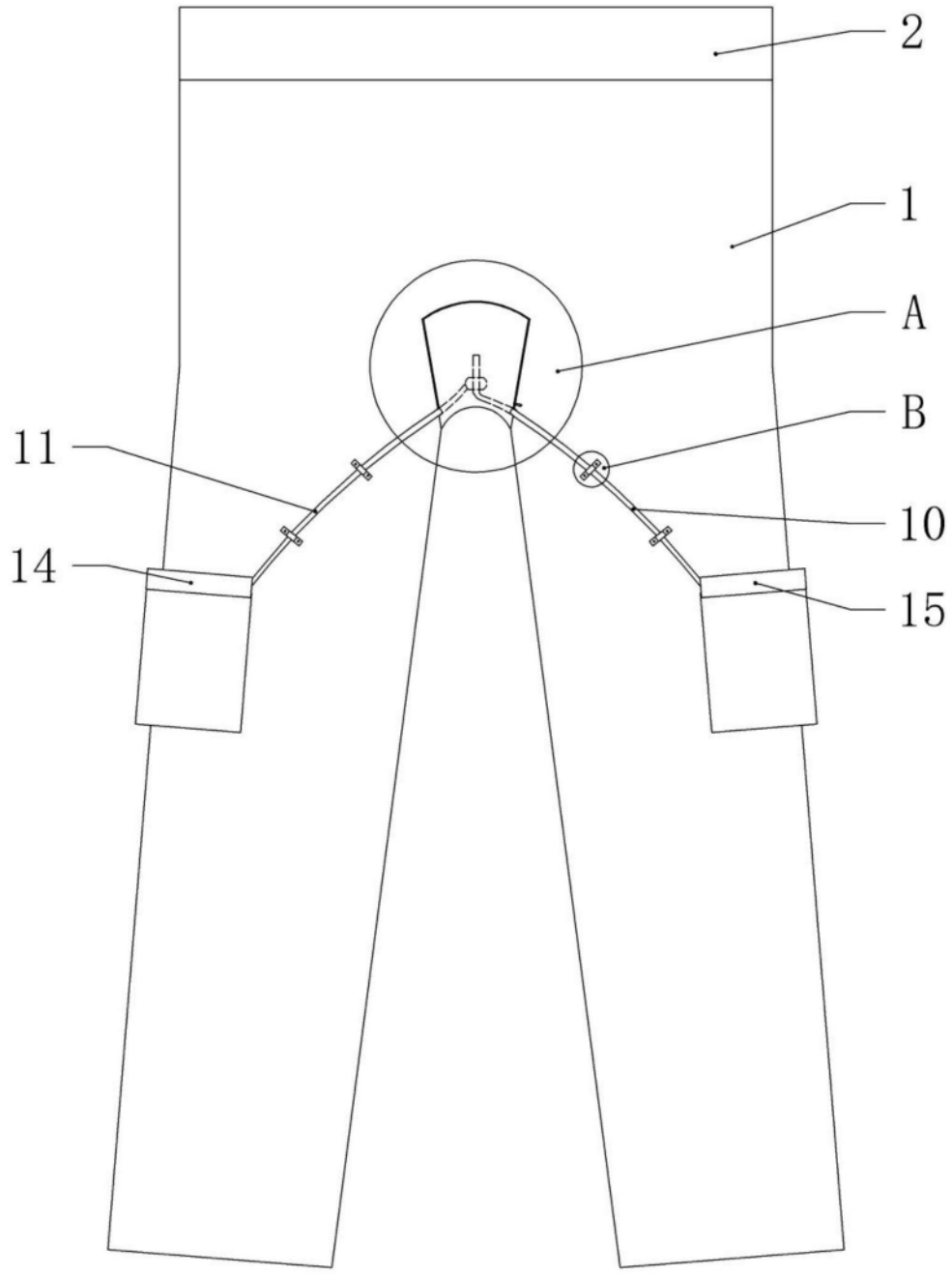

图1

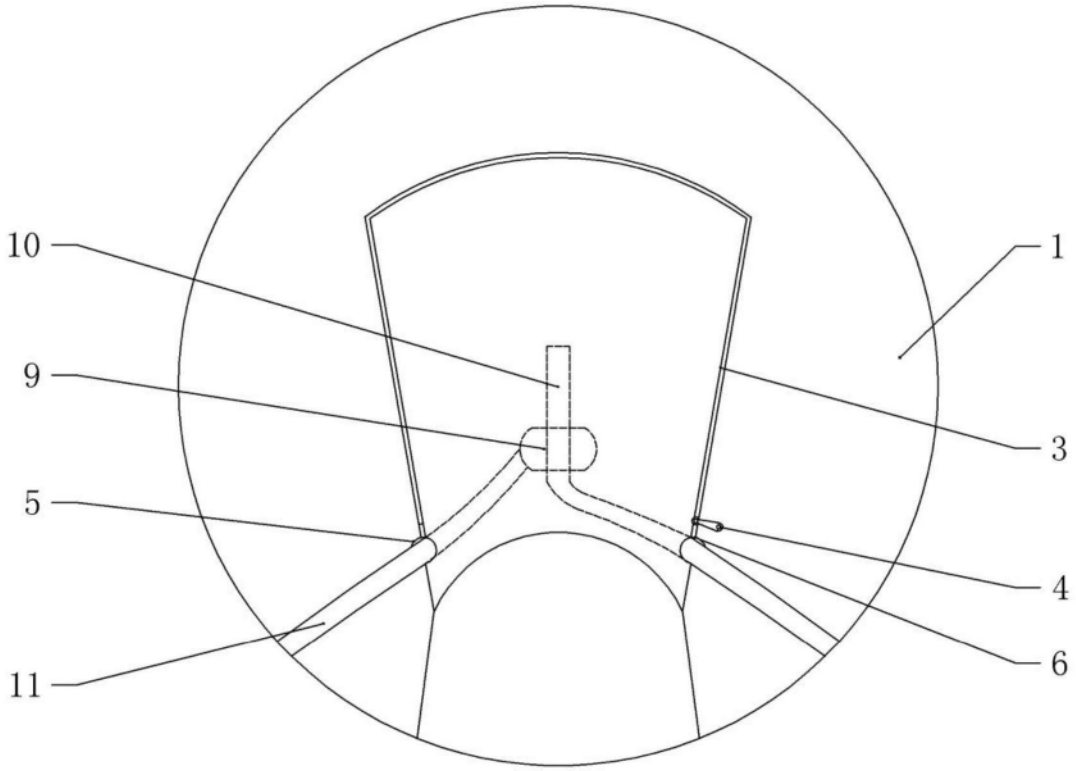

图2

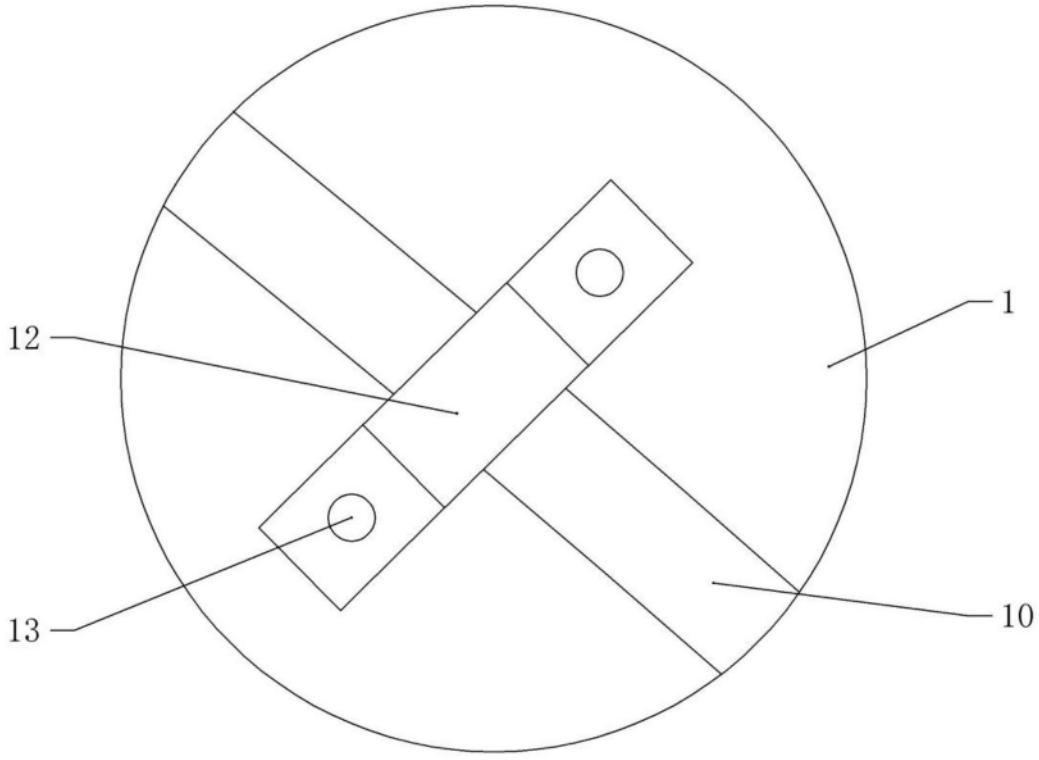

图3