(19)中华人民共和国国家知识产权局

(12)实用新型专利

(10)授权公告号 CN 206031601 U
(45)授权公告日 2017.03.22

(21)申请号 201620893632.X

(22)申请日 2016.08.17

(73)专利权人 重庆安尔特汽车摩托车配件制造有限公司
地址 409009 重庆市黔江区正阳工业园区园区路白家河

(72)发明人 谢雪峰

(74)专利代理机构 北京超凡志成知识产权代理事务所(普通合伙) 11371
代理人 毕翔宇

(51)Int.Cl.
B62J 9/00(2006.01)

权利要求书1页 说明书6页 附图4页

(54)实用新型名称

一种摩托车尾箱

(57)摘要

本实用新型涉及物品储存领域，具体而言，涉及一种摩托车尾箱，包括车箱本体、滑轨和用于锁紧车箱本体的锁止装置，车箱本体和锁止装置设置在滑轨上，锁止装置用于锁止车箱本体，使车箱本体可拆卸的连接在滑轨上，锁止装置设置在车箱本体两侧，这样设置增大锁止力，减少因锁止力不足造成的影响，当锁止装置锁紧车箱本体时，能够稳固的锁止在滑轨上，锁止装置包括芯轴和可绕芯轴转动的锁止扣，锁止装置为锁止扣围绕芯轴转动，锁止扣偏心设置在芯轴上，因此随锁止扣的转动能够对车箱本体进行锁紧，因此可以实现车箱本体与滑轨的可拆卸连接功能。

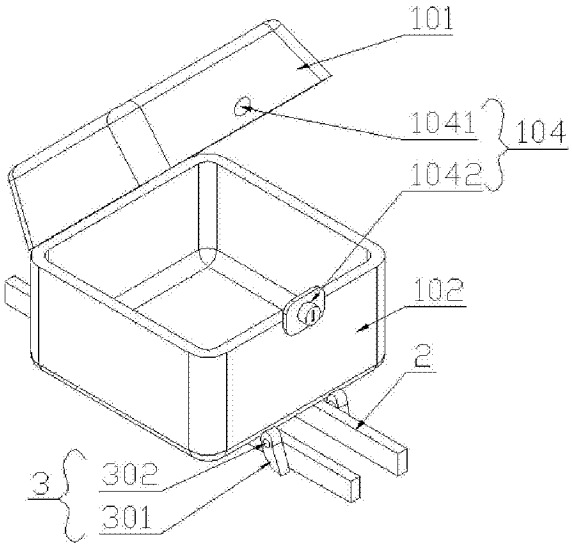

CN 206031601 U

1.一种摩托车尾箱，其特征在于，包括：车箱本体、滑轨和用于锁紧车箱本体的锁止装置；

所述车箱本体和所述锁止装置设置在所述滑轨上，所述锁止装置设置在所述车箱本体两侧；

所述锁止装置包括芯轴和可绕所述芯轴转动的锁止扣；

所述车箱本体与所述滑轨为可拆卸连接。

2.根据权利要求1所述的一种摩托车尾箱，其特征在于，所述锁止装置与所述滑轨为固定连接。

3.根据权利要求2所述的一种摩托车尾箱，其特征在于，所述锁止扣上设置有第一通孔，所述芯轴通过第一通孔与所述锁止扣配合。

4.根据权利要求1所述的一种摩托车尾箱，其特征在于，所述车箱本体包括箱盖、箱体、转动轴和锁扣装置；

所述箱盖与所述箱体通过所述转动轴连接，所述箱盖与所述箱体通过所述锁扣装置开合。

5.根据权利要求4所述的一种摩托车尾箱，其特征在于，所述箱盖与所述箱体之间为铰接。

6.根据权利要求5所述的摩托车尾箱，其特征在于，所述箱盖上设置有与所述箱盖可拆卸连接的照明装置，所述照明装置与用于控制所述照明装置开关的所述锁扣装置连接。

7.根据权利要求6所述的一种摩托车尾箱，其特征在于，所述箱盖上设置有用于钩挂物品的挂钩，所述挂钩与所述箱盖可拆卸连接。

8.根据权利要求4所述的一种摩托车尾箱，其特征在于，所述锁扣装置包括锁条和锁扣本体；

所述锁条设置在所述箱盖上，所述锁扣本体设置在所述箱体上。

9.根据权利要求4所述的一种摩托车尾箱，其特征在于，所述箱体内部设置有隔板，所述隔板至少设置两个。

10.根据权利要求4-9中任意一项所述的一种摩托车尾箱，其特征在于，所述箱盖与所述箱体周边无棱角。

一种摩托车尾箱

技术领域

[0001] 本实用新型涉及物品储存领域，具体而言，涉及一种摩托车尾箱。

背景技术

[0002] 摩托车尾箱安装于车辆的尾架上，便于物品的存放，通常摩托车尾箱的直接通过螺栓安装于车尾架上，即在车尾架上固定安装一固定板，通过螺栓将摩托车尾箱底部固定连接到固定板上，采用这样的安装方式，安装拆卸均需要专用工具，十分不方便，并且在长时间使用后，由于震动会使螺栓松动致尾箱后滑，带来一定的安全隐患。

[0003] 因此，提供一种能够自由拆卸的摩托车尾箱成为本领域技术人员所要解决的首要技术问题。

实用新型内容

[0004] 本实用新型提供的一种摩托车尾箱，以解决现有技术中摩托车尾箱不能自由拆卸的技术问题。

[0005] 本实用新型提供的一种摩托车尾箱，包括车箱本体、滑轨和用于锁紧车箱本体的锁止装置；

[0006] 所述车箱本体和所述锁止装置设置在所述滑轨上，所述锁止装置设置在所述车箱本体两侧；

[0007] 所述锁止装置包括芯轴和可绕所述芯轴转动的锁止扣；

[0008] 所述车箱本体与所述滑轨为可拆卸连接。

[0009] 进一步地，所述锁止装置与所述滑轨为固定连接。

[0010] 进一步地，所述锁止扣上设置有第一通孔，所述芯轴通过第一通孔与所述锁止扣配合。

[0011] 进一步地，所述车箱本体包括箱盖、箱体、转动轴和锁扣装置；

[0012] 所述箱盖与所述箱体通过所述转动轴连接，所述箱盖与所述箱体通过所述锁扣装置开合。

[0013] 进一步地，所述箱盖与所述箱体之间为铰接。

[0014] 进一步地，所述箱盖上设置有与所述箱盖可拆卸连接的照明装置，所述照明装置与用于控制所述照明装置开关的所述锁扣装置连接。

[0015] 进一步地，所述箱盖上设置有用于钩挂物品的挂钩，所述挂钩与所述箱盖可拆卸连接。

[0016] 进一步地，所述锁扣装置包括锁条和锁扣本体；

[0017] 所述锁条设置在所述箱盖上，所述锁扣本体设置在所述箱体上。

[0018] 进一步地，所述箱体内部设置有隔板，所述隔板至少设置两个。

[0019] 进一步地，所述箱盖与所述箱体周边无棱角。

[0020] 本实用新型的有益效果为：

[0021] 本实用新型提供的一种摩托车尾箱，包括车箱本体、滑轨和用于锁紧车箱本体的锁止装置，车箱本体和锁止装置设置在滑轨上，锁止装置用于锁止车箱本体，使车箱本体可拆卸的连接在滑轨上，锁止装置设置在车箱本体两侧，这样设置增大锁止力，减少因锁止力不足造成的影响，当锁止装置锁紧车箱本体时，能够稳固的锁止在滑轨上，锁止装置包括芯轴和可绕芯轴转动的锁止扣，锁止装置为锁止扣围绕芯轴转动，锁止扣偏心设置在芯轴上，因此随锁止扣的转动能够对车箱本体进行锁紧，因此可以实现车箱本体与滑轨的可拆卸连接功能，当车箱本体内存放了大量细小颗粒物品时，取出这些物品极其不方便，这个时候将车箱本体从滑轨上拆卸下来，直接取走车箱本体即可。

附图说明

[0022] 为了更清楚地说明本实用新型具体实施方式或现有技术中的技术方案，下面将对具体实施方式或现有技术描述中所需要使用的附图作简单地介绍，显而易见地，下面描述中的附图是本实用新型的一些实施方式，对于本领域普通技术人员来讲，在不付出创造性劳动的前提下，还可以根据这些附图获得其他的附图。

[0023] 图1是本实用新型实施例提供的摩托车尾箱的结构示意图；

[0024] 图2是本实用新型实施例提供的摩托车尾箱的正视图；

[0025] 图3是本实用新型实施例提供的摩托车尾箱的后视图；

[0026] 图4是本实用新型实施例提供的摩托车尾箱的侧视图；

[0027] 图5是基于图1中锁止装置的结构示意图；

[0028] 附图标记：

[0029] 1-车箱本体；101-箱盖；102-箱体；103-转动轴；104-锁扣装置；1041-锁条；1042-锁扣本体；105-照明装置；106-挂钩；2-滑轨；3-锁止装置；301-锁止扣；3011-第一通孔；302-芯轴。

具体实施方式

[0030] 为使本实用新型的目的、技术方案和优点更加清楚，下面将对本实用新型的技术方案进行清楚、完整的描述。显然，所描述的实施例仅是本实用新型一部分实施例，而不是全部的实施例。基于本实用新型中的实施例，本领域普通技术人员在没有做出创造性劳动的前提下所得到的所有其它实施例，都属于本实用新型所保护的范围。

[0031] 在本实用新型的描述中，需要说明的是，术语“中心”、“上”、“下”、“左”、“右”、“竖直”、“水平”、“内”、“外”等指示的方位或位置关系为基于附图所示的方位或位置关系，仅是为了便于描述本实用新型和简化描述，而不是指示或暗示所指的装置或元件必须具有特定的方位、以特定的方位构造和操作，因此不能理解为对本实用新型的限制。此外，术语“第一”、“第二”、“第三”仅用于描述目的，而不能理解为指示或暗示相对重要性。

[0032] 在本实用新型的描述中，还需要说明的是，除非另有明确的规定和限定，术语“安装”、“相连”、“连接”应做广义理解，例如，可以是固定连接，也可以是可拆卸连接，或一体地连接；可以是机械连接，也可以是电连接；可以是直接相连，也可以通过中间媒介间接相连，可以是两个元件内部的连通。对于本领域的普通技术人员而言，可以具体情况理解上述术语在本实用新型中的具体含义。

[0033] 下面通过具体的实施例子并结合附图对本实用新型做进一步的详细描述。

[0034] 图1是本实用新型实施例提供的摩托车尾箱的结构示意图;图2是本实用新型实施例提供的摩托车尾箱的正视图;图3是本实用新型实施例提供的摩托车尾箱的后视图;图4是本实用新型实施例提供的摩托车尾箱的侧视图;图5是基于图1中锁止装置的结构示意图;

[0035] 如图1-图5所示为本实用新型实施例提供的一种摩托车尾箱,包括车箱本体1、滑轨2和用于锁紧车箱本体1的锁止装置3;

[0036] 车箱本体1和锁止装置3设置在滑轨2上,锁止装置3设置在车箱本体1两侧;

[0037] 锁止装置3包括芯轴302和可绕芯轴302转动的锁止扣301;

[0038] 车箱本体1与滑轨2为可拆卸连接。

[0039] 本实用新型提供的一种摩托车尾箱,包括车箱本体1、滑轨2和用于锁紧车箱本体1的锁止装置3,车箱本体1和锁止装置3设置在滑轨2上,锁止装置3用于锁止车箱本体1,使车箱本体1可拆卸的连接在滑轨2上,锁止装置3设置在车箱本体1两侧,这样设置增大锁紧力,减少因锁紧力不足造成的影响,当锁止装置3锁紧车箱本体1时,能够稳固的锁止在滑轨2上,锁止装置3包括芯轴302和可绕芯轴302转动的锁止扣301,锁止装置3为锁止扣301围绕芯轴302转动,锁止扣301偏心设置在芯轴302上,因此随锁止扣301的转动能够对车箱本体1进行锁紧,因此可以实现车箱本体1与滑轨2的可拆卸连接功能,当车箱本体1内存放了大量细小颗粒物品时,取出这些物品及其不方便,这个时候将车箱本体1从滑轨2上拆卸下来,直接取走车箱本体1即可。

[0040] 需要指出的是,锁止装置3包括锁止扣301和芯轴302,锁止扣301围绕芯轴302转动,且锁止扣301为偏心设置,因此当锁止扣301围绕芯轴302转动时,可以对车箱本体1进行锁紧。

[0041] 还需要指出的是,锁止装置3可以设置多个,这样设置可以增大锁止装置3对车箱本体1的锁紧力,确保锁止装置3锁止时,车箱本体1与滑轨2不会脱离。

[0042] 还需要指出的是,锁止装置3设置在车箱本体1相对的两侧,这样设置的目的在于确保能够锁止车箱本体1,如果锁止装置3设置在车箱本体1相邻的两侧,当锁止时,车箱本体仍然可以移动,因此锁止装置3设置在车箱本体1相对的两侧。

[0043] 本实施例的可选方案中,锁止装置3与滑轨2为固定连接。

[0044] 车箱本体1通过锁止装置3可拆卸的连接在滑轨2上,锁止装置3锁紧时车箱本体1可以固定在滑轨2上,锁止装置3松开时,车箱本体1可以取下,因此将锁止装置3固定在滑轨2上,使操作简单化,用户只需锁紧或松开锁止装置3即可,无需调整锁止装置3的位置。

[0045] 需要指出的是,可以通过多种连接方式将锁止装置3固定在滑轨2上,同时,滑轨2设置有多个锁止装置3。

[0046] 还需要指出的是,多个锁止装置3可以设置在车箱本体1的四周,通过锁止装置3的布局,可以牢固的锁紧住车箱本体1。

[0047] 本实施例的可选方案中,锁止扣301上设置有第一通孔3011,芯轴302通过第一通孔3011与锁止扣301配合。

[0048] 车箱本体1通过锁止装置3可拆卸的连接在滑轨2上,锁止装置3的工作分为两部分,一部分是锁止扣301,另一部分为芯轴302,其中芯轴302通过支架固定在滑轨2上,锁止

扣301设置在芯轴302上，锁止扣301以芯轴302为轴旋转，同时，锁止扣301偏心设置在芯轴302上。

[0049] 需要指出的是，锁止扣301与芯轴302为可拆卸连接，因此在实际工作过程中，锁止扣301与芯轴302可能会脱离，因此在芯轴302两端开有通孔，在通孔内设置档位件，避免锁止扣301脱离。

[0050] 还需要指出的是，锁止扣301上开有第一通孔3011，锁止扣301通过第一通孔3011与芯轴302配合连接。

[0051] 本实施例的可选方案中，车箱本体1包括箱盖101、箱体102、转动轴103和锁扣装置104；

[0052] 箱盖101与箱体102通过转动轴103连接，箱盖101与箱体102通过锁扣装置104开合。

[0053] 车箱本体1可拆卸的设置在滑轨2上，车箱本体1包括箱盖101、箱体102、转动轴103和锁扣装置104，箱盖101与箱体102通过转动轴103配合连接，且箱盖101与箱体102的连接方式为铰接，箱体102设置在滑轨2上，箱盖101以转动轴103为轴心转动。

[0054] 需要指出的是，车箱本体1上设置有锁扣装置104，箱盖101与箱体102通过锁扣装置104开合，锁扣装置104包括锁条1041和锁扣本体1042，其中锁条1041设置在箱盖101上，锁扣本体1042设置在箱体102上，通过锁条1041与锁扣本体1042的配合，可以控制车箱本体1的开合，当锁条1041与锁扣本体1042配合连接时，箱盖101与箱体102接触，即车箱本体1闭合，当锁条1041与锁扣本体1042分开时，箱盖101与箱体102分开，即车箱本体1打开。

[0055] 本实施例的可选方案中，箱盖101与箱体102之间为铰接。

[0056] 车箱本体1主要由箱盖101、箱体102和转动轴103组成，为保证车箱本体1的开合状态，将箱盖101与箱体102的连接方式设置为铰接，即箱盖101与箱体102通过转动轴103配合，箱盖101以转动轴103为轴心旋转，主要设置简单方便，打开箱盖101后，箱盖101不会与箱体102彻底分离，还可以通过转动轴103连接。

[0057] 本实施例的可选方案中，箱盖101上设置有与箱盖101可拆卸连接的照明装置105，且照明装置105与用于控制照明装置105开关的锁扣装置104连接。

[0058] 车箱本体1内部放置有许多物品，特别是在夜晚无光源的情况下，用户想要在箱体102内取出特定的物品是很困难的，现有技术为用户一手拿着手机照亮，一手翻找物品，极为不便，本实施例提供的摩托车尾箱，安装有照明装置105，照明装置105与锁扣装置104连接，锁扣装置104控制照明装置105的开合，当锁扣装置104打开时，照明装置105可以点亮，照亮箱盖101和箱体102，使用户能够快捷的取出物品，当锁扣装置104关闭时，即车箱本体1关闭时，照明装置105熄灭，这样的设置不仅节约电量，同时能够照亮车箱本体1内部。

[0059] 需要指出的是，照明装置105可拆卸的设置在箱盖101上，和/或可拆卸的设置在箱体102上，这样设置的目的在于当照明装置105损坏时，可以对照明装置105进行更换，不会损坏箱盖101与箱体102的结构，还有就是当车箱本体1内放置大型物品时，因空间有限需要将照明装置105拆卸下来。

[0060] 还需要指出的是，此照明装置105设置有控制系统，当用户外出，车辆损坏后，可利用照明装置105的求救模式对他人示意，即照明装置105可以频闪，表示SOS求救信号。

[0061] 本实施例的可选方案中，箱盖101上设置有用于钩挂物品的挂钩106，挂钩106与箱

盖101可拆卸连接。

[0062] 摩托车尾箱内部存储的物品多种多样，钥匙、工具、其他物品均可放入，当摩托车尾箱内部放置很多物品时，再放入如钥匙这样的小物品，经摩托车行驶一段时间后，再取出如钥匙这样的小物品就会很困难，有些时候甚至要将所有物品都取出后才可以取出钥匙这样的小物品，因此在箱盖上设置挂钩106，将钥匙等小物品挂在挂钩106上，同时挂钩106可以将物品挂住，无论如何晃动、翻转，物品都不会掉落。

[0063] 需要指出的是，挂钩106与箱盖101之间为可拆卸连接方式，这样设置的目的在于当无需钩挂小物品时，可以将挂钩106卸下，提供更大的空间。

[0064] 还需要指出的是，挂钩106可拆卸的设置在箱盖101上，和/或可拆卸的设置在箱体102上，这样设置的目的在于当挂钩106损坏时，可以对挂钩106进行更换，不会损坏箱盖101与箱体102的结构，还有就是当车箱本体1内放置大型物品时，因空间有限需要将挂钩106拆卸下来。

[0065] 本实施例的可选方案中，锁扣装置104包括锁条1041和与锁条1041配合使用的锁扣本体1042；

[0066] 其中，锁条1041设置在箱盖101上，锁扣本体1042设置在箱体102上。

[0067] 车箱本体1通过锁扣装置104实现开合运动，其中锁扣装置104包括锁条1041和锁扣本体1042，其中锁条1041设置在箱盖101上，锁扣本体1042设置在箱体102上，通过锁条1041与锁扣本体1042的配合，可以控制车箱本体1的开合，当锁条1041与锁扣本体1042配合连接时，箱盖101与箱体102接触，即车箱本体1闭合，当锁条1041与锁扣本体1042分开时，箱盖101与箱体102分开，即车箱本体1打开。

[0068] 需要指出的是，锁扣装置104的设置方式和类型众多，只要锁扣装置104能够使车箱本体1实现开合运动即可。

[0069] 本实施例的可选方案中，箱体102内部设置有隔板，隔板至少设置两个。

[0070] 箱体102内部还可以设置隔板，隔板将箱体102内部分隔成两个空腔，箱体102内壁上设置有卡槽，可以固定隔板，现有技术中的摩托车尾箱内部放置不可压物品时，就不可以放置其他物品，本实用新型实施例提供的摩托车尾箱，当箱体102内放置不可压物品时，在箱体102内部放置隔板，隔板下放置不可压物品，隔板上放置其他物品，当放置多个不可压物品时，可以设置多个隔板。

[0071] 需要指出的是，隔板可以箱体102内部分隔成不同腔体，不同腔体可以放置不同类型的物品，这样设置可以一目了然的找出想要取出的物品。

[0072] 还需要指出的是，隔板可以横向放置，也可以竖向放置，可以根据用户的不同需要将箱体102内部分隔成不同区域。

[0073] 本实施例的可选方案中，箱盖101与箱体102周边无棱角。

[0074] 箱盖101与箱体102配合组成摩托车尾箱，摩托车尾箱为日常用品，用户与摩托车尾箱经常接触，因此将箱盖101与箱体102周边设置成无棱角形状，可以减少用户因箱盖101与箱体102周边棱角造成的伤害。

[0075] 需要指出的是，箱盖101与箱体102在设计之初即避免棱角的出现，在后续的加工过程中出现的棱角，可以通过倒圆角的方式消除。

[0076] 最后应说明的是：以上各实施例仅用以说明本实用新型的技术方案，而非对其限

制;尽管参照前述各实施例对本实用新型进行了详细的说明,本领域的普通技术人员应当理解:其依然可以对前述各实施例所记载的技术方案进行修改,或者对其中部分或者全部技术特征进行等同替换;而这些修改或者替换,并不使相应技术方案的本质脱离本实用新型各实施例技术方案的范围。

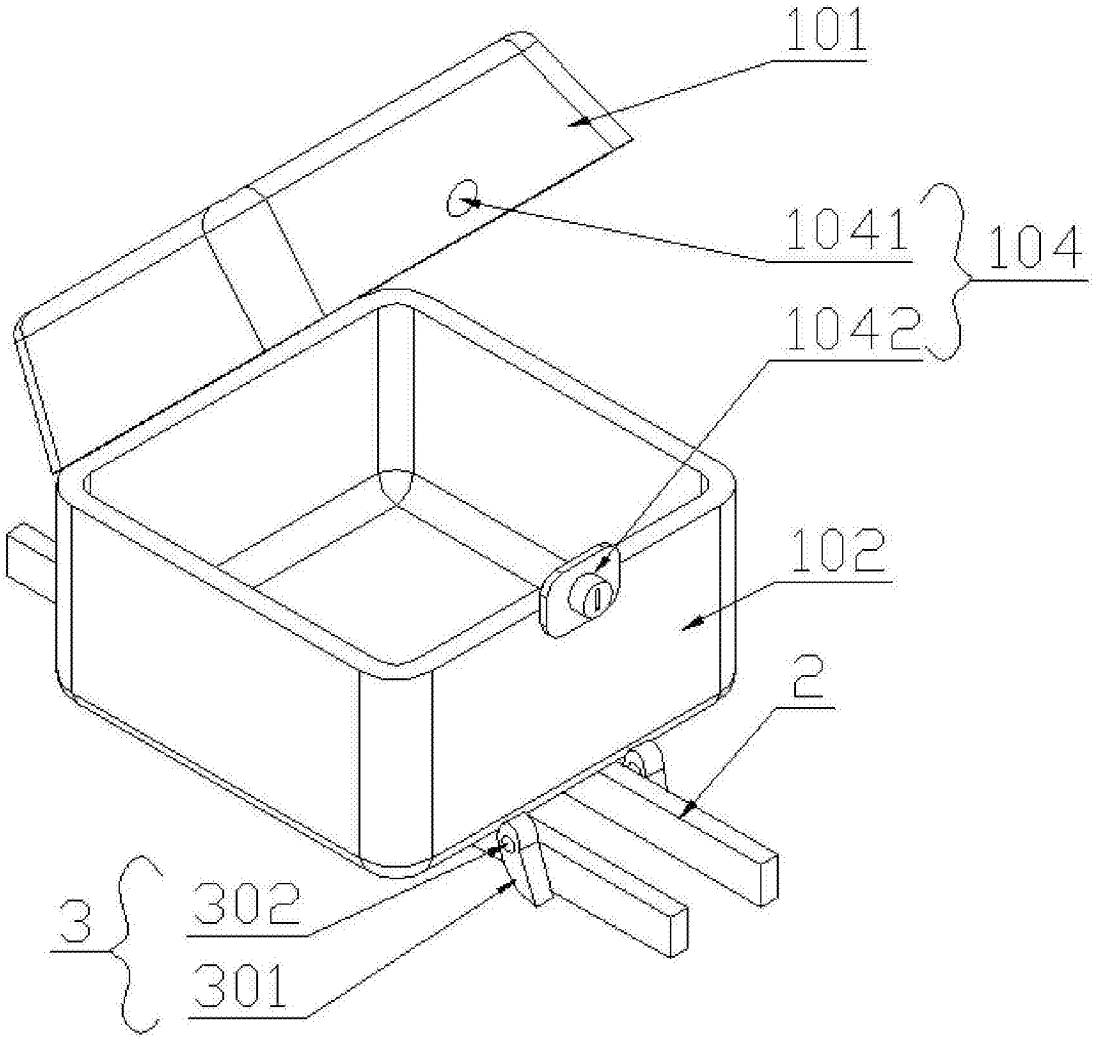

图1

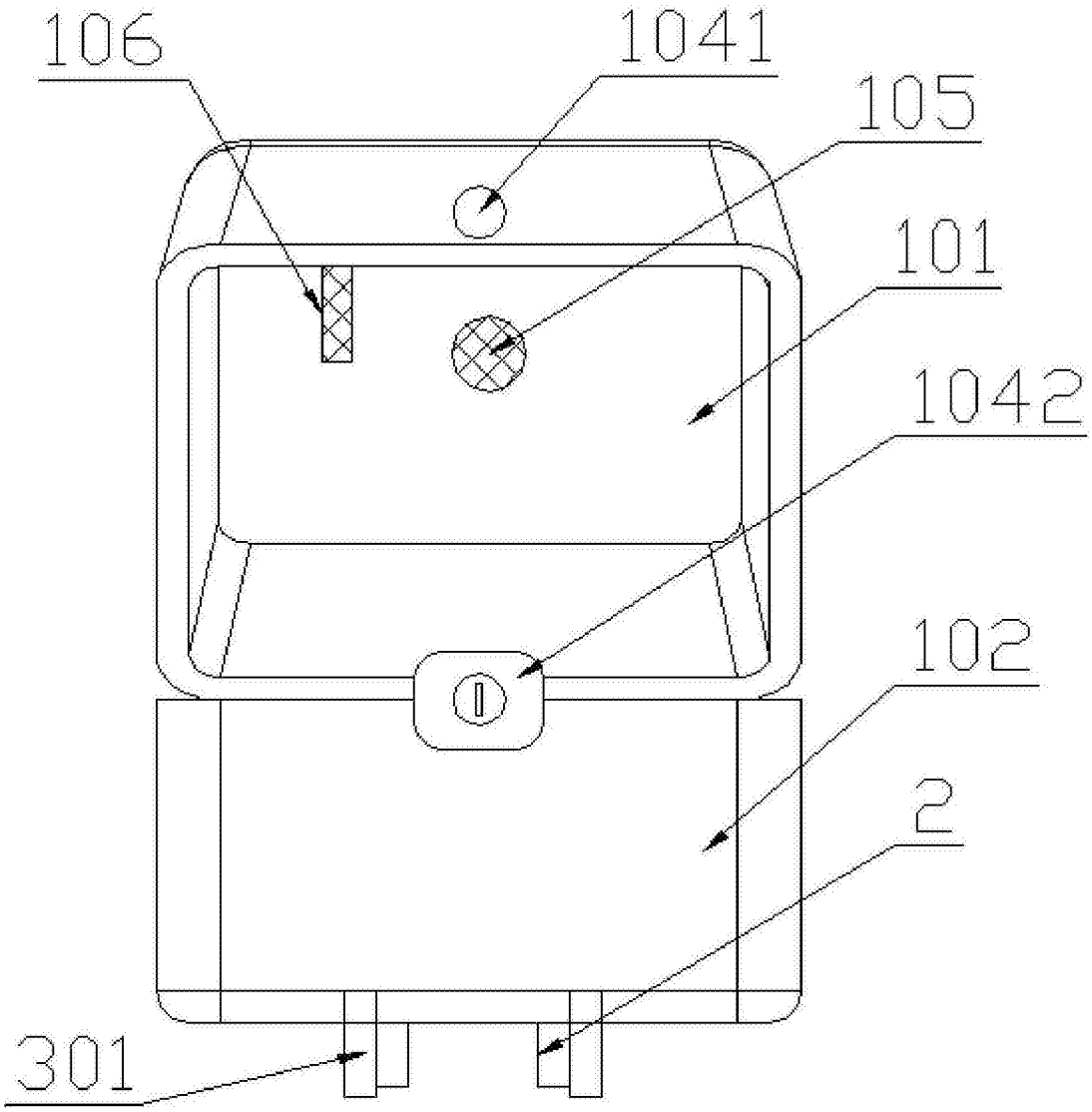

图2

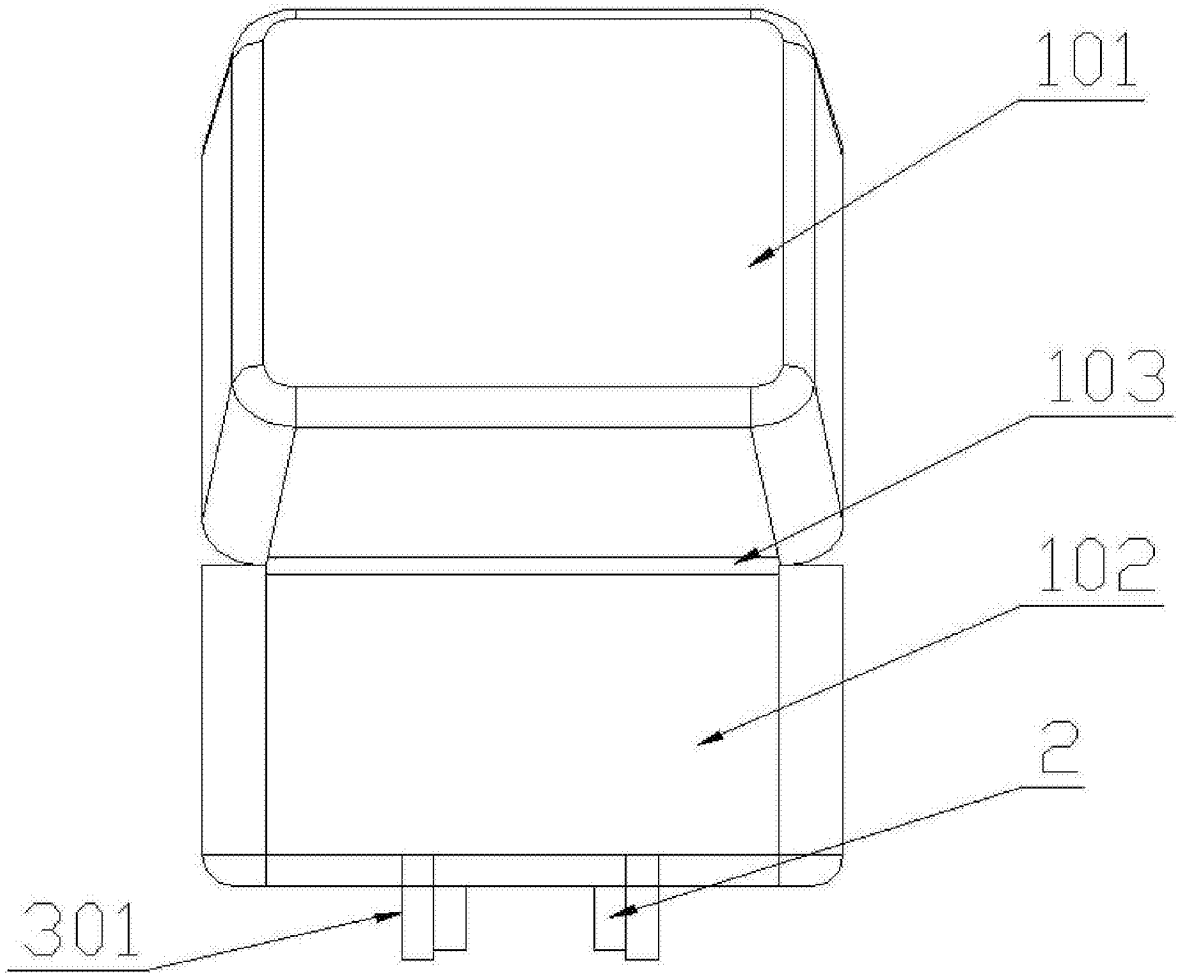

图3

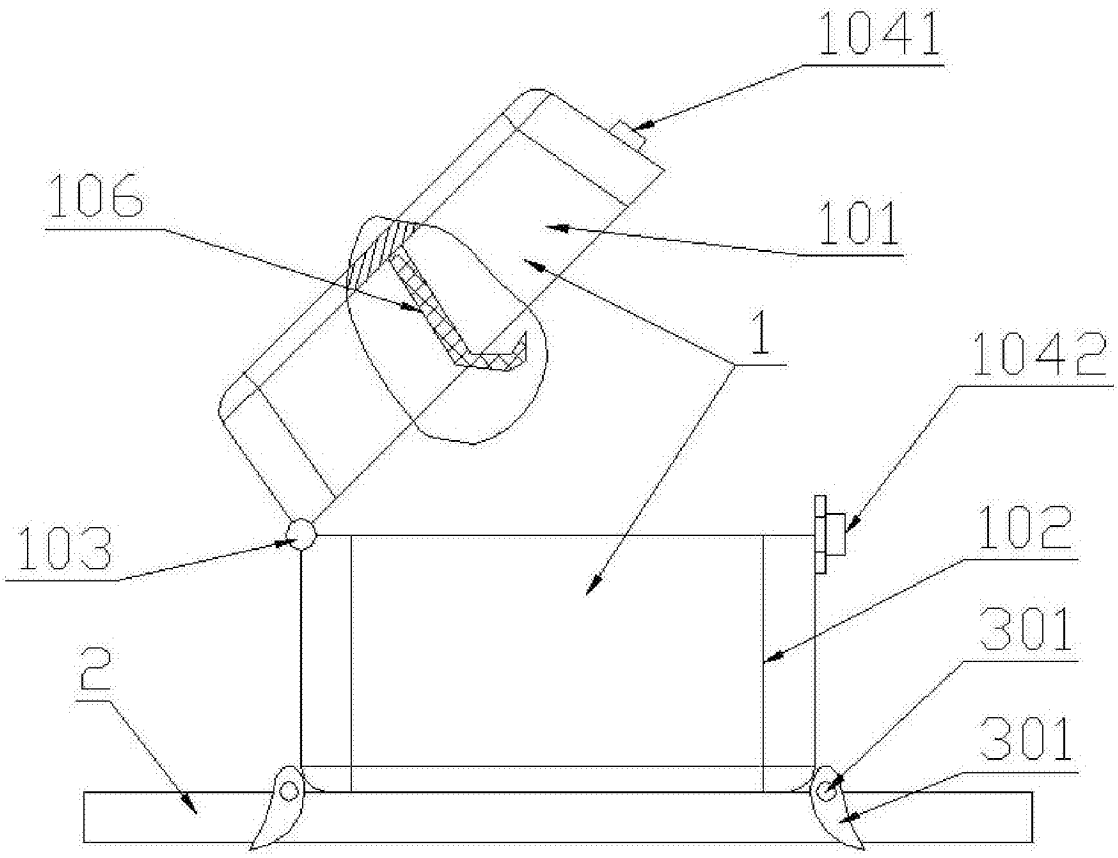

图4

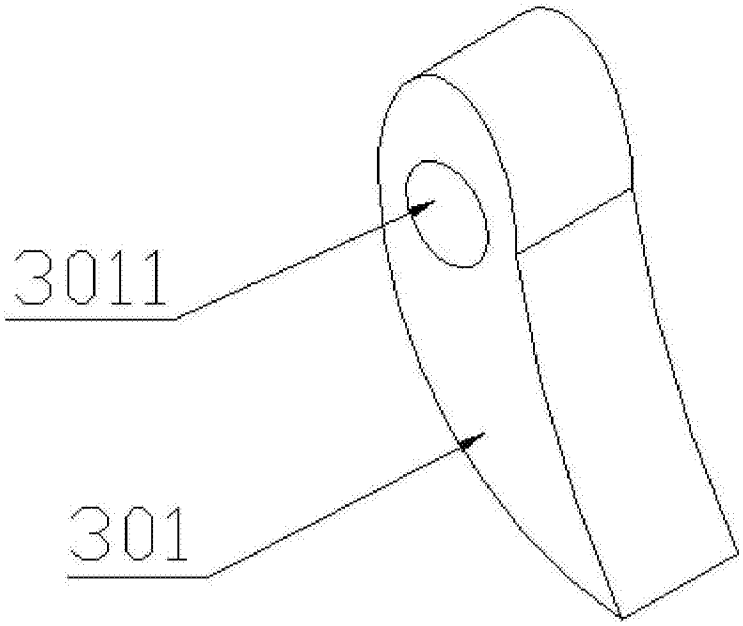

图5