(19)中华人民共和国国家知识产权局

(12)实用新型专利

(10)授权公告号 CN 210856665 U
(45)授权公告日 2020.06.26

(21)申请号 201921902508.5

(22)申请日 2019.11.06

(73)专利权人 天津市鑫运升生物科技有限公司
地址 300000 天津市南开区华苑居华里24号楼一层Z42号

(72)发明人 李华刚

(51)Int.Cl.
D06C 15/02(2006.01)
D06G 1/00(2006.01)
D06B 1/02(2006.01)
D06B 23/20(2006.01)

权利要求书1页 说明书3页 附图2页

(54)实用新型名称

一种用于布制品生产用熨平装置

(57)摘要

本实用新型公开了一种用于布制品生产用熨平装置，涉及纺织设备技术领域，包括底座，所述底座上表面位于送料辊与收料辊之间固定有箱体，所述箱体包括除尘腔、加湿腔、熨平腔，所述箱体位于除尘腔内壁两侧之间通过轴承转动连接有第一除尘辊、第二除尘辊，所述加湿腔顶端固定有水箱，所述水箱底端固定有安装块，所述安装块顶端安装有雾化喷头，所述加湿腔内壁两侧之间通过轴承转动连接有加湿辊，所述熨平腔顶端固定有电动伸缩杆，所述电动伸缩杆伸缩端固定有连接块，所述连接块轴承连接有熨烫轮。本实用新型可以对熨烫前的布料正反两面进行除尘、加湿，然后对布料进行熨烫，且该熨烫装置可以使布料受热更均匀更充分，熨烫效果更好。

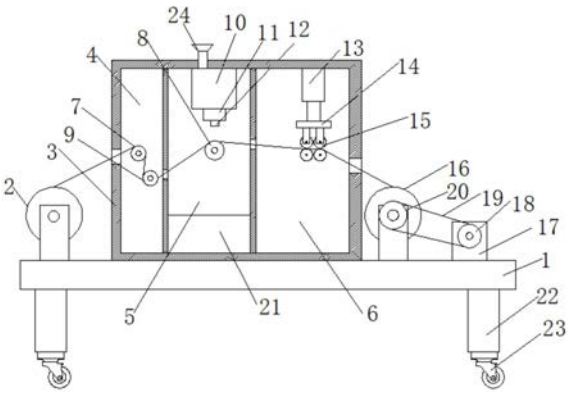

CN 210856665 U

1.一种用于布制品生产用熨平装置,包括底座(1),其特征在于,所述底座(1)上表面左侧固定安装有送料辊(2),所述底座(1)右侧固定安装有收料辊(16),所述底座(1)上表面位于送料辊(2)与收料辊(16)之间固定有箱体(3),所述箱体(3)包括除尘腔(4)、加湿腔(5)、熨平腔(6),且加湿腔(5)位于除尘腔(4)、熨平腔(6)之间,所述箱体(3)位于除尘腔(4)内壁两侧之间通过轴承转动连接有第一除尘辊(7)、第二除尘辊(9),且两个对应的第一除尘辊(7)、第二除尘辊(9)相互错位,所述加湿腔(5)顶端固定有水箱(10),所述水箱(10)顶端连接有进水管(24),所述水箱(10)底端固定有安装块(11),所述安装块(11)顶端安装有雾化喷头(12),所述加湿腔(5)内壁两侧之间通过轴承转动连接有加湿辊(8),且加湿辊(8)与雾化喷头(12)相对应,所述熨平腔(6)顶端固定有电动伸缩杆(13),所述电动伸缩杆(13)伸缩端固定有连接块(14),所述连接块(14)轴承连接有熨烫轮(15)。

2.根据权利要求1所述的一种用于布制品生产用熨平装置,其特征在于,所述熨烫轮(15)共四个,其中上面两个、下面两个,上面两个熨烫轮(15)通过轴承与连接块(14)连接,下面两个熨烫轮(15)通过轴承与熨平腔(6)两侧内壁连接。

3.根据权利要求2所述的一种用于布制品生产用熨平装置,其特征在于,所述熨烫轮(15)内部均设有电热棒,所述熨烫轮(15)外壁设有金属导热层。

4.根据权利要求1所述的一种用于布制品生产用熨平装置,其特征在于,所述加湿腔(5)底端置放有集水桶(21),所述加湿腔(5)外壁位于集水桶(21)处铰接箱门(25)。

5.根据权利要求1所述的一种用于布制品生产用熨平装置,其特征在于,所述底座(1)底端固定有支腿(22),所述支腿(22)底端安装有万向轮(23),所述万向轮(23)上安装有锁死装置。

6.根据权利要求1所述的一种用于布制品生产用熨平装置,其特征在于,所述底座(1)位于收料辊(16)右侧安装有电机(17),所述电机(17)输出端安装有主动轮(18),所述主动轮(18)上连接有皮带(19),所述皮带(19)另一端连接有从动轮(20),且从动轮(20)与收料辊(16)通过转轴相连接。

一种用于布制品生产用熨平装置

技术领域

[0001] 本实用新型涉及纺织设备技术领域，尤其涉及一种用于布制品生产用熨平装置。

背景技术

[0002] 在纺织加工业中，需要对纺织品进行烫平工艺，如纱布、纺织布等布料利用熨烫筒或熨烫板的形式进行熨烫，降低布料的皱褶，提高布料的美观性。

[0003] 传统的手工熨烫清理不仅工作效率低，浪费人力，并且由于难以掌握熨烫的时间，因此很容易烫坏布料，从而造成不必要的损失。

[0004] 其二现有的烫平装置在使用时，将布料通过熨烫板或熨烫筒直接熨烫，由于布料加工生产时会存在一些杂质，这些杂质容易吸附在布料上，直接进行熨烫容易加强杂质与布料之间的吸附性，不便于进行清理，同时会造纸布料烫平后有皱褶，影响烫平效果。

实用新型内容

[0005] 本实用新型的目的是为了解决现有技术中存在的缺点，而提出的一种用于布制品生产用熨平装置。

[0006] 为了实现上述目的，本实用新型采用了如下技术方案：

[0007] 一种用于布制品生产用熨平装置，包括底座，所述底座上表面左侧固定安装有送料辊，所述底座右侧固定安装有收料辊，所述底座上表面位于送料辊与收料辊之间固定有箱体，所述箱体包括除尘腔、加湿腔、熨平腔，且加湿腔位于除尘腔、熨平腔之间，所述箱体位于除尘腔内壁两侧之间通过轴承转动连接有第一除尘辊、第二除尘辊，且两个对应的第一除尘辊、第二除尘辊相互错位，所述加湿腔顶端固定有水箱，所述水箱顶端连接有进水管，所述水箱底端固定有安装块，所述安装块顶端安装有雾化喷头，所述加湿腔内壁两侧之间通过轴承转动连接有加湿辊，且加湿辊与雾化喷头相对应，所述熨平腔顶端固定有电动伸缩杆，所述电动伸缩杆伸缩端固定有连接块，所述连接块轴承连接有熨烫轮。

[0008] 优选的，所述熨烫轮共四个，其中上面两个、下面两个，上面两个熨烫轮通过轴承与连接块连接，下面两个熨烫轮通过轴承与熨平腔两侧内壁连接。

[0009] 优选的，所述熨烫轮内部均设有电热棒，所述熨烫轮外壁设有金属导热层。

[0010] 优选的，所述加湿腔底端置放有集水桶，所述加湿腔外壁位于集水桶处铰接箱门。

[0011] 优选的，所述底座底端固定有支腿，所述支腿底端安装有万向轮，所述万向轮上安装有锁死装置。

[0012] 优选的，所述底座位于收料辊右侧安装有电机，所述电机输出端安装有主动轮，所述主动轮上连接有皮带，所述皮带另一端连接有从动轮，且从动轮与收料辊通过转轴相连接。

[0013] 本实用新型的有益效果为：

[0014] 1，本实用新型中，通过设有相互错位的第一除尘辊、第二除尘辊可以对布料正反两面进行除尘，通过设有加湿腔，可以对布料进行加湿，然后熨烫腔可以对布料进行熨烫处

理，且布料上下面都设熨烫轮，使布料受热更均匀更充分，熨烫效果更好。

[0015] 2，本实用新型中，加湿腔底端设有的集水箱，可以对喷洒多余的水进行收集，加以循环利用，支腿底端设有的万向轮方便对该装置进行搬运。

附图说明

[0016] 图1为本实用新型的结构示意图。

[0017] 图2为本实用新型的主视图。

[0018] 图3为本实用新型的熨烫轮的结构示意图。

[0019] 图4为本实用新型的水箱的结构示意图。

[0020] 图中标号：1底座、2送料辊、3箱体、4除尘腔、5加湿腔、6烫平腔、7第一除尘辊、8加湿腔、9第二除尘辊、10水箱、11安装块、12雾化喷头、13电动伸缩杆、14连接块、15熨烫轮、16收料辊、17电机、18主动轮、19皮带、20从动轮、21集水桶、22支腿、23万向轮、24进水管、25箱门。

具体实施方式

[0021] 下面将结合本实用新型实施例中的附图，对本实用新型实施例中的技术方案进行清楚、完整地描述，显然，所描述的实施例仅仅是本实用新型一部分实施例，而不是全部的实施例。

[0022] 参照图1-4，一种用于布制品生产用熨平装置，包括底座1，底座1上表面左侧固定安装有送料辊2，底座1右侧固定安装有收料辊16，底座1上表面位于送料辊2与收料辊16之间固定有箱体3，箱体3包括除尘腔4、加湿腔5、熨平腔6，且加湿腔5位于除尘腔4、熨平腔6之间，箱体3位于除尘腔4内壁两侧之间通过轴承转动连接有第一除尘辊7、第二除尘辊9，且两个对应的第一除尘辊7、第二除尘辊9相互错位，加湿腔5顶端固定有水箱10，水箱10顶端连接有进水管24，水箱10底端固定有安装块11，安装块11顶端安装有雾化喷头12，加湿腔5内壁两侧之间通过轴承转动连接有加湿辊8，且加湿辊8与雾化喷头12相对应，熨平腔6顶端固定有电动伸缩杆13，电动伸缩杆13伸缩端固定有连接块14，连接块14轴承连接有熨烫轮15，熨烫轮15共四个，其中上面两个、下面两个，上面两个熨烫轮15通过轴承与连接块14连接，下面两个熨烫轮15通过轴承与熨平腔6两侧内壁连接，熨烫轮15内部均设有电热棒，熨烫轮15外壁设有金属导热层，加湿腔5底端置放有集水桶21，加湿腔5外壁位于集水桶21处铰接箱门25，底座1底端固定有支腿22，支腿22底端安装有万向轮23，万向轮23上安装有锁死装置，底座1位于收料辊16右侧安装有电机17，电机17输出端安装有主动轮18，主动轮18上连接有皮带19，皮带19另一端连接有从动轮20，且从动轮20与收料辊16通过转轴相连接。

[0023] 工作原理：

[0024] 本实用新型使用时，启动电动伸缩杆13上升，将熨烫轮15抬起，将送料辊2上的布料依次穿过第一除尘辊7、第二除尘辊9、加湿辊8、熨烫轮15、收料辊16，将布料固定与于收料辊17上，打开雾化喷头12，启动电动伸缩杆13下降，让上面的熨烫轮15下降与布料相接触，启动电机17，布料首先通过除尘腔4，第一除尘辊7将布料上表面的灰尘除去，第二除尘辊9将布料下表面的灰尘除去，然后布料通过加湿腔5进行加湿，在提供过熨烫腔6，熨烫轮15对其上下表面进行熨烫处理，加湿腔5内喷洒多余的水会掉入集水桶21内进行收集，通过

箱门25拿出，然后通过进水管24倒入水箱10内。

[0025] 以上所述，仅为本实用新型较佳的具体实施方式，但本实用新型的保护范围并不局限于此，任何熟悉本技术领域的技术人员在本实用新型揭露的技术范围内，根据本实用新型的技术方案及其实用新型构思加以等同替换或改变，都应涵盖在本实用新型的保护范围之内。

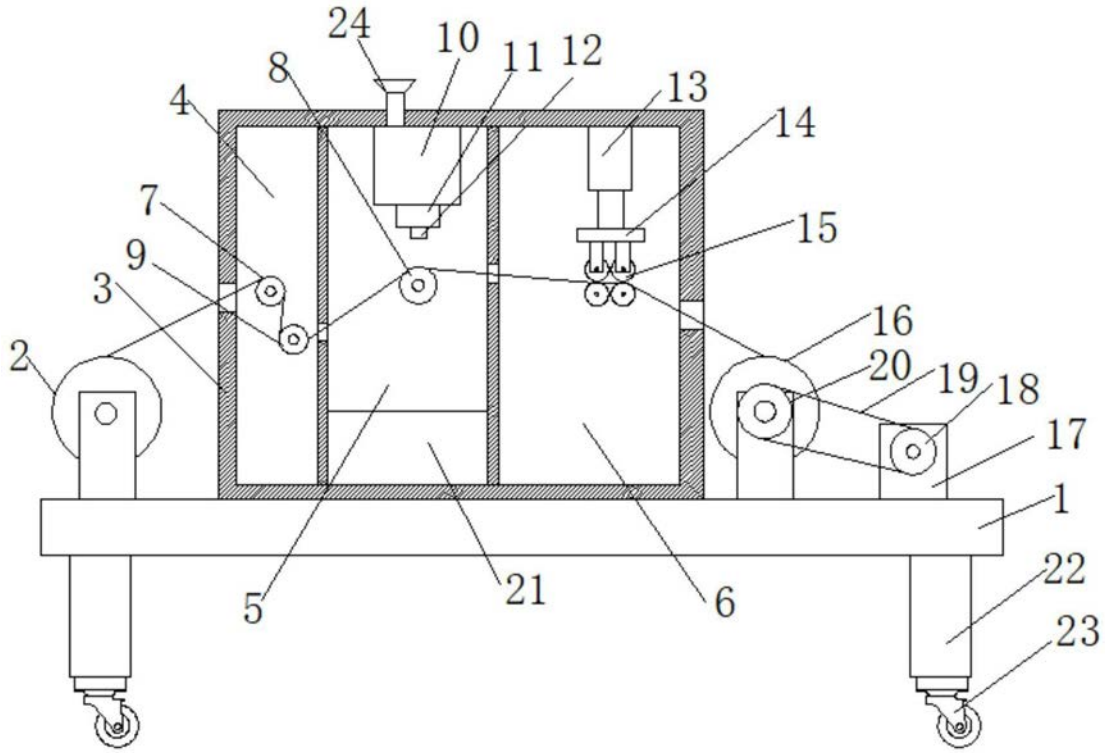
24
10
11
12
8
13
4
14
7
15
9
3
16
2
20
19
18
17
1
22
5
21
6
23

图1

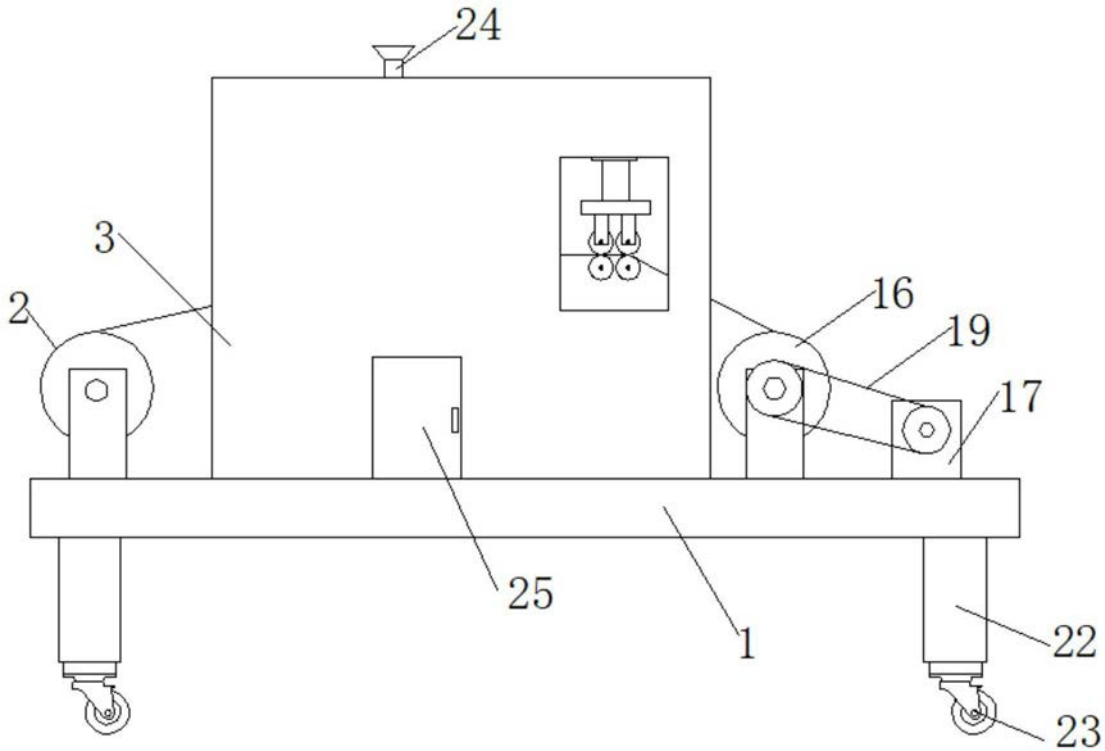
24
3
2
16
19
17
25
1
22
23

图2

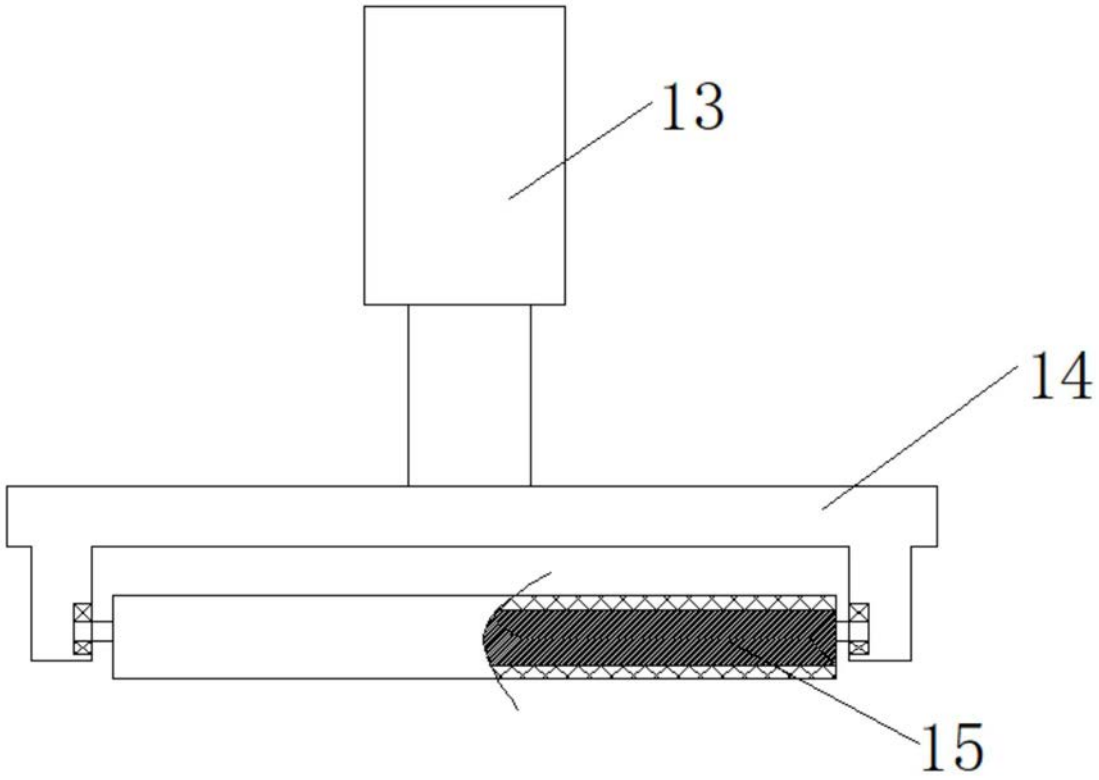

图3

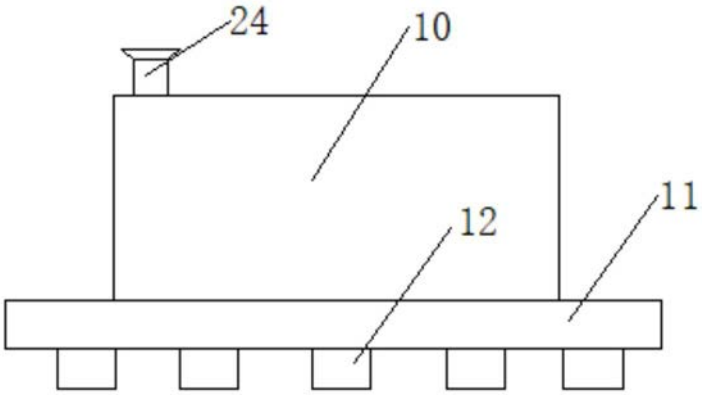

图4