(19)中华人民共和国国家知识产权局

(12)实用新型专利

(10)授权公告号 CN 207949120 U
(45)授权公告日 2018.10.12

(21)申请号 201820015163.0

(22)申请日 2018.01.04

(73)专利权人 深圳市极耀精工珠宝有限公司
地址 518020 广东省深圳市罗湖区翠竹街道水贝一路水贝工业区19栋一层F1309

(72)发明人 唐小芽

(74)专利代理机构 北京布瑞知识产权代理有限公司 11505
代理人 孟潭

(51)Int.Cl.
A44C 5/12(2006.01)

权利要求书1页 说明书3页 附图7页

(54)实用新型名称

一种方便更换装饰的首饰

(57)摘要

本实用新型提出了一种方便更换装饰的首饰，解决了现有技术中首饰样式单一固定的问题。该首饰包括首饰本体、饰品，所述首饰本体上开有多个贯通的安装孔，每个所述的安装孔上均装有饰品，所述的饰品与所述首饰本体之间可拆卸连接；所述饰品包括：装饰件、中间套、内套、锁紧螺母，所述装饰件与所述首饰本体外侧中间放有一个中间套，所述装饰件插入所述中间套内并伸入所述首饰本体的安装孔内；所述首饰本体的内侧设有与所述装饰件螺纹配合的锁紧螺母，锁紧螺母上套有与首饰本体的内侧相顶靠的内套。本实用新型方便更换装饰的首饰结构简单、使用方便，能够根据佩戴者的个人喜爱更换首饰上的饰品，从而佩戴出不一样的效果，具有很好的实用性。

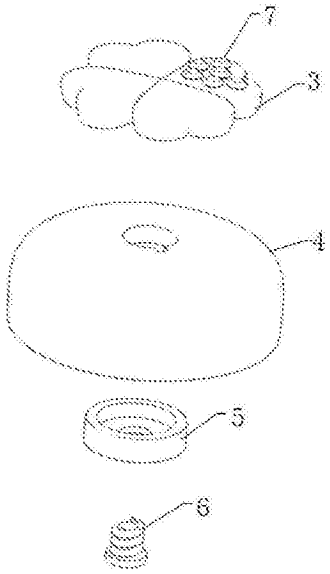

CN 207949120 U

1.方便更换装饰的首饰，包括首饰本体、饰品，其特征在于：所述首饰本体上开有多个贯通的安装孔，每个所述的安装孔上均装有饰品，所述的饰品与所述首饰本体之间可拆卸连接；

所述饰品包括：装饰件、中间套、内套、锁紧螺母，所述装饰件与所述首饰本体外侧中间放有一个中间套，所述装饰件插入所述中间套内并伸入所述首饰本体的安装孔内；

所述首饰本体的内侧设有与所述装饰件螺纹配合的锁紧螺母，所述锁紧螺母上套有与所述首饰本体的内侧相顶靠的内套。

2.如权利要求1所述的方便更换装饰的首饰，其特征在于：所述装饰件的上表面上设有凹槽，所述装饰件的凹槽内镶嵌有宝石。

3.如权利要求1所述的方便更换装饰的首饰，其特征在于：所述装饰件与所述的中间套为键配合。

4.如权利要求1所述的方便更换装饰的首饰，其特征在于：多个所述的饰品均匀布置在所述首饰本体上。

5.如权利要求1所述的方便更换装饰的首饰，其特征在于：所述内套的下端开有阶梯孔，所述锁紧螺母与所述阶梯孔相适配并将内套顶靠在所述首饰本体的内侧表面上。

6.如权利要求1所述的方便更换装饰的首饰，其特征在于：所述首饰本体为手镯、吊坠、手链、戒指、耳钉中的一种。

一种方便更换装饰的首饰

技术领域

[0001] 本实用新型涉及首饰技术领域，特别是指一种结构简单、使用方便，能够方便更换装饰的首饰。

背景技术

[0002] 自古以来，首饰就是中外女性妆扮容颜最倾心的宠物，充满动感的首饰可衬托出佩戴者的妩媚迷人。首饰一般指戴于头上的装饰品，现在广泛指以贵重金属、宝石等加工而成的雀钗、耳环、项链、戒指、手镯等。首饰一般用以装饰人体，也具有表现社会地位、显示财富等意义，随着人们生活水平及审美水平的不断提高，首饰在人们的日常生活中愈加普遍，人们对首饰的要求也在不断提高。

[0003] 现有技术中，首饰的形式各式各样，但大多都呈单一固定的外形样式，颜色也是单一不变的，因此，同一款首饰在佩戴时间长了以后往往会产生审美疲劳。

实用新型内容

[0004] 本实用新型提出一种方便更换装饰的首饰，解决了现有技术中首饰样式单一固定的问题。

[0005] 本实用新型的技术方案是这样实现的：方便更换装饰的首饰，包括首饰本体、饰品，所述首饰本体上开有多个贯通的安装孔，每个所述的安装孔上均装有饰品，所述的饰品与所述首饰本体之间可拆卸连接；

[0006] 所述饰品包括：装饰件、中间套、内套、锁紧螺母，所述装饰件与所述首饰本体外侧中间放有一个中间套，所述装饰件插入所述中间套内并伸入所述首饰本体的安装孔内；

[0007] 所述首饰本体的内侧设有与所述装饰件螺纹配合的锁紧螺母，所述锁紧螺母上套有与所述首饰本体的内侧相顶靠的内套。

[0008] 作为一种优选的实施方式，所述装饰件的上表面上设有凹槽，所述装饰件的凹槽内镶嵌有宝石。

[0009] 作为另一种优选的实施方式，所述装饰件与所述的中间套为键配合。

[0010] 作为另一种优选的实施方式，所述内套的下端开有阶梯孔，所述锁紧螺母与所述阶梯孔相适配并将内套顶靠在所述首饰本体的内侧表面上。

[0011] 作为另一种优选的实施方式，所述首饰本体为手镯、吊坠、手链、戒指、耳钉中的一种。

[0012] 采用了上述技术方案后，本实用新型的有益效果是：通过在首饰本体上开设安装孔，并将装饰件插入中间套内并伸入到安装孔内，通过内侧的锁紧螺母将装饰件固定，从而实现了饰品的固定，同时在锁紧螺母与内套的双重作用下，饰品不会发生移动或转动，在需要对首饰本体上的饰品进行更换时，只需将锁紧螺母拧下即可将饰品取下，换上其余的饰品后再将锁紧螺母拧上即可。整个首饰实现了饰品的更换，增加了美观性，也增加了实用性。

[0013] 装饰件与中间套使用的是键配合，可以进一步防止装饰件在中间套内转动。

[0014] 本实用新型的首饰本体不限于手镯，也可是其余的诸如吊坠、手链、戒指、耳钉等首饰，可大大增大该首饰的应用范围。

附图说明

[0015] 为了更清楚地说明本实用新型实施例或现有技术中的技术方案，下面将对实施例或现有技术描述中所需要使用的附图作简单地介绍，显而易见地，下面描述中的附图仅仅是本实用新型的一些实施例，对于本领域普通技术人员来讲，在不付出创造性劳动性的前提下，还可以根据这些附图获得其他的附图。

[0016] 图1为本实用新型一种实施例的结构示意图；

[0017] 图2为一种实施例的主视图；

[0018] 图3为一种实施例的俯视图；

[0019] 图4为一种实施例的侧视图；

[0020] 图5为一种实施例的立体结构示意图；

[0021] 图6为本实用新型一种实施例的安装结构示意图；

[0022] 图7为图6的侧视安装结构示意图；

[0023] 图8为饰品的分体结构示意图；

[0024] 图中：1-首饰本体；2-饰品；3-装饰件；4-中间套；5-内套；6-锁紧螺母；7-宝石。

具体实施方式

[0025] 下面将结合本实用新型实施例中的附图，对本实用新型实施例中的技术方案进行清楚、完整地描述，显然，所描述的实施例仅仅是本实用新型一部分实施例，而不是全部的实施例。基于本实用新型中的实施例，本领域普通技术人员在没有作出创造性劳动前提下所获得的所有其他实施例，都属于本实用新型保护的范围。

[0026] 实施例：

[0027] 如图1至图7所述，为本实用新型方便更换装饰的首饰的一种实施例，该实施例示出的首饰为手镯，当然，本实用新型不局限于手镯，也可适用于其他的诸如吊坠、手链、戒指、耳钉等首饰，可大大增大该首饰的应用范围。

[0028] 该实施例首先包括一个首饰本体1，在首饰本体1上装有多个(图示为三个)饰品2，这三个饰品2在首饰本体1上是均匀布置的，每个所述的饰品2与所述首饰本体1之间可拆卸连接；这样在佩戴一段时间后，佩戴者可根据自身的喜好将饰品2进行更换，以获得不同的佩戴效果。

[0029] 如图8所示，为其中一个饰品2的分体结构示意图，所述装饰件3的上表面上设有凹槽，所述装饰件3的凹槽内镶嵌有宝石7。所述装饰件3与所述首饰本体1外侧中间放有一个中间套4，所述装饰件3插入所述中间套4内并伸入所述首饰本体1的安装孔内；所述装饰件3与所述的中间套4为键配合。所述首饰本体1的内侧设有与所述装饰件3螺纹配合的锁紧螺母6，所述锁紧螺母6上套有与所述首饰本体的内侧相顶靠的内套5。所述内套5的下端开有阶梯孔，所述锁紧螺母6与所述阶梯孔相适配并将内套5顶靠在所述首饰本体1的内侧表面上。通过此结构可以防止饰品2出现转动或移动，在需要对首饰本体1上的饰品2进行更换

时，只需将锁紧螺母6拧下即可将饰品2取下，换上其余的饰品2后再将锁紧螺母6拧上即可，整个首饰实现了饰品2的更换，增加了美观性，也增加了实用性。

[0030] 本实用新型方便更换装饰的首饰结构简单、使用方便，能够根据佩戴者的个人喜爱更换首饰上的饰品，从而佩戴出不一样的效果，具有很好的实用性。

[0031] 以上所述仅为本实用新型的较佳实施例而已，并不用以限制本实用新型，凡在本实用新型的精神和原则之内，所作的任何修改、等同替换、改进等，均应包含在本实用新型的保护范围之内。

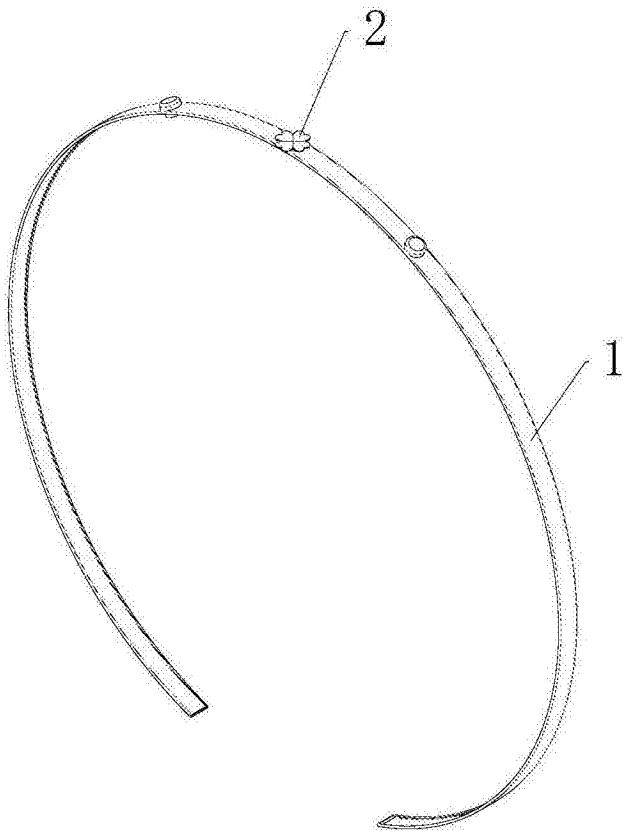

图1

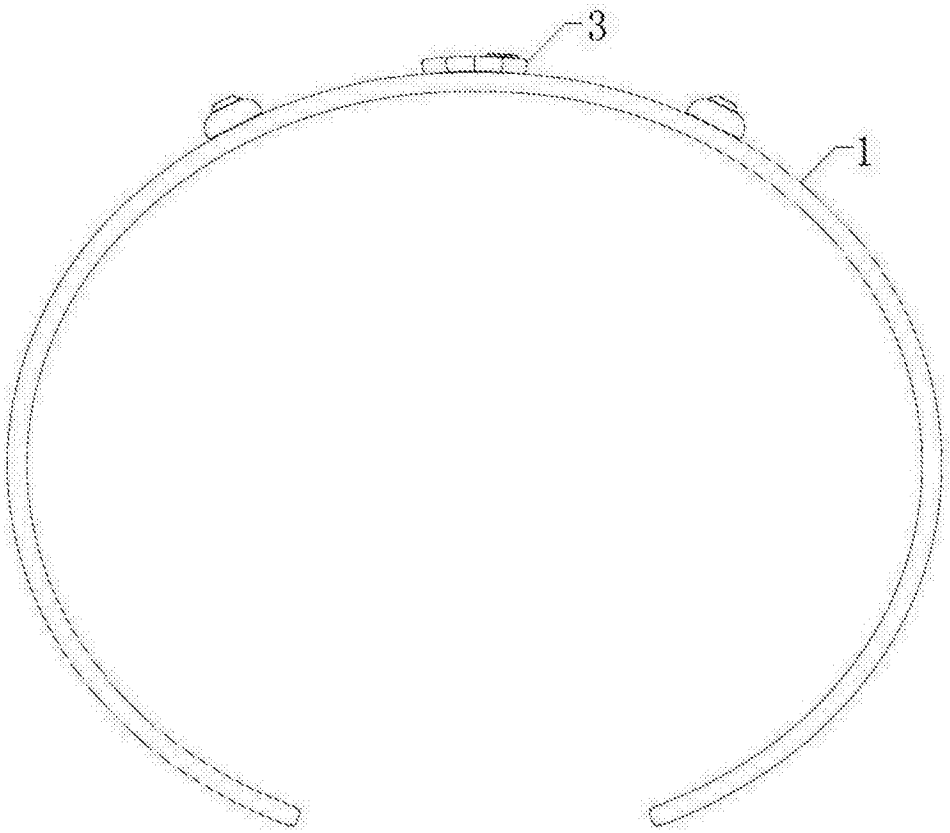

图2

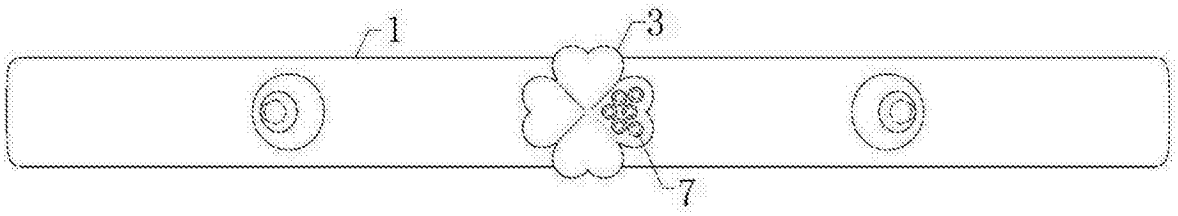

图3

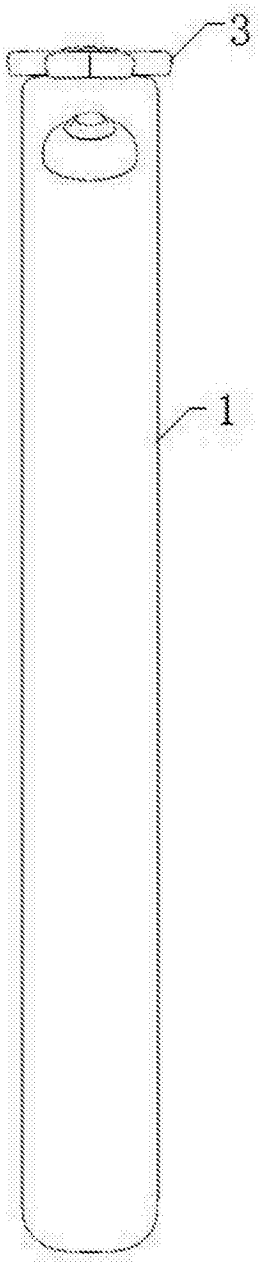

图4

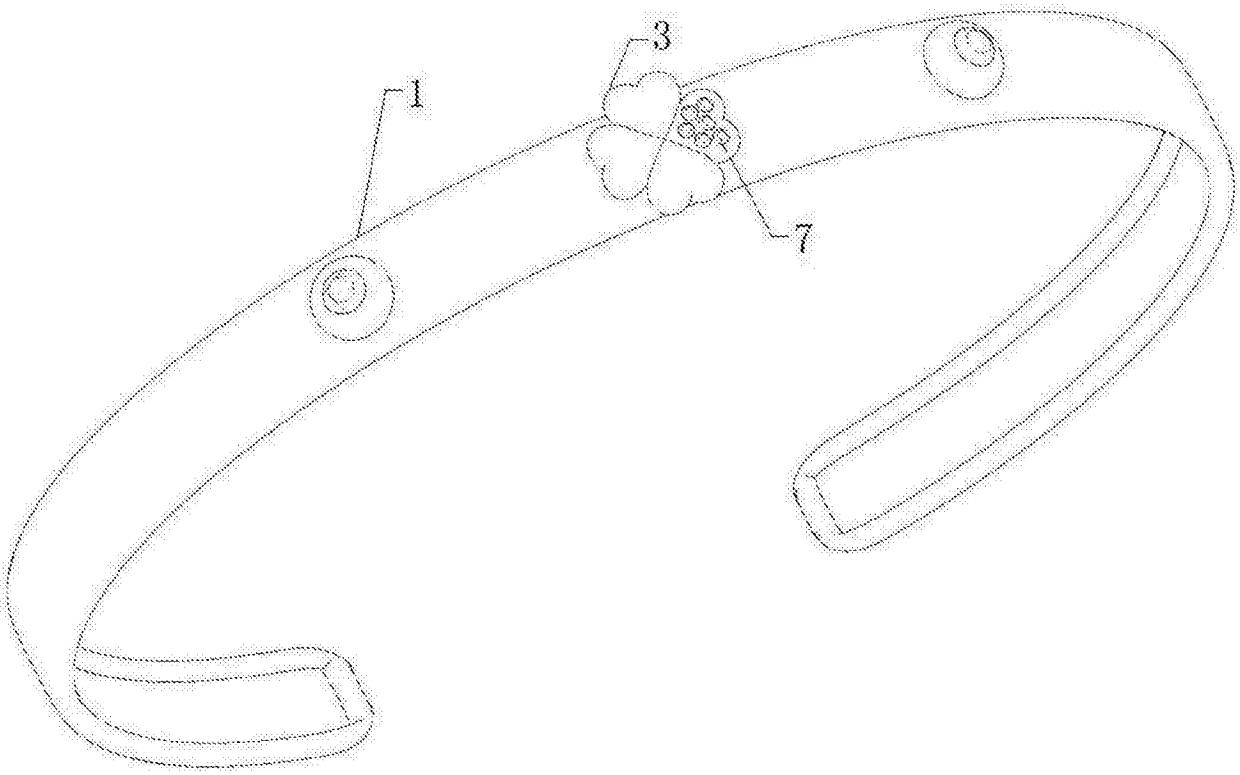

图5

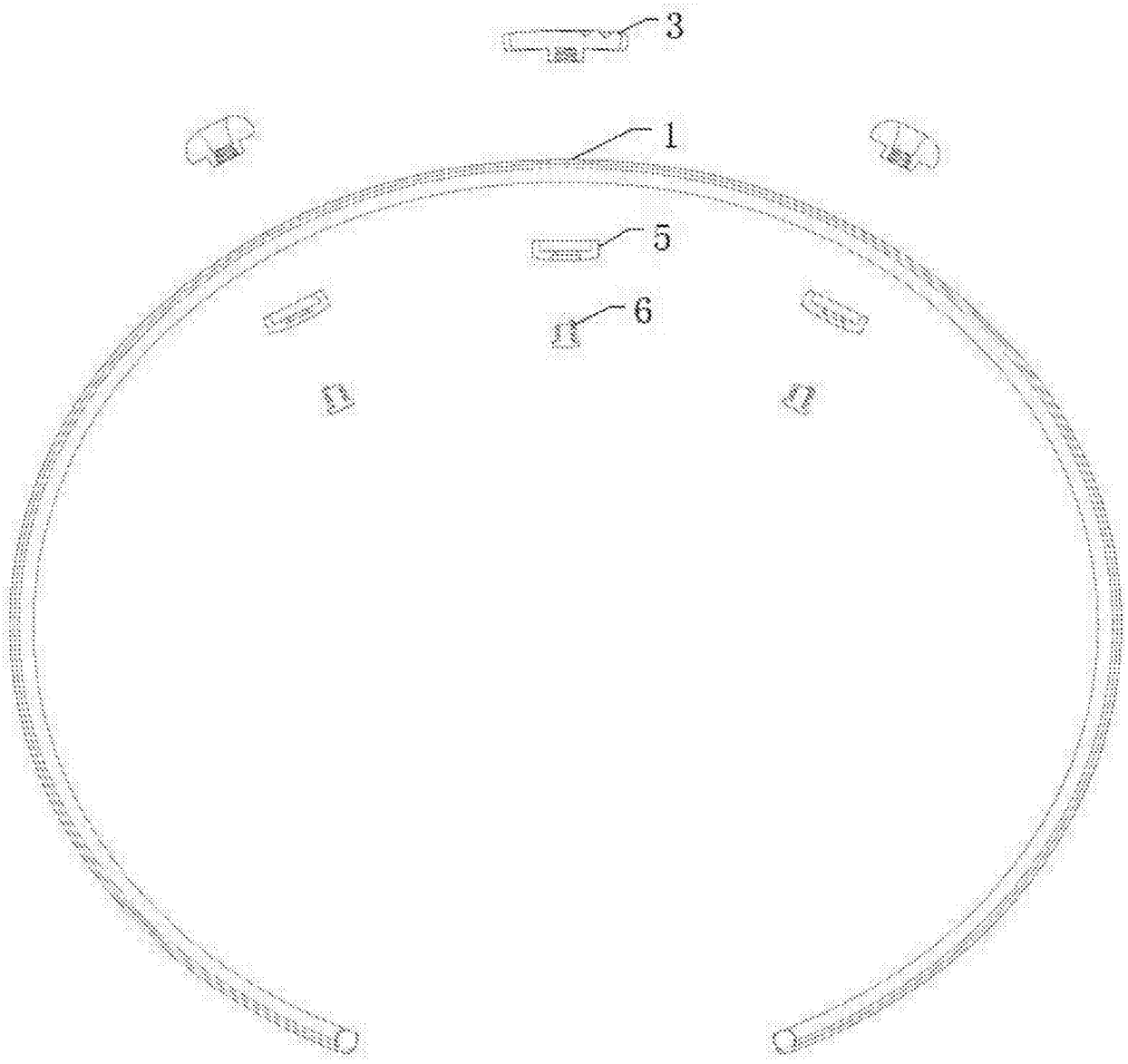

图6

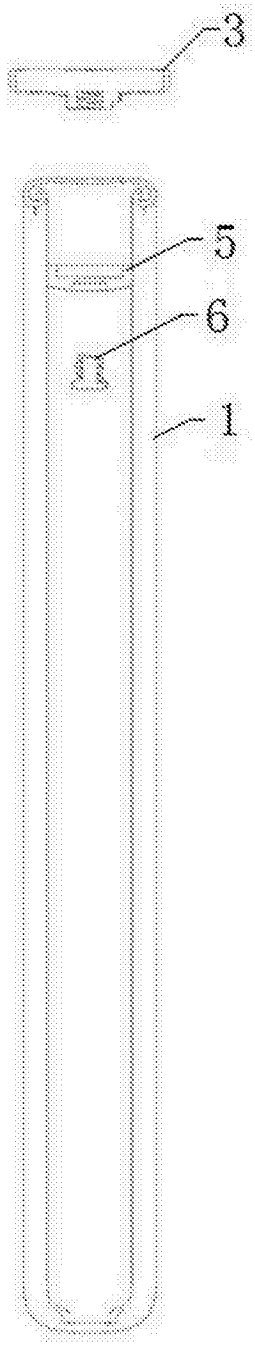

图7

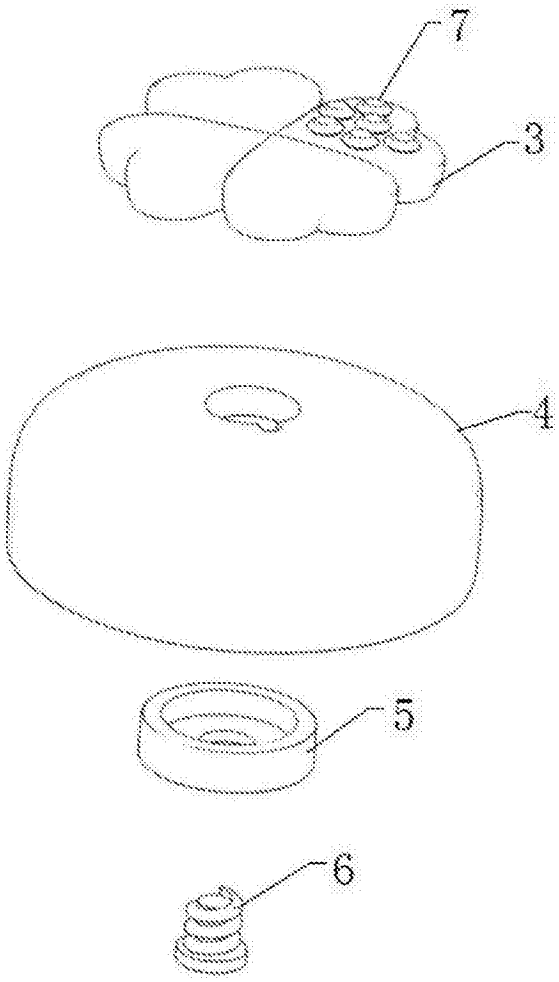

图8