(19)中华人民共和国国家知识产权局

(12)实用新型专利

(10)授权公告号 CN 211388380 U
(45)授权公告日 2020.09.01

(21)申请号 201922140602.8

(22)申请日 2019.12.04

(73)专利权人 朱国栋
地址 425300 湖南省永州市道县万家庄街道办事处新茶村3组

(72)发明人 朱国栋

(74)专利代理机构 东莞市中正知识产权事务所（普通合伙）44231
代理人 侯来旺

(51)Int.Cl.
B24D 15/08(2006.01)
B24D 15/06(2006.01)

权利要求书1页 说明书3页 附图3页

(54)实用新型名称

一种多功能的磨刀器

(57)摘要

本实用新型公开一种多功能的磨刀器，包括可上下倒置来握持的壳体结构，壳体结构上设有握持开口以便于人手握持住壳体结构的上端或下端，壳体结构右侧端设有朝外凸出的凸出部，壳体结构左侧端处安装有挂绳，磨刀器还包括设于壳体结构侧面处的可打磨剪刀的磨剪结构、设于壳体结构上端的第一磨刀结构、设于凸出部上的第二磨刀结构。

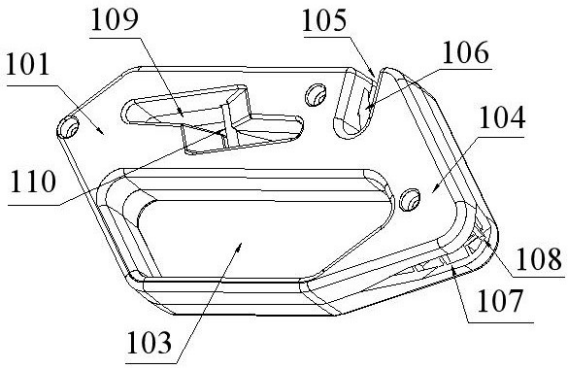

CN 211388380 U

1.一种多功能的磨刀器，其特征在于，包括可上下倒置来握持的壳体结构，壳体结构上设有握持开口以便于人手握持住壳体结构的上端或下端，壳体结构右侧端设有朝外凸出的凸出部，壳体结构左侧端处安装有挂绳，磨刀器还包括设于壳体结构侧面处的可打磨剪刀的磨剪结构、设于壳体结构上端的第一磨刀结构、设于凸出部上的第二磨刀结构。

2.根据权利要求1所述的一种多功能的磨刀器，其特征在于，第一磨刀结构包括设于壳体结构上端的第一磨刀口、设于第一磨刀口内的两个第一磨刀条，两个第一磨刀条交叉错位分布从而形成用于磨刀的第一磨刀夹角槽。

3.根据权利要求1或2所述的一种多功能的磨刀器，其特征在于，第二磨刀结构包括设于壳体结构的凸出部处的第二磨刀口、设于第二磨刀口内的两个第二磨刀条，两个第二磨刀条交叉错位分布从而形成用于磨刀的第二磨刀夹角槽。

4.根据权利要求3所述的一种多功能的磨刀器，其特征在于，磨剪结构包括设于壳体结构上的由两个斜置的拱形通孔拼接组成的剪刀槽、固设于拱形通孔连接处的第三磨刀条，将剪刀的两个剪刀头伸到拱形通孔内并使剪刀刀刃与第三磨刀条贴合，通过拉伸剪刀使得第三磨刀条对剪刀刀刃进行打磨。

5.根据权利要求4所述的一种多功能的磨刀器，其特征在于，壳体结构左侧端处设有挂绳柱，挂绳绕设安装于挂绳柱上。

6.根据权利要求5所述的一种多功能的磨刀器，其特征在于，壳体结构由第一壳体、第二壳体拼合而成。

一种多功能的磨刀器

技术领域

[0001] 本实用新型涉及磨刀器具的技术领域，特别涉及一种多功能的磨刀器。

背景技术

[0002] 现代磨刀器与传统的磨刀器具相比，具有磨刀速度快，操作简单，携带方便，外形美观等优点，是一种科学、实用、高效、便捷的磨刀器具，适用于厨房刀具、户外刀具、大马士革刀、陶瓷刀等各种刀具，其特点是使传统的单面磨刀转为双面磨刀，使磨刀的方法、角度、效率等发生了根本的变化，磨刀效率得到大大提高，现代磨刀器在日常生活中得到越来越广泛的应用。现有的磨刀器的结构比较传统老旧，功能比较单一，一般仅设有磨刀功能，并不具有打磨剪刀的功能，而且现有的磨刀器的适用范围小，打磨方式及打磨角度单一，不能满足各种刀具、剪具的打磨需求，通用性低，实用性低，用户需要不同的打磨需求时，只能同时购置不同类型的磨刀器，这样就大大增加了用户的购置成本，占用的存放空间大，同时，过多的磨刀器也不便于用户携带及使用，收纳不便。

[0003] 因此，如何实现一种结构设计新颖简单，融合有磨刀功能及磨剪功能，打磨方式及打磨角度灵活多样，可以根据不同的需求来选择打磨方式，功能多样，一物多用，节省购置费，节省存放空间，携带及使用方便，实用性强，适用范围广，通用性强，收纳方便的磨刀器是业内亟待解决的技术问题。

发明内容

[0004] 本实用新型的主要目的是提供一种多功能的磨刀器，旨在实现一种结构设计新颖简单，融合有磨刀功能及磨剪功能，打磨方式及打磨角度灵活多样，磨刀器可上下倒置或倾斜角度来进行打磨操作，握持手法及打磨手法多种多样，可以根据不同的需求来选择打磨方式，功能多样，一物多用，节省购置费，节省存放空间，携带及使用方便，实用性强，适用范围广，通用性强，收纳方便的磨刀器。

[0005] 本实用新型提出一种多功能的磨刀器，包括可上下倒置来握持的壳体结构，壳体结构上设有握持开口以便于人手握持住壳体结构的上端或下端，壳体结构右侧端设有朝外凸出的凸出部，壳体结构左侧端处安装有挂绳，磨刀器还包括设于壳体结构侧面处的可打磨剪刀的磨剪结构、设于壳体结构上端的第一磨刀结构、设于凸出部上的第二磨刀结构。

[0006] 优选地，第一磨刀结构包括设于壳体结构上端的第一磨刀口、设于第一磨刀口内的两个第一磨刀条，两个第一磨刀条交叉错位分布从而形成用于磨刀的第一磨刀夹角槽。

[0007] 优选地，第二磨刀结构包括设于壳体结构的凸出部处的第二磨刀口、设于第二磨刀口内的两个第二磨刀条，两个第二磨刀条交叉错位分布从而形成用于磨刀的第二磨刀夹角槽。

[0008] 优选地，磨剪结构包括设于壳体结构上的由两个斜置的拱形通孔拼接组成的剪刀槽、固设于拱形通孔连接处的第三磨刀条，将剪刀的两个剪刀头伸到拱形通孔内并使剪刀刀刃与第三磨刀条贴合，通过拉伸剪刀使得第三磨刀条对剪刀刀刃进行打磨。

[0009] 优选地，壳体结构左侧端处设有挂绳柱，挂绳绕设安装于挂绳柱上。

[0010] 优选地，壳体结构由第一壳体、第二壳体拼合而成。

[0011] 本实用新型实现了一种结构设计新颖简单，融合有磨刀功能及磨剪功能，打磨方式及打磨角度灵活多样，磨刀器可上下倒置或倾斜角度来进行打磨操作，握持手法及打磨手法多种多样，可以根据不同的需求来选择打磨方式，功能多样，一物多用，节省购置费，节省存放空间，携带及使用方便，实用性强，适用范围广，通用性强，收纳方便的磨刀器。

附图说明

[0012] 图1为本实用新型一种多功能的磨刀器的一实施例的立体结构示意图之一；

[0013] 图2为本实用新型一种多功能的磨刀器的一实施例的立体结构示意图之二；

[0014] 图3为本实用新型一种多功能的磨刀器的一实施例的立体结构分解示意图之一；

[0015] 图4为本实用新型一种多功能的磨刀器的一实施例的立体结构分解示意图之二。

[0016] 本实用新型目的的实现、功能特点及优点将结合实施例，参照附图做进一步说明。

具体实施方式

[0017] 应当理解，此处所描述的具体实施例仅仅用以解释本实用新型，并不用于限定本实用新型。

[0018] 参照图1至图4，提出本实用新型的一种多功能的磨刀器的一实施例，包括可上下倒置来握持的壳体结构，壳体结构上设有握持开口103以便于人手握持住壳体结构的上端或下端，壳体结构右侧端设有朝外凸出的凸出部104，壳体结构左侧端处安装有挂绳(附图中未示出)，磨刀器还包括设于壳体结构侧面处的可打磨剪刀的磨剪结构、设于壳体结构上端的第一磨刀结构、设于凸出部104上的第二磨刀结构。

[0019] 第一磨刀结构包括设于壳体结构上端的第一磨刀口105、设于第一磨刀口105内的两个第一磨刀条106，两个第一磨刀条106交叉错位分布从而形成用于磨刀的第一磨刀夹角槽。

[0020] 第二磨刀结构包括设于壳体结构的凸出部104处的第二磨刀口107、设于第二磨刀口107内的两个第二磨刀条108，两个第二磨刀条108交叉错位分布从而形成用于磨刀的第二磨刀夹角槽。

[0021] 磨剪结构包括设于壳体结构上的由两个斜置的拱形通孔109拼接组成的剪刀槽、固设于拱形通孔109连接处的第三磨刀条110，将剪刀的两个剪刀头伸到拱形通孔109内并使剪刀刀刃与第三磨刀条110贴合，通过拉伸剪刀使得第三磨刀条110对剪刀刀刃进行打磨。

[0022] 各个磨刀条的形状可以设为圆柱体形状、条板形状或其他形状。第一磨刀结构与第二磨刀结构的打磨效果不同。

[0023] 当需要通过第一磨刀结构来磨刀时，使用者左手握持住壳体结构的上端，此时第一磨刀结构的第一磨刀口105向上，右手拿着刀具使刀具的刀刃置于第一磨刀夹角槽内，即可进行磨刀操作。当需要通过第二磨刀结构来磨刀时，使用者左手拿着刀柄使刀刃向上，右手握持住壳体结构的上端，倾斜壳体结构使第二磨刀结构对准刀刃，即可进行磨刀操作。当需要通过磨剪结构来打磨剪刀时，需要把磨刀器倒置使得磨剪结构位于下端，然后使用者

左手握持住壳体结构，右手握持住剪刀使剪刀对准磨剪结构，即可进行磨剪操作。可见，本磨刀器的结构设计新颖简单，融合有磨刀功能及磨剪刀功能，而且打磨方式及打磨角度灵活多样，磨刀器可上下倒置或倾斜角度来进行打磨操作，握持手法及打磨手法多种多样，可以根据不同的需求来选择打磨方式，功能多样，一物多用，节省购置费，节省存放空间，携带及使用方便，实用性强，而且可以适用于多种刀具、剪刀的打磨，适用范围广，通用性强。

[0024] 壳体结构左侧端处设有挂绳柱111，挂绳绕设安装于挂绳柱111上，收纳方便，只需通过挂绳悬挂起来即可。

[0025] 壳体结构由第一壳体101、第二壳体102拼合而成。第一壳体101、第二壳体102之间通过螺钉方式或卡合方式来进行连接固定。

[0026] 本实用新型实现了一种结构设计新颖简单，融合有磨刀功能及磨剪功能，打磨方式及打磨角度灵活多样，磨刀器可上下倒置或倾斜角度来进行打磨操作，握持手法及打磨手法多种多样，可以根据不同的需求来选择打磨方式，功能多样，一物多用，节省购置费，节省存放空间，携带及使用方便，实用性强，适用范围广，通用性强，收纳方便的磨刀器。

[0027] 以上所述仅为本实用新型的优选实施例，并非因此限制本实用新型的专利范围，凡是利用本实用新型说明书及附图内容所作的等效结构变换，或直接或间接运用在其他相关的技术领域，均同理包括在本实用新型的专利保护范围内。

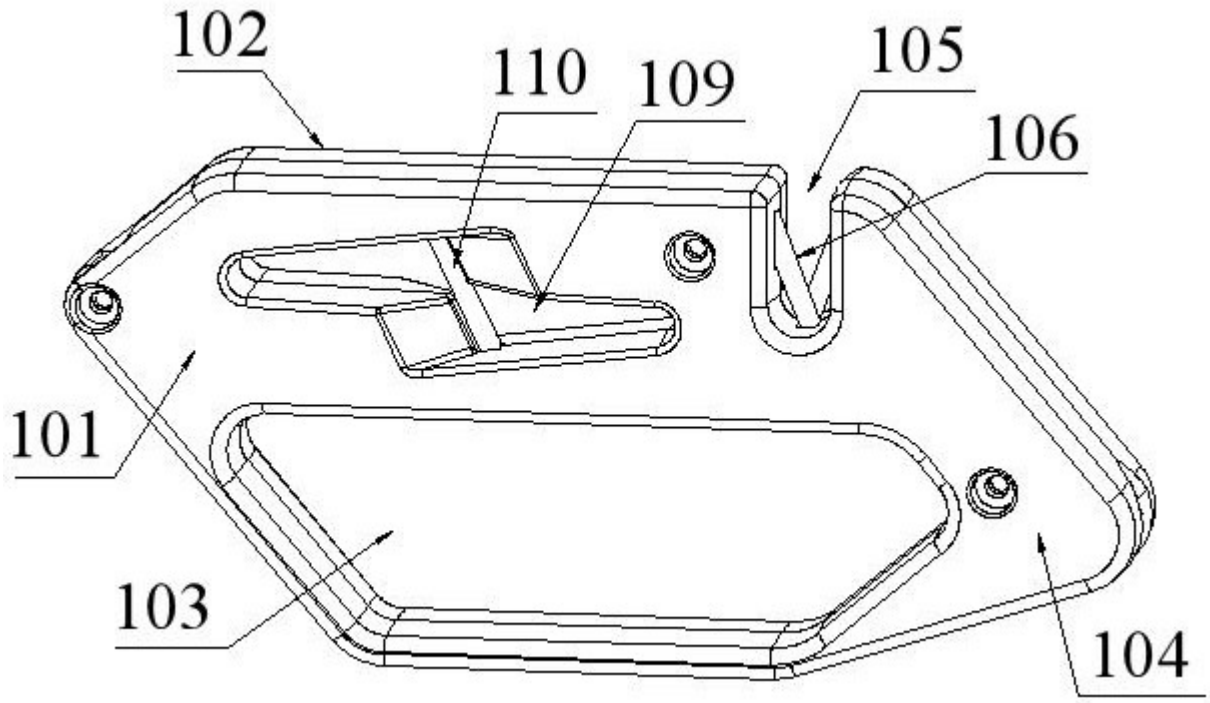
102
110
109
105
106
101
103
104

图1

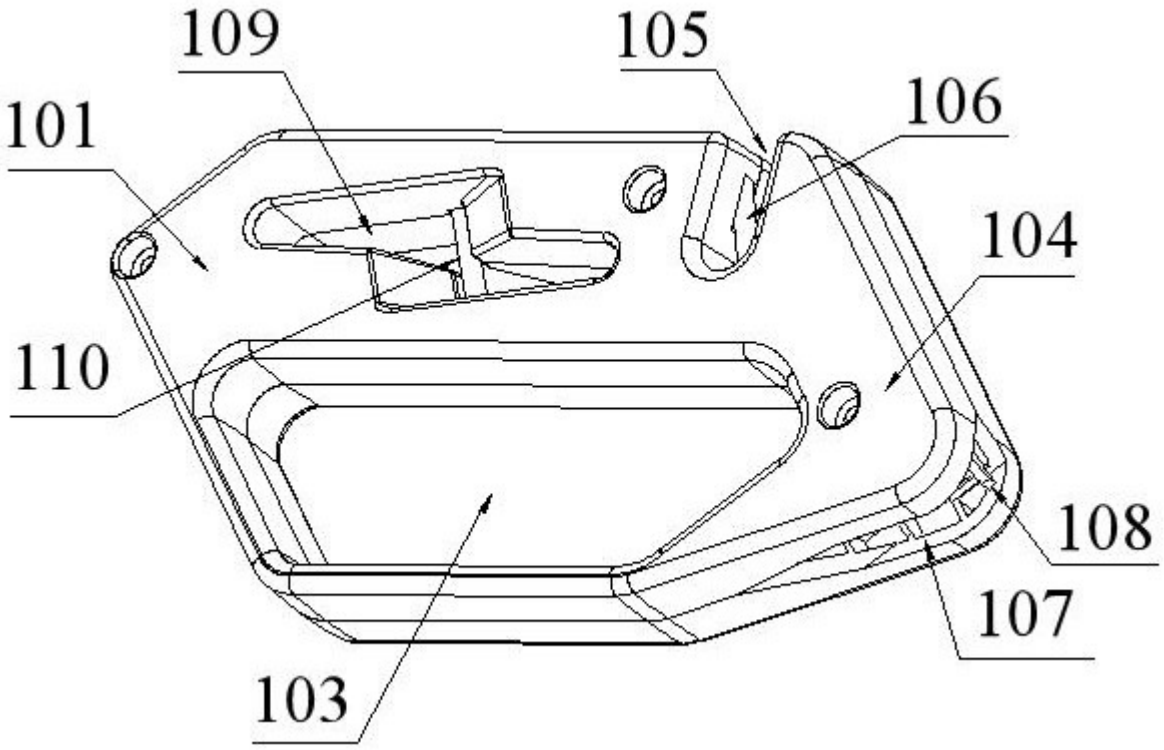
109
105
106
101
104
110
108
107
103

图2

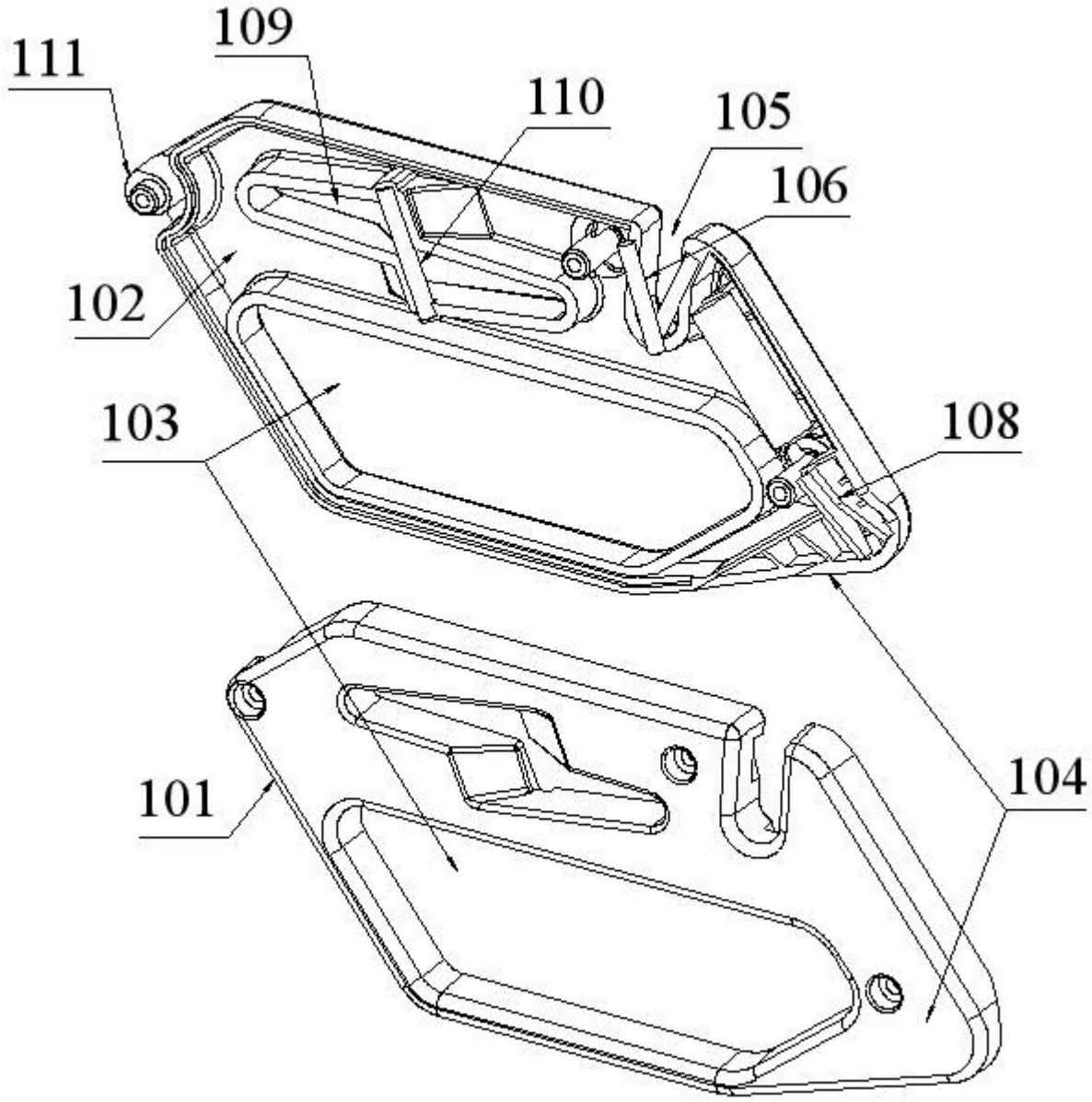

图3

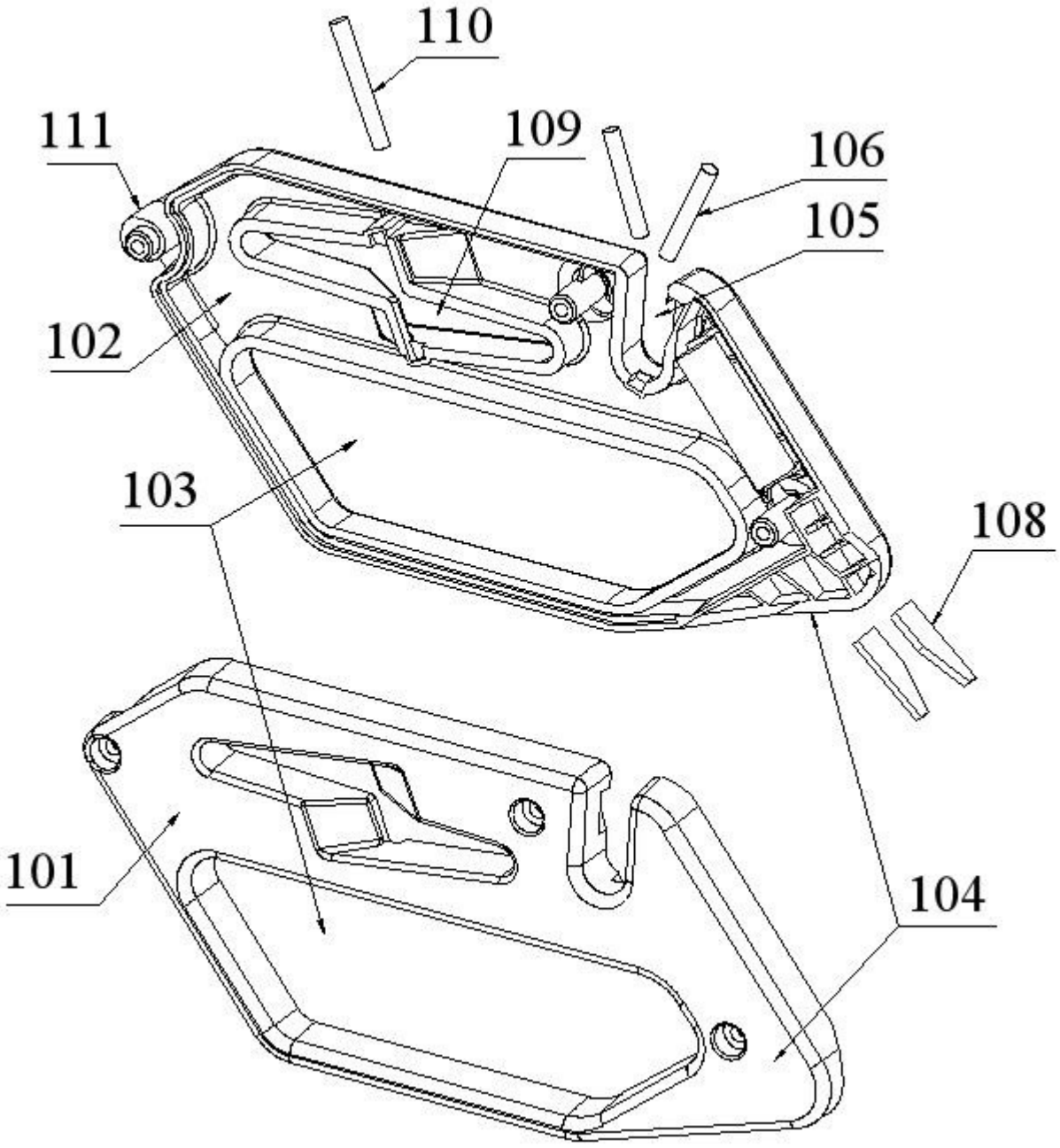

图4