(19)中华人民共和国国家知识产权局

(12)实用新型专利

(10)授权公告号 CN 211154051 U
(45)授权公告日 2020.08.04

(21)申请号 201922338046.5

(22)申请日 2019.12.23

(73)专利权人 福建省莆田嘉源鞋业有限公司
地址 351200 福建省莆田市仙游县枫亭工业园区

(72)发明人 薛丽杰

(74)专利代理机构 北京盛凡智荣知识产权代理有限公司 11616
代理人 李青

(51)Int.Cl.
A43B 13/04(2006.01)
A43B 13/14(2006.01)
A43B 13/22(2006.01)
A43B 13/18(2006.01)

权利要求书1页 说明书3页 附图1页

(54)实用新型名称

一种EVA胶囊大底

(57)摘要

本实用新型涉及生活用品技术领域，具体公开了一种EVA胶囊大底，包括EVA鞋体，所述EVA鞋体包括设置于所述EVA鞋体底部的耐磨底层、防滑层，所述耐磨底层的根部和/或中部设有缺口，所述防滑层配设于所述缺口下方并与所述缺口形成一空腔，所述空腔内填充有减震装置，本实用新型通过在鞋体的底部设置有耐磨底层、橡胶层组合可大大增加鞋底整体的耐磨损性能，同时可使鞋底整体具有更好的弹性，尤其爆米花颗粒及PE胶层组成的胶囊嵌入块的设置更有效的增加了鞋底的减震性能，延长了鞋底的使用寿命，提高了使用者穿戴行走过程中的整体舒适感。

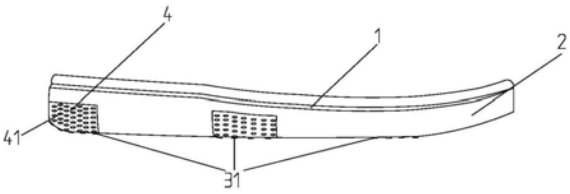

CN 211154051 U

1.一种EVA胶囊大底，包括EVA鞋体，其特征在于：所述EVA鞋体包括设置于所述EVA鞋体底部的耐磨底层、防滑层，所述耐磨底层的根部和/或中部设有缺口，所述防滑层配设于所述缺口下方并与所述缺口形成一空腔，所述空腔内填充有减震装置。

2.根据权利要求1所述的一种EVA胶囊大底，其特征在于：所述减震装置包括一胶囊嵌入块，所述的胶囊嵌入块包括爆米花颗粒及包覆于爆米花颗粒外层的PE胶层。

3.根据权利要求2所述的一种EVA胶囊大底，其特征在于：所述胶囊嵌入块结构为若干个爆米花颗粒通过PE层胶热熔为一体。

4.根据权利要求2或3所述的一种EVA胶囊大底，其特征在于：所述爆米花颗粒由TPU发泡颗粒制成。

5.根据权利要求1所述的一种EVA胶囊大底，其特征在于：所述防滑层由耐磨橡胶制成。

6.根据权利要求5所述的一种EVA胶囊大底，其特征在于：所述防滑层底面设有多个止滑颗粒。

7.根据权利要求5或6所述的一种EVA胶囊大底，其特征在于：多个止滑颗粒间隔设置。

8.根据权利要求1所述的一种EVA胶囊大底，其特征在于：所述耐磨底层布设有为适应人脚走路对鞋子折弯而设的抗折结构。

9.根据权利要求8所述的一种EVA胶囊大底，其特征在于：所述抗折结构设置于耐磨底层的底面上。

10.根据权利要求8或9所述的一种EVA胶囊大底，其特征在于：所述的抗折结构包括多个间隔设置的横向槽，该横向槽形成折弯位。

一种EVA胶囊大底

技术领域

[0001] 本实用新型涉及生活用品技术领域，具体是一种EVA胶囊大底。

背景技术

[0002] 鞋底的构造相当复杂，同时鞋底的种类也有多种，就广义而言，可包括外底、中底与鞋跟等所有构成底部的材料。依狭义来说，则仅指外底而言，一般鞋底材料共通的特性应具备耐磨、耐水，耐油、耐热、耐压、耐冲击、弹性好、容易适合脚型、定型后不易变型、保温、易吸收湿气等，同时更要配合中底，在走路换脚时有刹车作用不至于滑倒及易于停步等各项条件。鞋底用料的种类很多，可分为天然类底料和合成类底料两种，天然类底料包括天然底革、竹、木材等，合成类底料包括橡胶、塑料、橡塑合用材料、再生革、弹性硬纸板等。

[0003] 但是目前市场上的鞋底的防滑、减震的效果还是有待提交或外观美观度也受影响；为此本实用新型研发一种新的大底，其防滑、减震效果好且不影响美观的。

实用新型内容

[0004] 本实用新型的目的在于提供一种EVA胶囊大底，以解决上述背景技术中提出的问题。

[0005] 为实现上述目的，本实用新型提供如下技术方案：一种EVA胶囊大底，包括EVA鞋体，所述EVA鞋体包括设置于所述EVA鞋体底部的耐磨底层、防滑层，所述耐磨底层的根部和/或中部设有缺口，所述防滑层配设于所述缺口下方并与所述缺口形成一空腔，所述空腔内填充有减震装置。

[0006] 进一步的，所述减震装置包括一胶囊嵌入块，所述的胶囊嵌入块包括爆米花颗粒及包覆于爆米花颗粒外层的PE胶层。

[0007] 进一步的，所述胶囊嵌入块结构为若干个爆米花颗粒通过PE层胶热熔为一体。

[0008] 进一步的，所述爆米花颗粒由TPU发泡颗粒制成。

[0009] 进一步的，所述防滑层由耐磨橡胶制成。

[0010] 进一步的，所述防滑层底面设有多个止滑颗粒。

[0011] 进一步的，多个止滑颗粒间隔设置。

[0012] 进一步的，所述耐磨底层布设有为适应人脚走路对鞋子折弯而设的抗折结构。

[0013] 进一步的，所述抗折结构设置于耐磨底层的底面上。

[0014] 进一步的，所述的抗折结构包括多个间隔设置的横向槽，该横向槽形成折弯位。

[0015] 与现有技术相比，本实用新型的有益效果是：

[0016] 1、通过在鞋体的底部设置有耐磨底层、橡胶层组合可大大增加鞋底整体的耐磨损性能，同时可使鞋底整体具有更好的弹性，尤其爆米花颗粒及PE胶层组成的胶囊嵌入块的设置更有效的增加了鞋底的减震性能，延长了鞋底的使用寿命，提高了使用者穿戴行走过程中的整体舒适感。

[0017] 2、抗折结构的设置以适应人在行走时，会对大底的中部即人脚底弯部多次折弯，

这样会影响鞋子的寿命及人穿着的舒适性，对此本技术方案在该部位设置多个横向折弯部即横向槽，该横向槽为适应设置，同时增加了穿着的舒适性，该槽同时起到排水效果，因为该横向槽经过折弯时会出现张开紧合过程并把水排出的效果，最终也防止水滑的效果。

附图说明

[0018] 图1为一种EVA胶囊大底的结构示意图。

[0019] 图2为一种EVA胶囊大底的仰视图。

[0020] 图中所示：1、EVA鞋体；2、耐磨底层；21、抗折结构；211、横向槽；3、防滑层；31、止滑颗粒；4、减震装置；41、爆米花颗粒。

具体实施方式

[0021] 下面将结合本实用新型实施例中的附图，对本实用新型实施例中的技术方案进行清楚、完整地描述，显然，所描述的实施例仅仅是本实用新型一部分实施例，而不是全部的实施例。基于本实用新型中的实施例，本领域普通技术人员在没有做出创造性劳动前提下所获得的所有其他实施例，都属于本实用新型保护的范围。

[0022] 请参阅图1～2，本实施例提供一种EVA胶囊大底，包括EVA鞋体1，所述EVA鞋体1包括设置于所述EVA鞋体1底部的耐磨底层2、防滑层3，所述耐磨底层2的根部和中部设有缺口，所述防滑层3配设于所述缺口下方并与所述缺口形成一空腔，所述空腔内填充有减震装置4，且耐磨底层2、防滑层3、减震装置4热熔为一体，通过在鞋体的底部设置有耐磨底层2、橡胶层3组合可大大增加鞋底整体的耐磨损性能，同时可使鞋底整体具有更好的弹性。

[0023] 所述耐磨底层2由EVA发泡材料制成，EVA作为鞋底回弹性和抗张力高，韧性高，具有良好的防震、缓冲性能，隔热，保温防寒及低温性能优异，可耐严寒和曝晒，密闭泡孔，隔音效果好，密闭泡孔结构、不吸水、防潮、耐水性能良好，耐海水、油脂、酸、碱等化学品腐蚀，抗菌、无毒、无味、无污染，耐磨底层2的底面上布设有为适应人脚走路对鞋子折弯而设的抗折结构21，抗折结构21包括多个间隔设置的横向槽211，该横向槽211形成折弯位，抗折结构21的设置以适应人在行走时，会对大底的中部即人脚底弯部多次折弯，这样会影响鞋子的寿命及人穿着的舒适性，同时该横向槽211也起到排水效果，因为该横向槽211经过折弯时会出现张开紧合过程并把水排出的效果，最终也防止水滑的效果。

[0024] 防滑层3由耐磨橡胶制成，具有较强的耐磨性，所述防滑层3底面设有多个间隔设置的止滑颗粒31，该设置不仅可减少行走时EVA鞋体1与地面的摩擦，减小鞋底本体1的磨损，也防止行走时打滑，增加防滑性能。

[0025] 减震装置4为一胶囊嵌入块，所述的胶囊嵌入块包括多个爆米花颗粒41及包覆于爆米花颗粒41外层的PE胶层，多个爆米花颗粒41通过PE层胶热熔为一体，其中爆米花颗粒由TPU发泡颗粒制成，TPU发泡颗粒密度小，耐磨性好，硬度低，回弹性好，拉伸强度高，抗撕裂强度好，使得EVA鞋体1整体质量轻，弹性好，缓冲性好，增加了鞋底的减震性能，延长了鞋底的使用寿命，提高了使用者穿戴行走过程中的整体舒适感，在运动的过程中降低对关节的损害。

[0026] 尽管参照前述实施例对本实用新型进行了详细的说明，对于本领域的技术人员来说，其依然可以对前述各实施例所记载的技术方案进行修改，或者对其中部分技术特征进

行等同替换，凡在本实用新型的精神和原则之内，所作的任何修改、等同替换、改进等，均应包含在本实用新型的保护范围之内。

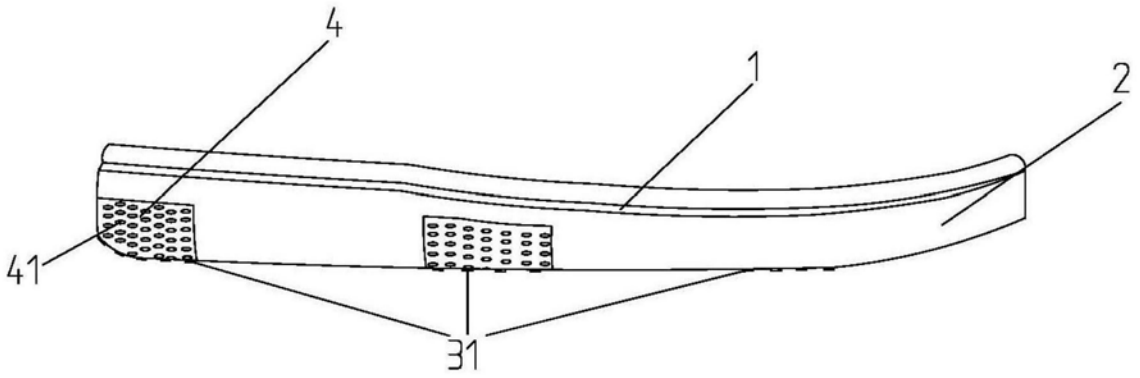

图1

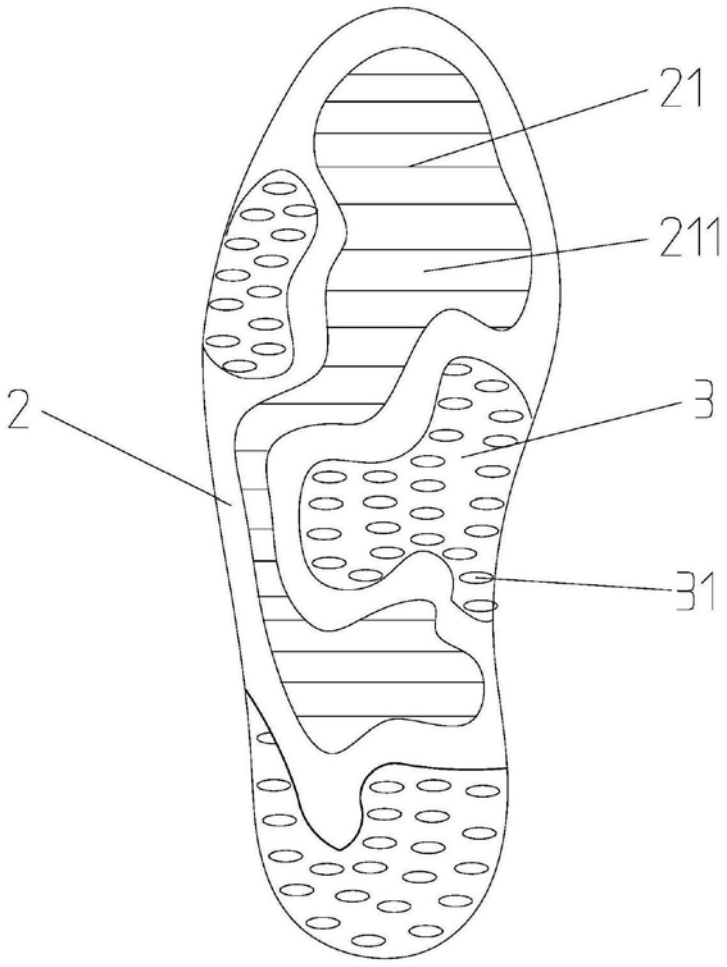

图2