República Federativa do Brasil
Ministério do Desenvolvimento, Indústria e do Comércio Exterior
Instituto Nacional da Propriedade Industrial

(21) PI 0905832-0 A2

(22) Data de Depósito: 22/07/2009

(43) Data da Publicação: 08/09/2015
(RPI 2331)

(54) Título: PAINEL DE REVESTIMENTO

(51) Int.Cl.: E04B2/88; E04F13/00

(73) Titular(es): Eternit S/A

(72) Inventor(es): ANDRÉ LUIZ QUEIRÓZ GOMES

(57) Resumo: PAINEL DE REVESTIMENTO. A presente patente de invenção refere-se a um painel de revestimento (1, 10) usado para fechamento de paredes de edificações em substituição às alvenarias de tijolo, particularmente para fechamento e revestimento de áreas externas, dotado de uma placa de fibrocimento (2) revestida com laminado melamínico (3) em ao menos uma de suas faces.

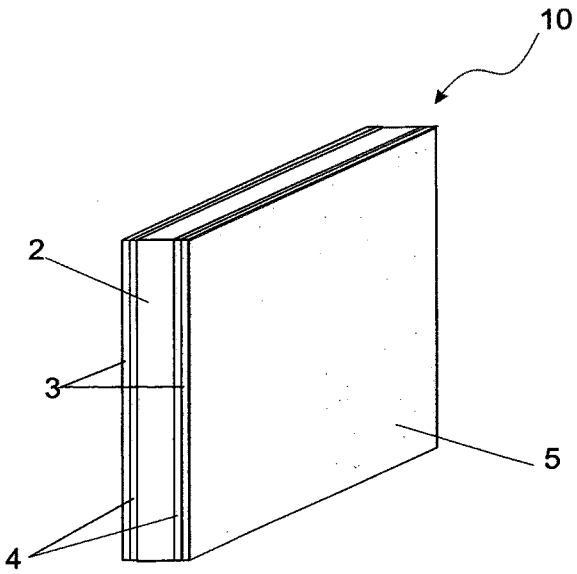

PAINEL DE REVESTIMENTO

A presente patente de invenção refere-se a um painel de revestimento, usado para fechamento de paredes de edificações em substituição às alvenarias de tijolo, mais particularmente para fachadas.

São conhecidos do homem da técnica os painéis utilizados para formar paredes em substituição às convencionais paredes de alvenaria. Os painéis são fixados em um esqueleto de perfis de aço ou madeira, recobrindo-os, formando as paredes.

Esse tipo de estrutura apresenta algumas vantagens em relação ao sistema tradicional de estrutura de concreto completado por tijolos. Ele permite uma redução de custo e otimização do tempo de construção e montagem, pois permite a execução concomitante de diversas etapas, além de não depender de tempo de cura, como ocorre com o concreto. São estruturas mais leves que as convencionais, consequentemente oferecem uma diminuição de carga na fundação, barateando o custo da obra.

Além disso, esse tipo de estrutura apresenta uma ótima relação de custo x benefício, pois se tem uma redução do cronograma da obra graças à praticidade, rapidez de montagem, redução de mão-de-obra, e um mínimo desperdício de material.

Dentre os painéis conhecidos pode-se citar os painéis do sistema dry-wall que compreende chapas em gesso laminado entre duas lâminas de cartão; os painéis wall compostos de madeira maciça revestida de compensados; e os painéis em chapa de material único como fibrocimento, pvc ou madeira tipo divisórias navais.

Esses painéis possibilitam vários tipos de acabamento como gesso, massa fina, textura, pintura, etc.

Apesar de todas essas vantagens os painéis

apresentam algumas deficiências, tais como limitação no tipo de acabamento, dificuldade na sua montagem; baixa durabilidade estética, e alta manutenção.

Além disso eles não têm resistência à umidade e não aceitam qualquer tipo de acabamento disponíveis no mercado para alvenaria tradicional.

A fim de se solucionar esses problemas da arte anterior, a presente invenção apresenta um painel composto de uma placa cimentícia com laminado melamínico de alta pressão em ao menos uma de suas faces, colado com adesivo estrutural que, devido à flexibilidade das placas cimentícias, permite conformação a pequenas variações e desníveis sobre a estrutura onde é fixada.

A placa da presente invenção associa estética, diversidade de acabamento e versatilidade do laminado melamínico com a robustez, resistência e durabilidade das placas cimentícias.

São apresentadas a seguir figuras esquemáticas de exemplos de realização da invenção, cujas dimensões e proporções não são necessariamente as reais, pois as figuras têm apenas a finalidade de apresentar didaticamente os diversos aspectos da invenção, cuja abrangência de proteção está determinada apenas pelo escopo das reivindicações anexas.

A figura 1 representa uma vista em perspectiva frontal do presente painel de revestimento (1).

A figura 2 representa uma vista em perspectiva frontal de uma variante construtiva (10) do painel de revestimento (1).

Descrição da invenção

A presente invenção refere-se a um painel (1, 10) não estrutural para revestimento de edificações, particularmente para fachadas, composto de placa cimentícia

(2) que recebe em ao menos uma de suas faces um laminado melamínico (3) de alta pressão colado com adesivo (4), que garante uma união estável e duradoura destes dois elementos. De maneira preferencial, o adesivo (4) é um adesivo estrutural, do tipo emulsão polimerizada com isocianato, por exemplo, aplicado em uma proporção de 200 a 300 g/m², mais particularmente 250 g/m², que garante boa aderência entre a placa (2) e o laminado (3), e que resiste ao tempo.

A face dotada do laminado melamínico (3) é posicionada para fora da edificação, o que além de lhe atribuir acabamento, dispensa a aplicação de qualquer outro material. O laminado (3) pode ser de qualquer padrão, tal como imitação de madeira tipo imbuia, carvalho, rattan cane, teka palau, ou outras do gênero; imitação de pedras como carrara, top stone, granito, ou outras do gênero; ou em cor sólida como vermelho, azul, azul royal, marrom, bege, greco, café, etc.

Além da aparência acabada e resistente ao desgaste, o painel (1, 10) pode ser conformado a pequenas variações ou desníveis sobre a estrutura onde é fixado, não requer manutenção, somente limpeza.

De maneira particular, segundo ilustrado na figura 2, o painel (10) compreende as duas faces recobertas com o laminado (3), sendo que uma delas compreende adicionalmente um filme anti UV (ultravioleta) e um filme antipichação (5). Nesta situação particular posiciona-se a face revestida com filme anti UV e filme antipichação voltada para fora da edificação, e a face que compreende somente o laminado (3) para dentro.

Uma vez montado o painel (1, 10) na estrutura da edificação, a parede já está pronta, e impermeabilizada,

pois tem a face do laminado (3) voltada para fora da estrutura.

O homem da técnica prontamente perceberá, a partir da descrição e do desenho representado, várias maneiras de realizar a invenção sem fugir do escopo das reivindicações anexas.

REIVINDICAÇÕES

1 - PAINEL DE REVESTIMENTO caracterizado pelo fato de compreender uma placa cimentícia (2) revestida com laminado melamínico (3) em ao menos uma de suas faces.

2 - PAINEL DE REVESTIMENTO de acordo com a reivindicação 1 caracterizado pelo fato de que uma das faces que compreende o laminado (3) inclui um filme anti UV.

3 - PAINEL DE REVESTIMENTO de acordo com a reivindicação 2 caracterizado pelo fato de que a face com filme anti UV compreende ainda um filme antipichação (5).

4 - PAINEL DE REVESTIMENTO de acordo com uma qualquer das reivindicações 1 a 3 caracterizado pelo fato de que o painel (10) compreende suas duas faces revestidas com laminado melamínico (3).

5 - PAINEL DE REVESTIMENTO de acordo com uma qualquer das reivindicações 1 a 4 caracterizado pelo fato de que o laminado melamínico (3) da face externa do painel (1 ou 10) é uma imitação de madeira tal como imbuia, carvalho, rattan cane, teka palau, ou outras do gênero.

6 - PAINEL DE REVESTIMENTO de acordo com uma qualquer das reivindicações 1 a 4 caracterizado pelo fato de que o laminado melamínico (3) da face externa do painel (1 ou 10) é uma imitação de pedras tal como carrara, top stone, granito, ou outras do gênero.

7 - PAINEL DE REVESTIMENTO de acordo com uma qualquer das reivindicações 1 a 4 caracterizado pelo fato de que o laminado melamínico (3) da face externa do painel (1 ou 10) é colorida.

8 - PAINEL DE REVESTIMENTO de acordo com a reivindicação 1 caracterizado pelo fato de que o laminado melamínico (3) é aderido à placa em fibrocimento (2) com

adesivo estrutural (4).

9 - PAINEL DE REVESTIMENTO de acordo com a reivindicação 4 caracterizado pelo fato de que o adesivo estrutural (4) é do tipo emulsão polimerizada com isocianato.

10 - PAINEL DE REVESTIMENTO de acordo com a reivindicação 4 caracterizado pelo fato de que o adesivo estrutural (4) é aplicado em uma proporção de 200 a 300 g/m².

11 - PAINEL DE REVESTIMENTO de acordo com a reivindicação 6 caracterizado pelo fato de que o adesivo estrutural (4) é aplicado em uma proporção de 250 g/m².

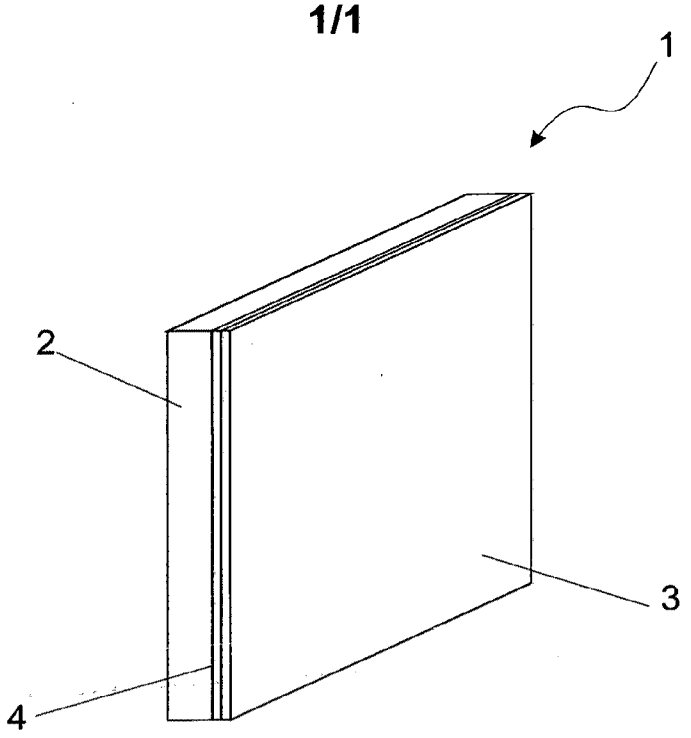

FIG. 1

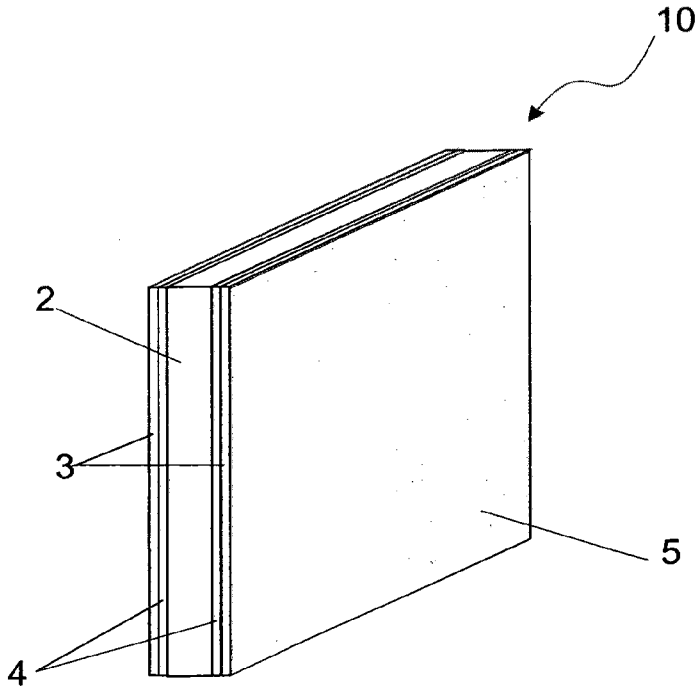

FIG. 2

RESUMO

PAINEL DE REVESTIMENTO

A presente patente de invenção refere-se a um painel de revestimento (1, 10) usado para fechamento de paredes de edificações em substituição às alvenarias de tijolo, particularmente para fechamento e revestimento de áreas externas, dotado de uma placa de fibrocimento (2) revestida com laminado melamínico (3) em ao menos uma de suas faces.