(19)中华人民共和国国家知识产权局

(12)实用新型专利

(10)授权公告号 CN 203564208 U
(45)授权公告日 2014.04.30

(21)申请号 201320698697.5

(22)申请日 2013.11.07

(73)专利权人 吴允刚
地址 272000 山东省济宁市市中区古槐路77号

(72)发明人 吴允刚 张辉

(51)Int.Cl.
*A61B 1/24*(2006.01)

权利要求书1页 说明书2页 附图1页

(54)实用新型名称

张口器

(57)摘要

张口器，由上支撑垫、上支撑、伸缩杆、压舌板、调节杆、下支撑垫、下支撑、气缸组成，其特征在于上支撑垫设置为圆弧型，上支撑设置为圆弧型，下支撑垫设置为圆弧型，下支撑设置为圆弧型，下支撑的下侧面上设置下支撑垫，下支撑的圆弧内侧设置压舌板，下支撑的两端分别设置气缸，气缸的侧面上设置调节杆，气缸的上端设置伸缩杆，上支撑的两端分别与伸缩杆相连接，上支撑的上端面上设置上支撑垫，本实用新型的有益效果是张口器结构简单，体积小，操作方便，成本低。

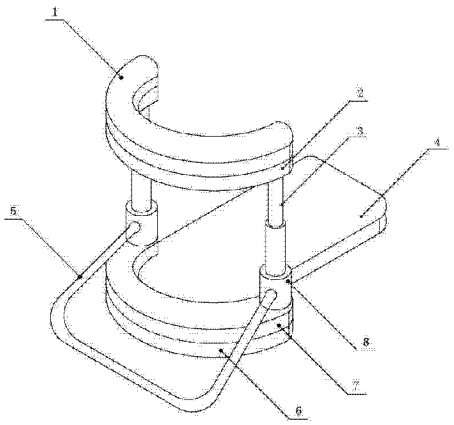


CN 203564208 U

1. 张口器，由上支撑垫（1）、上支撑（2）、伸缩杆（3）、压舌板（4）、调节杆（5）、下支撑垫（6）、下支撑（7）、气缸（8）组成，其特征在于上支撑垫（1）设置为圆弧型，上支撑（2）设置为圆弧型，下支撑垫（6）设置为圆弧型，下支撑（7）设置为圆弧型，下支撑（7）的下侧面上设置下支撑垫（6），下支撑（7）的圆弧内侧设置压舌板（4），下支撑（7）的两端分别设置气缸（8），气缸（8）的侧面上设置调节杆（5），气缸（8）的上端设置伸缩杆（3），上支撑（2）的两端分别与伸缩杆（3）相连接，上支撑（2）的上端面上设置上支撑垫（1）。

2. 根据权利要求 1 所述的张口器，其特征在于上支撑垫（1）的材质采用柔性乳胶。

3. 根据权利要求 1 所述的张口器，其特征在于下支撑垫（6）的材质采用柔性乳胶。

4. 根据权利要求 1 所述的张口器，其特征在于调节杆（5）设置为 U 型，调节杆（5）的两端分别与气缸（8）相连接。

# 张口器

## 技术领域

[0001] 本实用新型涉及医疗辅助器械技术领域，更具体地说是一种张口器。

## 背景技术

[0002] 临床上，喉部、口腔病的治疗需要患者张开口进行检查和治疗，但张口时间过长时患者脸部肌肉容易疲劳，导致张口的大小不一样，不能与医生配合治疗，有时甚至会造成意外事故，现有的张口医疗器械结构复杂，体积大，不易操作，成本高。

## 发明内容

[0003] 为解决上述问题，本实用新型设计了一种结构简单，体积小，操作方便，成本低的张口器，其技术方案为：所述的张口器由上支撑垫、上支撑、伸缩杆、压舌板、调节杆、下支撑垫、下支撑、气缸组成，其特征在于上支撑垫设置为圆弧型，上支撑设置为圆弧型，下支撑垫设置为圆弧型，下支撑设置为圆弧型，下支撑的下侧面上设置下支撑垫，下支撑的圆弧内侧设置压舌板，下支撑的两端分别设置气缸，气缸的侧面上设置调节杆，气缸的上端设置伸缩杆，上支撑的两端分别与伸缩杆相连接，上支撑的上端面上设置上支撑垫。

[0004] 本实用新型所述的上支撑垫，其特征在于上支撑垫的材质采用柔性乳胶。

[0005] 本实用新型所述的下支撑垫，其特征在于下支撑垫的材质采用柔性乳胶。

[0006] 本实用新型所述的调节杆，其特征在于调节杆设置为 U 型，调节杆的两端分别与气缸相连接。

[0007] 使用时把张口器放置在口中，牙齿咬着上支撑垫和下支撑垫，通过上下摆动调节杆控制伸缩杆的伸缩，使嘴张到合适的大小，使用完成后，向上抬起调节杆，牙齿咬合，使伸缩杆缩短，从口中取出。

[0008] 本实用新型的有益效果是张口器结构简单，体积小，操作方便，成本低。

[0009] 附图说明：

[0010] 附图 1 是本实用新型的结构示意图，附图 1 中：

[0011] 1. 上支撑垫，2. 上支撑，3. 伸缩杆，4. 压舌板 5. 调节杆，6. 下支撑垫，7. 下支撑，8. 气缸。

[0012] 具体实施方式：

[0013] 结合附图 1 对本实用新型进一步详细描述，以便公众更好地掌握本实用新型的实施方法，本实用新型具体的实施方案为：所述的张口器由上支撑垫 1、上支撑 2、伸缩杆 3、压舌板 4、调节杆 5、下支撑垫 6、下支撑 7、气缸 8 组成，其特征在于上支撑垫 1 设置为圆弧型，上支撑 2 设置为圆弧型，下支撑垫 6 设置为圆弧型，下支撑 7 设置为圆弧型，下支撑 7 的下侧面上设置下支撑垫 6，下支撑 7 的圆弧内侧设置压舌板 4，下支撑 7 的两端分别设置气缸 8，气缸 8 的侧面上设置调节杆 5，气缸 8 的上端设置伸缩杆 3，上支撑 2 的两端分别与伸缩杆 3 相连接，上支撑 2 的上端面上设置上支撑垫 1。

[0014] 本实用新型所述的上支撑垫 1，其特征在于上支撑垫 1 的材质采用柔性乳胶。

[0015] 本实用新型所述的下支撑垫 6，其特征在于下支撑垫 6 的材质采用柔性乳胶。

[0016] 本实用新型所述的调节杆 5，其特征在于调节杆 5 设置为 U 型，调节杆 5 的两端分别与气缸 8 相连接。

[0017] 使用时，把张口器放置在口中，牙齿咬着上支撑垫 1 和下支撑垫 6，通过调节杆 5 控制伸缩杆 3 的伸缩，使嘴张到合适的大小，使用完成后，使伸缩杆 3 缩短，即可从口中取出。

[0018] 本实用新型的有益效果是张口器结构简单，体积小，操作方便，成本低。

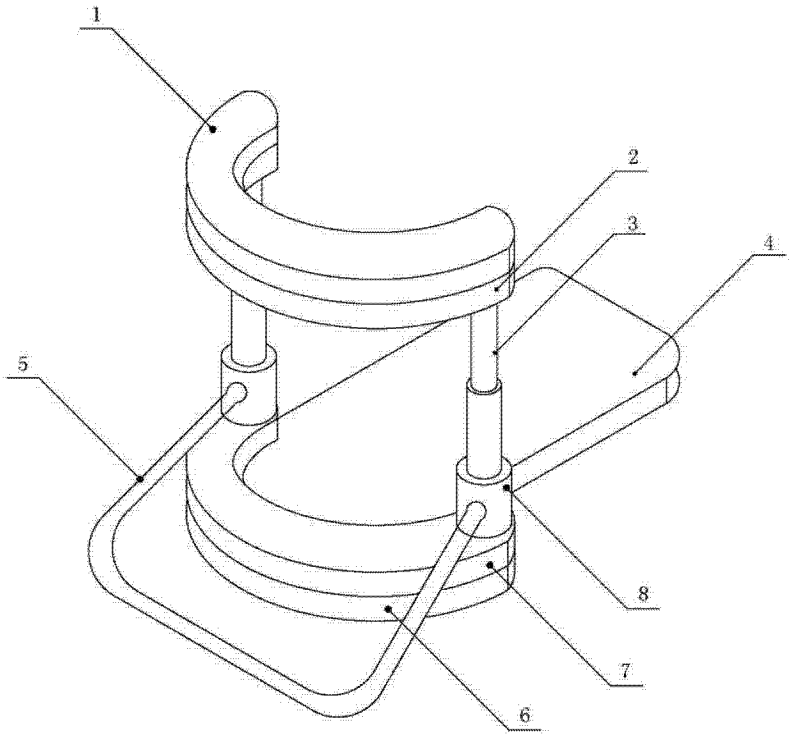


图 1