(19)中华人民共和国国家知识产权局

(12)实用新型专利

(10)授权公告号 CN 208551188 U
(45)授权公告日 2019.03.01

(21)申请号 201721045365.1

(22)申请日 2017.08.18

(73)专利权人 江门市盈德钢化玻璃制品有限公司

地址 529000 广东省江门市蓬江区杜阮镇瑶村工业区

(72)发明人 魏敏时 熊进

(74)专利代理机构 广州嘉权专利商标事务所有限公司 44205

代理人 陈均钦

(51)Int.Cl.

A47J 27/08(2006.01)

A47J 45/06(2006.01)

(ESM)同样的发明创造已同日申请发明专利

权利要求书1页 说明书2页 附图1页

(54)实用新型名称

一种压力锅锅柄结构

(57)摘要

本实用新型公开了一种压力锅锅柄结构，包括设有支承销钉的锅柄，锅柄上设有可沿支承销钉滑动的移动压板，移动压板外端下侧的锅柄上固定有弹性体。通过支承销钉作为支点，弹性体从下方向移动压板外端施加弹力，从而使移动压板成为一条杠杆，其里端下压，以便用于压力锅锅盖固定等，增强其密封性，有效的防止锅内的液体溢出，使压力锅在使用中更加稳定，且开盖也非常简单，拉开移动压板使其里端脱离压制即可，结构简单，极大的降低了生产成本。

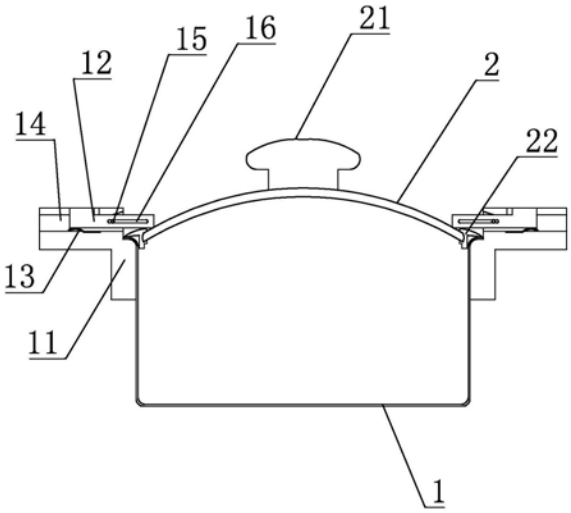

CN 208551188 U

1.一种压力锅锅柄结构,其特征在于:包括设有支承销钉的锅柄,锅柄上设有可沿支承销钉滑动的移动压板,移动压板外端下侧的锅柄上固定有弹性体。

2.根据权利要求1所述的一种压力锅锅柄结构,其特征在于:所述锅柄顶面一侧设有支承板,支承销钉固定在支承板一端并垂直于支承板,移动压板上开有一条与支承销钉适配的条形通孔,支承销钉嵌入条形通孔内。

3.根据权利要求2所述的一种压力锅锅柄结构,其特征在于:所述弹性体为一弧形的弹片,其一端固定在锅柄顶面中部。

4.根据权利要求1～3任一所述的一种压力锅锅柄结构,其特征在于:所述锅柄设置为L形并固定在锅体上部两侧,锅体上盖有锅盖,锅盖中部设有盖耳,移动压板一端可压在锅盖上;锅盖外圈设有与锅体上沿适配的硅胶密封圈。

5.根据权利要求4所述的一种压力锅锅柄结构,其特征在于:所述锅体上沿设为往外翻的弧形卷边,锅柄固定在弧形卷边与锅体外壁连接处,硅胶密封圈与锅体内圈和弧形卷边上侧适配。

6.根据权利要求5所述的一种压力锅锅柄结构,其特征在于:所述盖耳为方便手握且导热系数低的圆形壳体,其顶面设为弧面。

一种压力锅锅柄结构

技术领域

[0001] 本实用新型涉及炊具技术领域,特别是涉及一种压力锅锅柄。

背景技术

[0002] 现有的压力锅锅盖通常依靠重力放置在锅体上或使用旋紧等开关结构的方式扣合,仅靠重力安放在锅内气压的冲击下锅盖非常容易松动,密封性很差,锅体内的液体很容易溢出,而通过开关等连接结构固定在锅体上,开盖又较为复杂,也增加了压力锅的生产成本。因此,有必要对现有的压力锅锅柄进行改进和优化。

实用新型内容

[0003] 为克服现有技术的不足,本实用新型提供一种结构简单的压力锅锅柄结构,以防止锅盖松动,增加其密封性。

[0004] 本实用新型解决其技术问题所采用的技术方案是:

[0005] 一种压力锅锅柄结构,包括设有支承销钉的锅柄,锅柄上设有可沿支承销钉滑动的移动压板,移动压板外端下侧的锅柄上固定有弹性体。

[0006] 所述锅柄顶面一侧设有支承板,支承销钉固定在支承板一端并垂直于支承板,移动压板上开有一条与支承销钉适配的条形通孔,支承销钉嵌入条形通孔内。

[0007] 所述弹性体为一弧形的弹片,其一端固定在锅柄顶面中部。

[0008] 所述锅柄设置为L形并固定在锅体上部两侧,锅体上盖有锅盖,锅盖中部设有盖耳,移动压板一端可压在锅盖上;锅盖外圈设有与锅体上沿适配的硅胶密封圈。

[0009] 所述锅体上沿设为往外翻的弧形卷边,锅柄固定在弧形卷边与锅体外壁连接处,硅胶密封圈与锅体内圈和弧形卷边上侧适配。

[0010] 所述盖耳为方便手握且导热系数低的圆形壳体,其顶面设为弧面。

[0011] 本实用新型的有益效果是:通过支承销钉作为支点,弹性体从下方向移动压板外端施加弹力,从而使移动压板成为一条杠杆,其里端下压,以便用于压力锅锅盖固定等,增强其密封性,有效的防止锅内的液体溢出,使压力锅在使用中更加稳定,且开盖也非常简单,拉开移动压板使其里端脱离压制即可,结构简单,极大的降低了生产成本。

附图说明

[0012] 下面结合附图和实施例对本实用新型进一步说明。

[0013] 图1是本实用新型的结构图。

具体实施方式

[0014] 参照图1,本实用新型的一种压力锅锅柄结构,包括设有支承销钉15的锅柄11,锅柄11上设有可沿支承销钉15滑动的移动压板12,移动压板12外端下侧的锅柄11上固定有弹性体13。通过支承销钉15作为支点,弹性体13从下方向移动压板12外端施加弹力,从而使移

动压板12里端下压，用于压力锅上可以将锅盖紧紧地压在锅体上，使锅盖与锅体连接为一体，通过弹性体13的弹力克服锅体内的气压，增强其密封性，有效的防止锅内的液体溢出，使压力锅在使用中更加稳定，锅盖的震动更小，且开盖也非常简单，拉开移动压板12使其脱离锅盖即可，结构简单，极大的降低了生产成本。

[0015] 作为上述技术方案的进一步改进，所述锅柄11顶面一侧设有支承板14，支承销钉15固定在支承板14一端并垂直于支承板14，移动压板12上开有一条与支承销钉15适配的条形通孔16，支承销钉15嵌入条形通孔16内。通过支承销钉15在条形通孔16内作为一个支点，使移动压板12成为一杠杆，弹性体13对其外端有向上的弹力，其里端即向下压制锅盖，有效的防止锅盖松动，增强密封性，且移动压板12可在支承销钉15上方便的滑动，便于锁紧和打开。

[0016] 作为上述技术方案的进一步改进，所述弹性体13为一弧形的弹片，其一端固定在锅柄11顶面中部。移动压板12外端压在弧形的弹片上，使弹片的弹力作用在其上，并最终传递到移动压板12的里端，紧紧的压住锅盖。

[0017] 作为上述技术方案的进一步改进，所述锅柄11设置为L形并固定在锅体1上部两侧，锅体1上盖有锅盖2，锅盖2主体采用玻璃制成，以便清晰的观察锅内的情况；锅盖2中部设有盖耳21，移动压板12一端可压在锅盖2上；锅盖2外圈设有与锅体1上沿适配的硅胶密封圈22，硅胶密封圈22可以有效的防震、密封和防止锅体1内的液体溢出，硅胶完全无毒无味、也不产生有毒有害物质，具有良好的耐热性和抗拉性能，而且长期使用也不变黄不褪色，可以有效的提高其使用寿命。通过硅胶密封圈22与锅体1上沿配合，对锅体1进行密封，同时通过移动压板12将锅盖2紧紧地压在锅体1上，使锅盖2与锅体1连接为一体，有效的防止锅盖2松动，使硅胶密封圈与锅体紧密贴合，通过弹性体13的弹力克服锅体内的气压，极大的增强了其密封性，有效的防止锅体1内的液体溢出，使压力锅在使用中更加稳定，锅盖2的震动更小。此外，L形的锅柄11向外延伸，人可以通过手指握住锅柄方便的移动压力锅，且移动时人手离锅体上沿较远，可以有效的防止人手被蒸汽烫伤，提高了压力锅的安全性。

[0018] 作为上述技术方案的进一步改进，所述锅体1上沿设为往外翻的弧形卷边，锅柄11固定在弧形卷边与锅体1外壁连接处，硅胶密封圈22与锅体1内圈和弧形卷边上侧适配。通过将锅柄固定在弧形卷边与锅体外壁连接处，锅柄一端置于弧形卷边下侧，并在移动压力锅时从下方托举外延圈，降低了锅柄脱落的可能性，同时也降低了锅柄安装的难度，只需简单的固定即可。此外，硅胶密封圈22同时与锅体1的内圈和弧形卷边上侧面接触，增大了接触面积，从而极大的增强了压力锅的密封性，有效的防止压力锅使用时内部气体、液体溢出。

[0019] 作为上述技术方案的进一步改进，所述盖耳21为方便手握且导热系数低的圆形壳体，其顶面设为弧面，以便于人手握持，传热慢，可以防止盖耳温度过高而烫伤人手。

[0020] 以上所述，只是本实用新型的较佳实施方式，但本实用新型并不限于上述实施例，只要其以任何相同或相似手段达到本实用新型的技术效果，都应包含在本实用新型的保护范围之内。

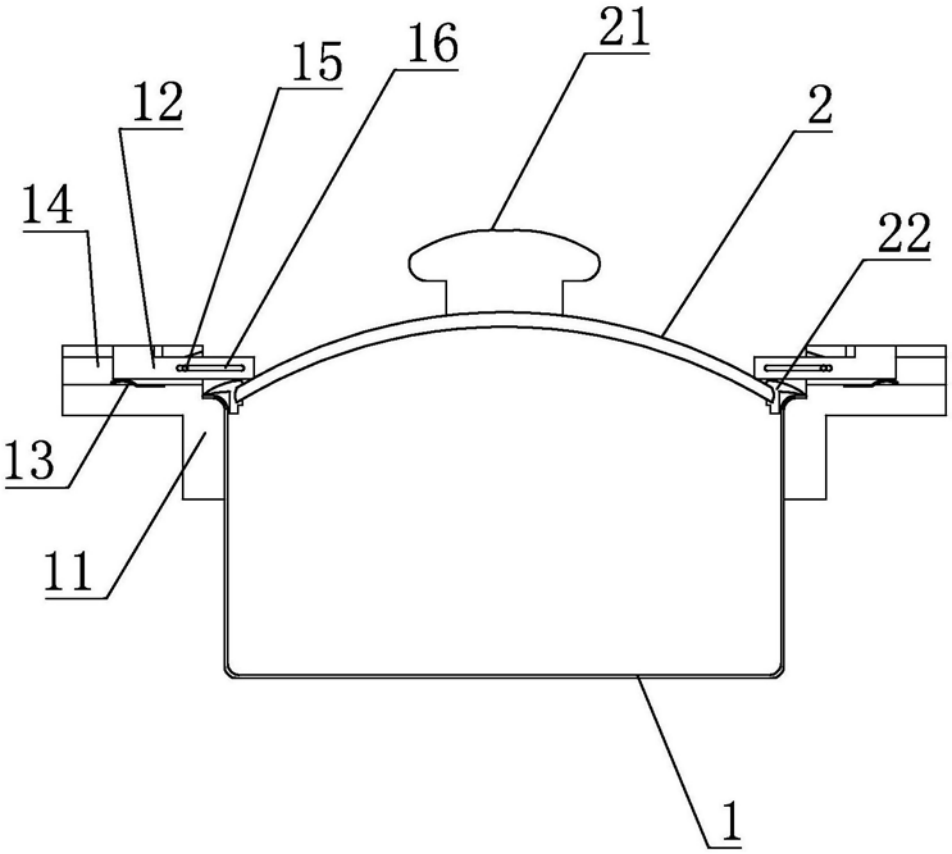

图1