[19] 中华人民共和国国家知识产权局

[51] Int. Cl.
E01F 9/047 (2006.01)

[12] 实用新型专利说明书

专利号 ZL 200820018579.4

[45] 授权公告日 2009 年 1 月 14 日

[11] 授权公告号 CN 201180256Y

[22] 申请日 2008.3.10

[21] 申请号 200820018579.4

[73] 专利权人 杜乃亮

地址 261500 山东省高密市青年路 82 号高密市知识产权局

共同专利权人 冷柄莹 李翔宇

[72] 发明人 冷柄莹 李翔宇 杜乃亮

[74] 专利代理机构 济南舜源专利事务所有限公司

代理人 李 江

权利要求书 1 页 说明书 3 页 附图 1 页

[54] 实用新型名称

一种减速坡

[57] 摘要

本实用新型公开了一种减速坡，包括金属板制成的减速坡坡体，所述减速坡坡体的内部形成空腔，其特征是：所述减速坡坡体的空腔内设有支撑板，所述减速坡坡体与支撑板围成的空腔内填充有弹性材料制成的填充物，本产品既具备纯铸钢式减速坡的耐冲击力强，承载负荷大、使用寿命长的特点，又具备纯橡胶式减速坡的缓冲力好的特点，具有很好的实用价值和推广价值，本产品的使用寿命是橡胶减速坡的 5－8 倍，是老减速坡的换代产品。

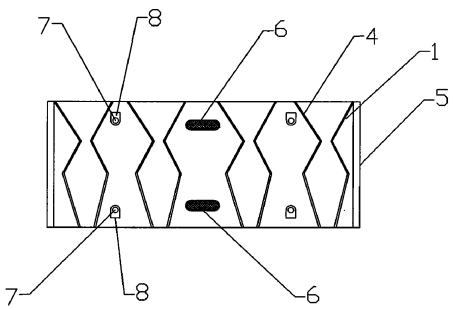

1、一种减速坡，包括金属板制成的减速坡坡体（1），所述减速坡坡体（1）的内部形成空腔，其特征是：所述减速坡坡体（1）的空腔内设有支撑板（2），所述减速坡坡体（1）与支撑板（2）围成的空腔内填充有弹性材料制成的填充物（3）。

2、根据权利要求 1 所述的一种减速坡，其特征是：所述填充物为橡胶材料制成的填充物。

3、根据权利要求 1 所述的一种减速坡，其特征是：所述填充物为聚氨酯材料制成的填充物。

4、根据权利要求 1、2、3 其中之一所述的一种减速坡，其特征是：金属板制成的减速坡坡体（1）的两端部设有用来缓冲的挤压层（5）。

5、根据权利要求 4 所述的一种减速坡，其特征是：所述缓冲挤压层为橡胶材料制成的橡胶层。

6、根据权利要求 1 所述的一种减速坡，其特征是：所述减速坡坡体（1）上设有反光标识（6）。

7、根据权利要求 1 所述的一种减速坡，其特征是：所述减速坡坡体（1）上设有凹槽（8），所述凹槽（8）上设有用来固定减速坡的固定孔（7）。

8、根据权利要求 1 所述的一种减速坡，其特征是：所述填充物（3）具有位于减速坡坡体（1）外的部分，该部分形成位于减速坡坡体（1）底表面下部的缓冲层。

9、根据权利要求 1 所述的一种减速坡，其特征是：所述减速坡坡体（1）上设有防滑纹（4）。

一种减速坡

技术领域

本实用新型涉及一种道路减速设备，具体的说，涉及一种减速坡。

背景技术

我们在公路的下坡处、学校门口、住宅社区、商场门口、繁华闹市的街道经常能看到用螺钉等固定在地面上的一排排减速坡，这些减速坡可有效地降低机动车因车速过快，而造成的行人伤亡事故的发生几率，现在的减速坡大都是纯橡胶式或纯铸钢式减速坡，在实际使用中，由于纯橡胶式减速坡经常受到汽车的载重负荷压力易造成损坏，而且由于其本身易老化，造成其使用寿命较短，需要经常更换；纯铸钢式减速坡的成本高且汽车路过时无缓冲，对汽车冲击力大，易产生较大的噪音，影响了各使用单位的正常工作。

发明内容

本实用新型要将解决的技术问题是克服原有纯橡胶式减速坡或纯铸钢式减速坡的不足，提供一种减速坡，该减速坡承载负荷大、使用寿命长、且当车辆路过时不容易产生噪音。

为了解决上述问题，本实用新型采用以下技术方案：

一种减速坡，包括金属板制成的减速坡坡体，所述减速坡坡体的内部形成空腔，其特征是：所述减速坡坡体的空腔内设有支撑板，所述减速坡坡体与支撑板围成的空腔内填充有弹性材料制成的填充物。

以下是对上述技术方案的进一步改进：

所述填充物为橡胶材料制成的填充物；

所述填充物为聚氨酯材料制成的填充物；

所述金属板制成的减速坡坡体的两端部设有用来缓冲的挤压层；

所述缓冲挤压层为橡胶材料制成的橡胶层；

所述减速坡坡体上设有反光标识；

所述减速坡坡体上设有凹槽，所述凹槽上设有用来固定减速坡的固定孔；

所述填充物具有位于减速坡坡体外的部分，该部分形成位于减速坡坡体底表面下部的缓冲层；

所述减速坡坡体上设有防滑纹。

有益效果

本实用新型采用以上技术方案，即具备纯铸钢式减速坡的耐冲击力强，承载负荷大、使用寿命长的特点，又具备纯橡胶式减速坡的缓冲力好,不容易产生噪音的特点，具有很好的实用价值和推广价值，本产品的使用寿命是橡胶减速坡的 5－8 倍，是老减速坡的换代产品。

下面结合附图和实施例对本实用新型作进一步的说明：

附图说明

附图 1 为本实用新型实施例的结构示意图；

附图 2 为附图 1 的 A－A 向剖视图；

附图 3 为附图 2 中的 B－B 向剖视图。

具体实施方式

实施例，如图 1、图 2，图 3 所示，一种减速坡，包括金属板制成的减速坡坡体 1，减速坡坡体 1 的内部形成空腔，减速坡坡体 1 的空腔内设有支撑板 2，减速坡坡体 1 与支撑板 2 围成的空腔内填充有弹性材料制成的填充物 3，填充物为聚氨酯材料或橡胶材料制成的填充物，金属板制成的减速坡坡体 1 的两端部设有用来缓冲的挤压层 5，缓冲挤压层为橡胶材料或聚氨酯材料制成的橡胶层，

所以缓冲力好，不容易产生噪音，减速坡坡体 1 上设有反光标识 6，对车辆在夜间行使起到警示作用，有效预防车辆高速行驶，防止事故的发生,减速坡坡体 1 上设有凹槽 8，凹槽 8 上设有用来固定减速坡的固定孔 7，填充物 3 具有位于减速坡坡体 1 外的部分，该部分形成位于减速坡坡体 1 底表面下部的缓冲层，减速坡坡体 1 上设有防滑纹 4 可有效防止车轮在雨雪天打滑现象的发生。

本产品即具备钢铁减速坡的耐冲击力强，承载负荷大又具备橡胶减速坡的缓冲力好的特点，具有很好的实用价值和推广价值，本产品的使用寿命是橡胶减速坡的 5—8 倍，是老减速坡的换代产品。

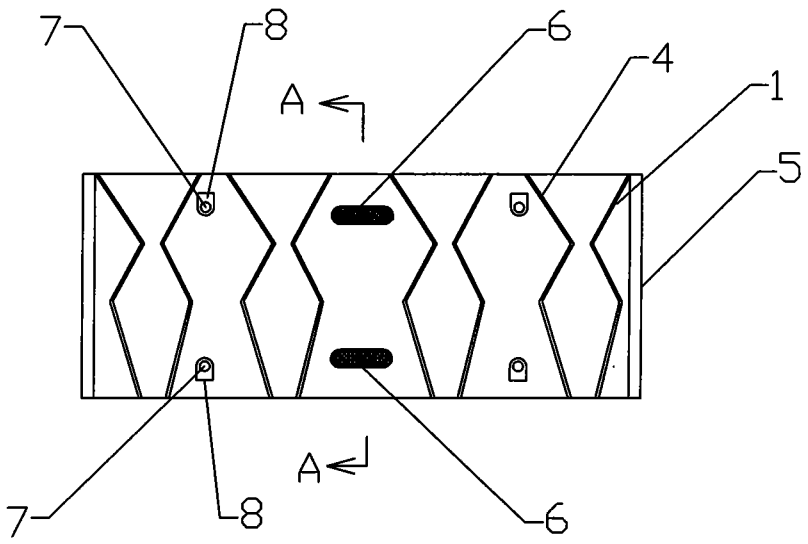

图 1

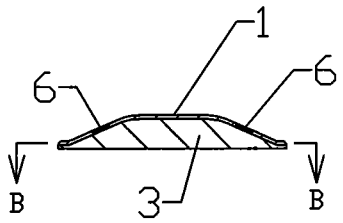

图 2

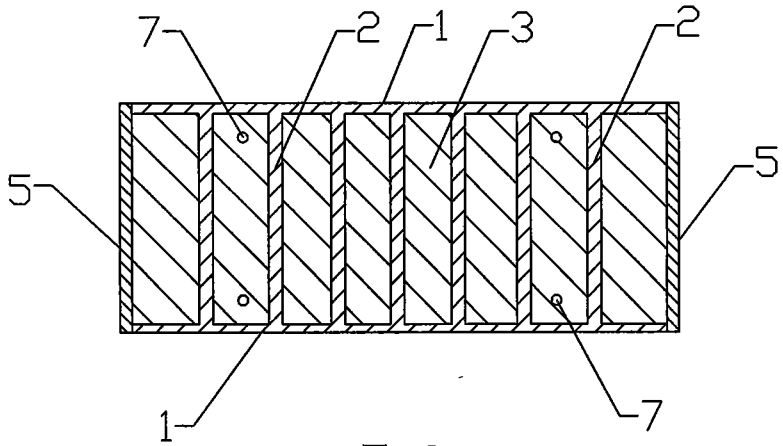

图 3