(19)中华人民共和国国家知识产权局

(12)实用新型专利

(10)授权公告号 CN 207079311 U
(45)授权公告日 2018.03.09

(21)申请号 201720911994.1

(22)申请日 2017.07.25

(73)专利权人 淮安市永立特种化纤有限公司
地址 223002 江苏省淮安市工业新区金象路2-1号

(72)发明人 吴培尔

(51)Int.Cl.
D01D 5/096(2006.01)

权利要求书1页 说明书2页 附图1页

(54)实用新型名称

一种化纤上油箱

(57)摘要

本实用新型公开了一种化纤上油箱，其包括卷筒出纤装置、工作台、设置在工作台上的浸油箱体和烘干箱体、油泵；所述浸油箱体包括第一主体、内置在第一主体中的若干支撑滑动轮、设置在支撑滑动轮正上方的上油组件、与上油组件相贯通的进油储罐、设置在进油管和回油管路，所述化纤横向设置在若干支撑滑动轮上；所述烘干箱体包括第二主体、设置在第二主体中的若干换向轮组件、设置在第二主体上端的热风机；所述第二主体内部左端设置有出热风管路。本实用新型克服了现有技术的不足，设计巧妙、结构合理、将润滑油循环式利用降低了生产成本、节省了更多资源，而且将化纤上油后立即烘干防止化纤上油后湿润的包装起来，影响包装运输。

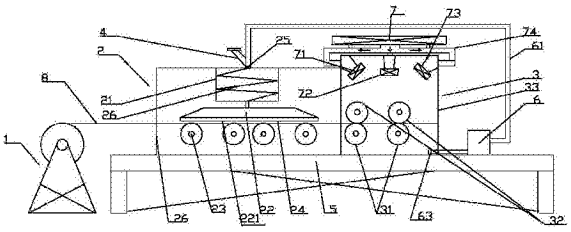

CN 207079311 U

1.一种化纤上油箱，其特征在于，其包括卷筒出纤装置、工作台、设置在工作台上的浸油箱体和烘干箱体、油泵；所述卷筒出纤装置通过化纤穿过浸油箱体和烘干箱体；所述浸油箱体包括第一主体、内置在第一主体中的若干支撑滑动轮、设置在支撑滑动轮正上方的上油组件、与上油组件相贯通的进油储罐、设置在进油储罐上的进油管和回油管路，所述化纤横向设置在若干支撑滑动轮上；所述烘干箱体包括第二主体、设置在第二主体中的若干换向轮组件、设置在第二主体上端的热风机；所述第二主体内内部上端设置有出热风管路；所述第二主体中内置有吸油管，所述油泵一端连接吸油管、另一端通过回油管路与进油储罐相贯通。

2.根据权利要求1所述的化纤上油箱，其特征在于，所述上油组件包括海绵材质的刷子，所述进油储罐与刷子相配合连接，所述刷子将化纤压在支撑滑动轮上紧密接触；所述进油储罐的进油口设置有过滤网。

3.根据权利要求1所述的化纤上油箱，其特征在于，所述出热风管路包括左斜出热风机、中间出热风机和右斜出热风机；所述热风机通过管道与左斜出热风机、中间出热风机和右斜出热风机相贯通。

4.根据权利要求1所述的化纤上油箱，其特征在于，所述换向轮组件包括上下设置的上换向轮和下换向轮；所述化纤设置在上换向轮和下换向轮之间。

一种化纤上油箱

技术领域

[0001] 本实用新型具体涉及一种化纤上油箱。

背景技术

[0002] 目前，化学纤维是用天然高分子化合物或人工合成的高分子化合物为原料，经过制备纺丝原液、纺丝和后处理等工序制得的具有纺织性能的纤维；因为其优越性在各行各业广泛的运用，在化纤生产过程中，需要对化纤进行一道上油的工序，这样能够增加其柔韧性和柔软度；平常上油都是在油桶里面将其浸湿然后晾干，这样浪费很多润滑油，而且影响环境不卫生。

实用新型内容

[0003] 针对现有技术中的不足，本实用新型提供一种化纤上油箱。

[0004] 一种化纤上油箱，其包括卷筒出纤装置、工作台、设置在工作台上的浸油箱体和烘干箱体、油泵；所述卷筒出纤装置通过化纤穿过浸油箱体和烘干箱体；所述浸油箱体包括第一主体、内置在第一主体中的若干支撑滑动轮、设置在支撑滑动轮正上方的上油组件、与上油组件相贯通的进油储罐、设置在进油储罐上的进油管和回油管路，所述化纤横向设置在若干支撑滑动轮上；所述烘干箱体包括第二主体、设置在第二主体中的若干换向轮组件、设置在第二主体上端的热风机；所述第二主体内内部上端设置有出热风管路；所述第二主体中内置有吸油管，所述油泵一端连接吸油管、另一端通过回油管路与进油储罐相贯通。

[0005] 优选的，所述上油组件包括海绵材质的刷子，所述进油储罐与刷子相配合连接，所述刷子将化纤压在支撑滑动轮上紧密接触；所述进油储罐的进油口设置有过滤网。

[0006] 优选的，所述出热风管路包括左斜出热风机、中间出热风机和右斜出热风机；所述热风机通过管道与左斜出热风机、中间出热风机和右斜出热风机相贯通。

[0007] 优选的，所述换向轮组件包括上下设置的上换向轮和下换向轮；所述化纤设置在上换向轮和下换向轮之间。

[0008] 有益效果：本实用新型克服了现有技术的不足，设计巧妙、结构合理、将润滑油循环式利用降低了生产成本、节省了更多资源，而且将化纤上油后立即烘干防止化纤上油后湿润的包装起来，影响包装运输。

附图说明

[0009] 为了更清楚地说明本实用新型实施例中的技术方案，下面将对实施例描述中所需要使用的附图作简单地介绍。

[0010] 图1为本实用新型的一种化纤上油箱的结构示意图。

具体实施方式

[0011] 下面将结合本实用新型实施例中的附图，对本实用新型实施例中的技术方案进行

清楚、完整地描述。

[0012] 图1所示，本实用新型的一种化纤上油箱，其包括卷筒出纤装置1、工作台5、设置在工作台5上的浸油箱体2和烘干箱体3、油泵6；所述卷筒出纤装置1通过化纤8穿过浸油箱体2和烘干箱体3；所述浸油箱体2包括第一主体26、内置在第一主体26中的若干支撑滑动轮23、设置在支撑滑动轮23正上方的上油组件22、与上油组件22相贯通的进油储罐21、设置在进油储罐21上的进油管4和回油管路61，所述化纤8横向设置在若干支撑滑动轮23上；所述烘干箱体3包括第二主体33、设置在第二主体33中的若干换向轮组件(图中未标示)、设置在第二主体33上端的热风机7；所述第二主体33内部上端设置有出热风管路(图中未标示)；所述第二主体33中内置有吸油管63，所述油泵6一端连接吸油管63、另一端通过回油管路61与进油储罐21相贯通，所述上油组件22包括海绵材质的刷子221，所述进油储罐21与刷子221相配合连接，其中，所述进油储罐21内部流道为螺旋形流道26，这样的设计可以让润滑油有效的自上而下注入，所述刷子221材料为海绵材料组成，能够有效的吸收进油储罐21注入的润滑油，所述刷子221将化纤8压在支撑滑动轮24上紧密接触，可以让化纤8有效的上油；所述进油储罐21的进油口设置有过滤网25，所述过滤网25防止润滑油里面的杂质进入进油储罐21，防止螺旋形流道26堵塞。

[0013] 本实用新型的一种化纤上油箱，所述出热风管路(图中未标示)包括左斜出热风机71、中间出热风机72和右斜出热风机73；所述热风机7通过管道74与左斜出热风机71、中间出热风机72和右斜出热风机73相贯通，所述左斜出热风机71、中间出热风机72和右斜出热风机73将热风机7产生的热风通过管道74输送至左斜出热风机71、中间出热风机72和右斜出热风机73中，最后左斜出热风机71和右斜出热风机73吹出斜向的热风对上油的化纤进行烘干，而中间出热风机72吹出往下的垂直热风对化纤进行烘干，多方向的热风烘干化纤，提高了工作效率；还有，所述换向轮组件(图中未标示)包括上下设置的上换向轮31和下换向轮32；所述化纤8设置在上换向轮31和下换向轮32之间，所述化纤8在上换向轮31和下换向轮32之间通过，能够一定程度上将其拉直以及一定的支撑固定作用，能够让左斜出热风机71、中间出热风机72和右斜出热风机73有效的对化纤8烘干。

[0014] 有益效果：本实用新型克服了现有技术的不足，设计巧妙、结构合理、将润滑油循环式利用降低了生产成本、节省了更多资源，而且将化纤上油后立即烘干防止化纤上油后湿润的包装起来，影响包装运输。

[0015] 对这些实施例的多种修改对本领域的专业技术人员来说将是显而易见的，本文中所定义的一般原理可以在不脱离本实用新型的精神或范围的情况下，在其它实施例中实现。

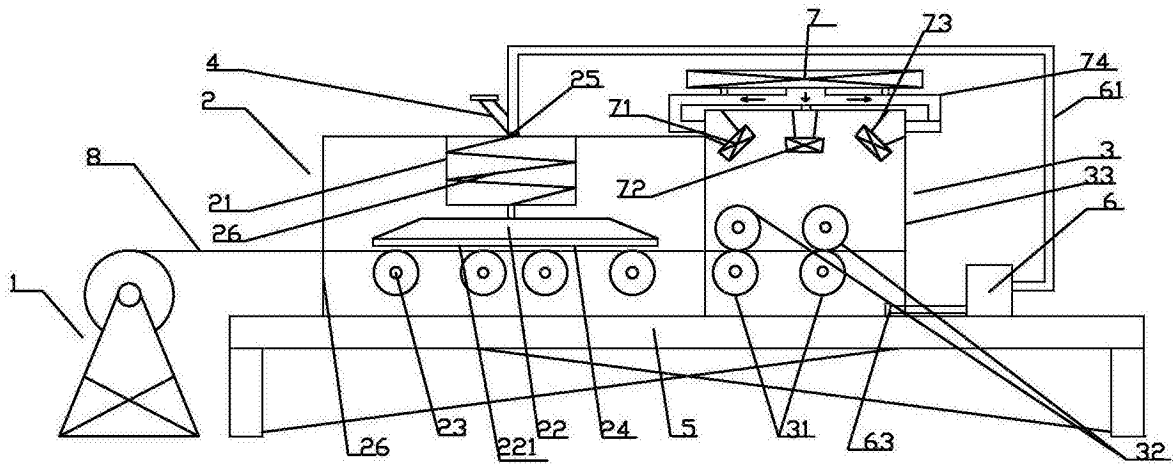

图1