MINISTERO DELLO SVILUPPO ECONOMICO
DIREZIONE GENERALE PER LA TUTELA DELLA PROPRIETA' INDUSTRIALE
UFFICIO ITALIANO BREVETTI E MARCHI

UIBM

DOMANDA NUMERO	**101994900399522**
Data Deposito	**31/10/1994**
Data Pubblicazione	**31/01/1995**

Titolo

SBILANCIAMENTO DI RUOTA PRODOTTO DA SBILANCIAMENTO DI ASTA SBILANCIATA DA MOLLA E/O DA MARTINETTO E/O DA CONTRAPPESO

MC94A000096

DESCRIZIONE dell'Invenzione Industriale dal titolo "Sbilanciamento di ruota prodotto da sbilanciamento di asta sbilanciata da molla e/o da martinetto e/o da contrappeso "di SERI Raniero, inventore unico, di nazionalità italiana, residente in Serravalle di Macerata, via Acquapagana 2, depositata il 31 OTT. 1994

RIASSUNTO

Energia illimitata per alternatori, macchine e pompe.

TESTO della Descrizione

Per l'anno 2.000 contiamo di arrivare alla 2 ruota che giri da sola per iniziare un'altra era, diversa dalla prima ruota, un'era di Pace, di sviluppo e benessere, socialità e solidarietà, culto e cultura, ecologia e ambiente. L'energia utile a tutto, dagli orologi agli aerei, sarà prodotta da una o più molle (o altro) che bilancia un'asta, facendo pressione sul braccio lungo dell'asta-leva che la attraversa ad angolo retto. L'asta si appoggia ad un cerchio libero (o corona di perno) quindi produce un moto (spinta) verticale e laterale, spinte afferrate da una corda, che scavalca altra corona di perno e preme da posizione eccentrica sulla circonferenza grande di ruota concentrica. La parte negativa della molla afferra un'altra asta trasversale appoggiata ad altra corona di perno e alla circonferenza grande

Ministero dell'Industria del Commercio e dell'Artigianato

Rivendicazioni (1)

1)Molla da asta angolata,ad angolo acuto o retto,o comunque,in pressione di corda a scavalco di cerchio centrale e l'asta spinta in pressione della stessa circonferenza grande della ruota,con o senza appog= gi,dell'asta liscia e di quella angolata,e della corda su cerchi indipendenti,al centro,concentrici, o corone di perno.

2)Come sopra al n.1),ma l'asta angolata è portatri= ce di due molle,su traverse ad angolo retto,o quasi, traverse o bracci uguali,o corto e lungo di leva, con quello lungo verso il centro o verso l'esterno, molle che dall'altra parte tirano l'asta appoggiata su una corona libera centrale(o unita al altra) e la circonferenza grande sbilanciata già una prima volta dalla suddetta corda che tirata a scavalco ti= ra insieme all'asta la circonferenza in moto.

3)Come sopra ai nn.1) e 2)le due aste angolate tira no una molla(e/o martinetto,o altro)che tira un'as= ta sulla circonferenza e su cerchio libero al centro. Mentre la punta delle due aste angolate premono con la corda in modo eccentrico sulla circonf.za grande con le due spinte:verticale e trasversale,cioè della molla e dell'appoggio sulla corona.

4)Come sopra ai nn.1),2),3),ma con due molle in par

tenza una dal braccio più lungo verso il centro, dell'asta con leva e punta con corda a scavalco ed eccentrica, e il braccio corto con molla da esso alsta appoggiata tra la corona e la circonferenza.

5)Pendolo continuo con peso in nicchia di circonferenza di ruota, con o senza molla stirata e/o mertinetto, peso o contrappeso che dopo i 180° conserva la sua centrifugazione per la risalita accelerata, e la ricaduta oltre lo zenit per effetto della spinta eccentrica della corda tirata dalla solita asta con la traversa o braccio lungo in direzione del centro per favorire la spinta centrifugata e radiale del contrappeso.

6)Ogni ruota sbilanciata tra trazione eccentrica di leve trasversali su asta angolata che si gira sulla sua circonferenza con uno o due appoggirotondi e corda eccentrica in trazione laterale.

7)Ogni autorotante con peso e molla stirata(e/o martinetto, a soli o in coppia a 180°)in partenza ambedue dal braccio lungo di leva(cfr. sopra n. 4) e n. 5)) e in arrivo l'uno sulla corda e la molla sulla solita asta appoggiata tra i due cerchi, o sull'asta della corda a scavalco ed eccentrica.

8)Su cerchio fisso(binario)carrelli con due ruote

interne e una esterna,al centro dell'asta che uni=
sce le due,o di lato,con asta angolata verso il cen=
tro per accolgiere la pressione di una molla stira=
ta(e/o martinetto,o contrappeso,e/o contrappeso).

9)Vedi sopra al n.8)," aste angolate",ma ad angoli
acuto e ottuso;ora al n.9)tutti angoli retti e la
ruota esterna più vicina alla trazione positiva
della molla(e/o...c.s.),in modo che la spinta-pres=
sione sia il più perpendicolare possibile sul carre
lo,quindi autorotante;con o senza peso(come s. e ora
dai nn.1)...a 10).

10)Appoggio di asta angolata,ad angolo retto o co=
munque,sulla stessa circonferenza o dall'una all'
altra,e trazione di molla stirata(e/o c.sopra)al cen
tro e una o più molle compresse tra l'altra circon=
ferenza e l'asta angolata per costringerla al moto
verticale tipico della molla.E/o con pesi in centri
fugazione radiale dalla parte opposta.

11)Utilizzazione totale anche della spinta negativa
di molla stirata(e/o,come s.)tra braccio angolato di
asta e la corda in punta,e l'asta,trasversale o or=
izzontale,parallela,o comunque,appoggiata oltre che
sulla circonferenza grande o comunque,anche su piolo
di corona centrale,la stessa o altra della corda con
o senza ingranaggi.

Camera di Commercio e dell'Artigianato Ministero dell'Industria

MC 94 A 000096

1.

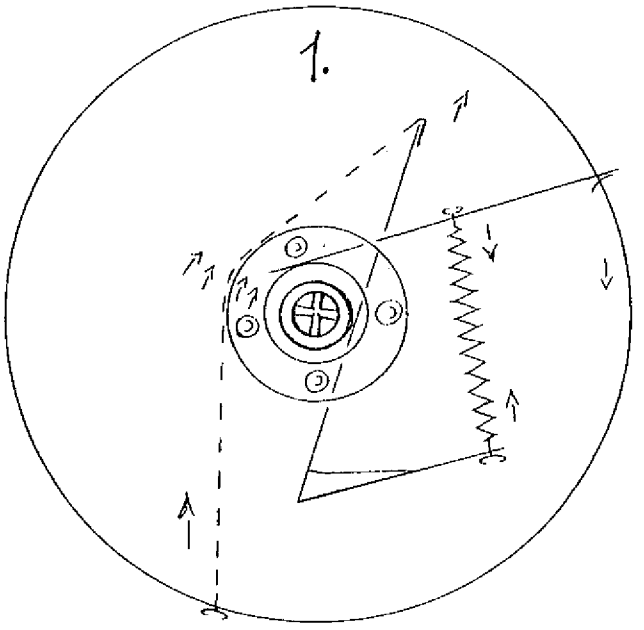

2.

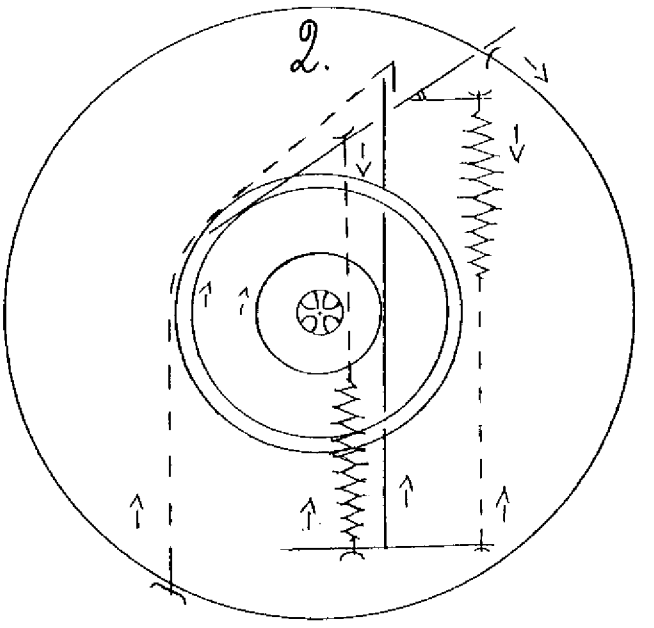

3.

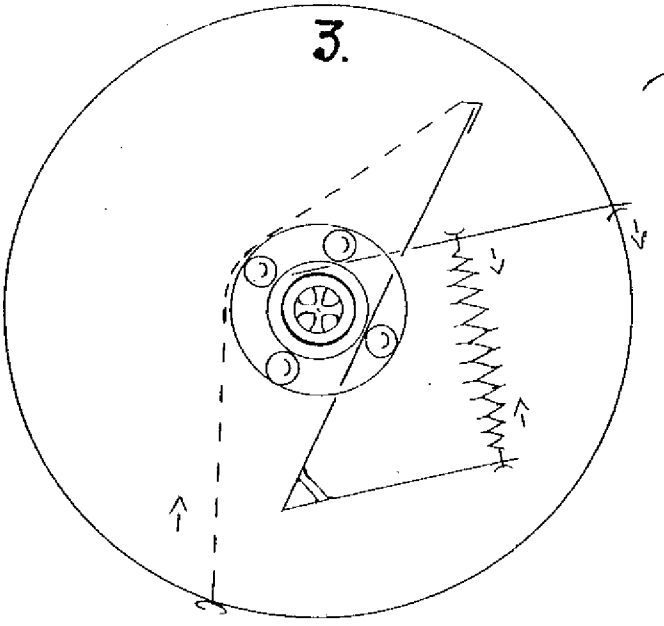

Ponzoni

Giovanni Giorgi

Ministero dell'Industria del Commercio e dell'Artigianato

MC 94 A 000096

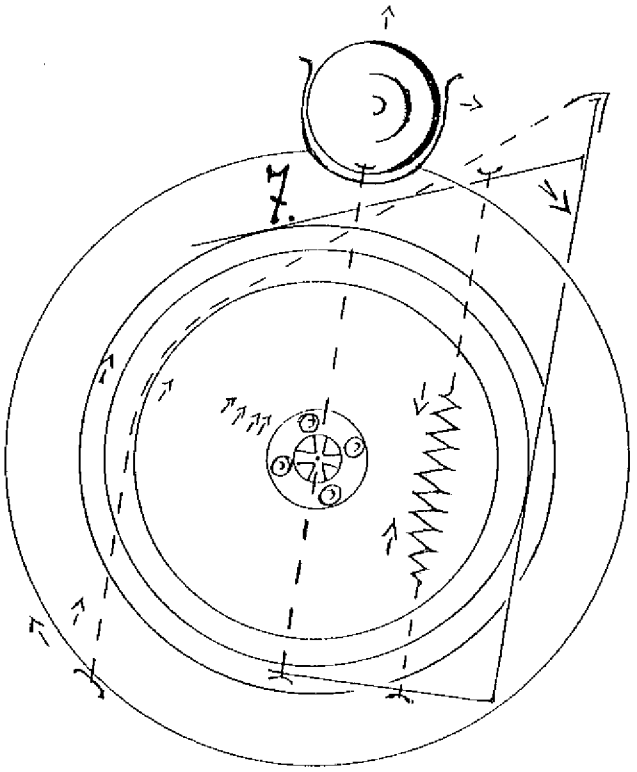

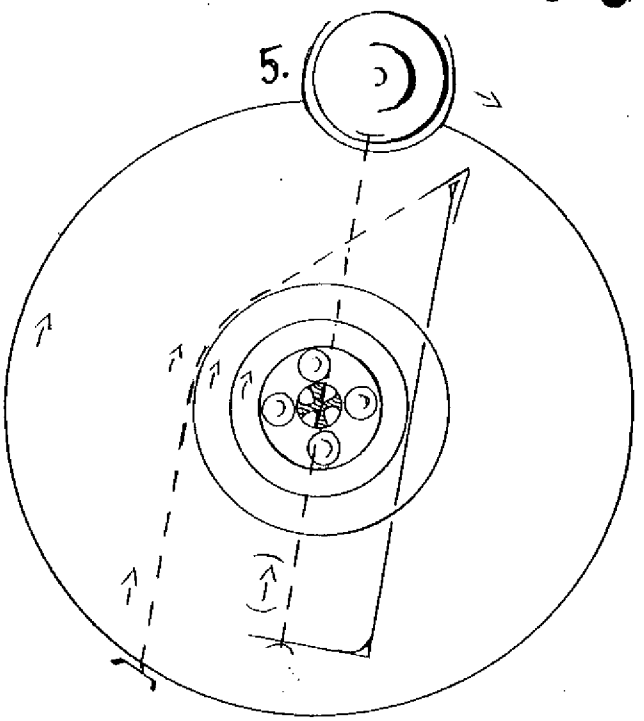

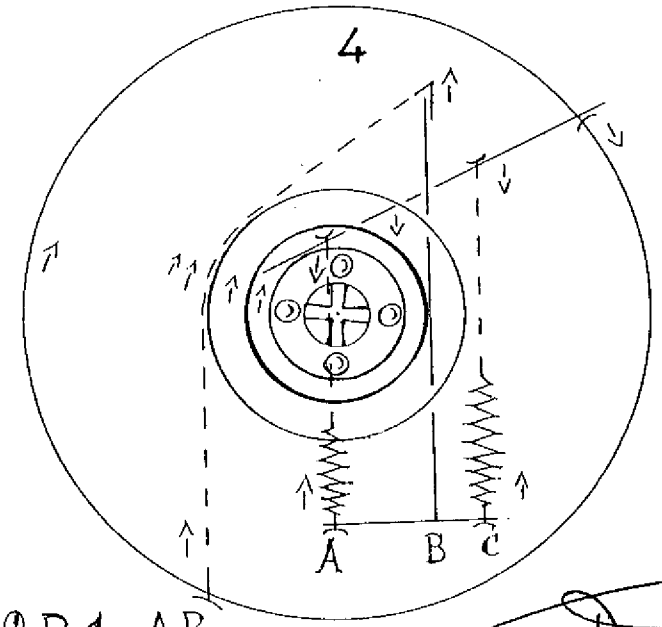

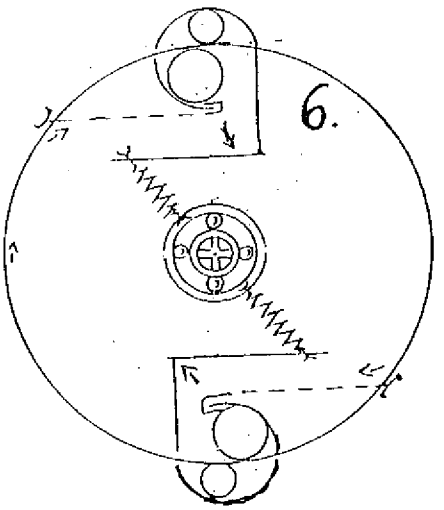

2BC = AB

Ministero del Commercio e dell'Industria

MC 94 A 000096

8.

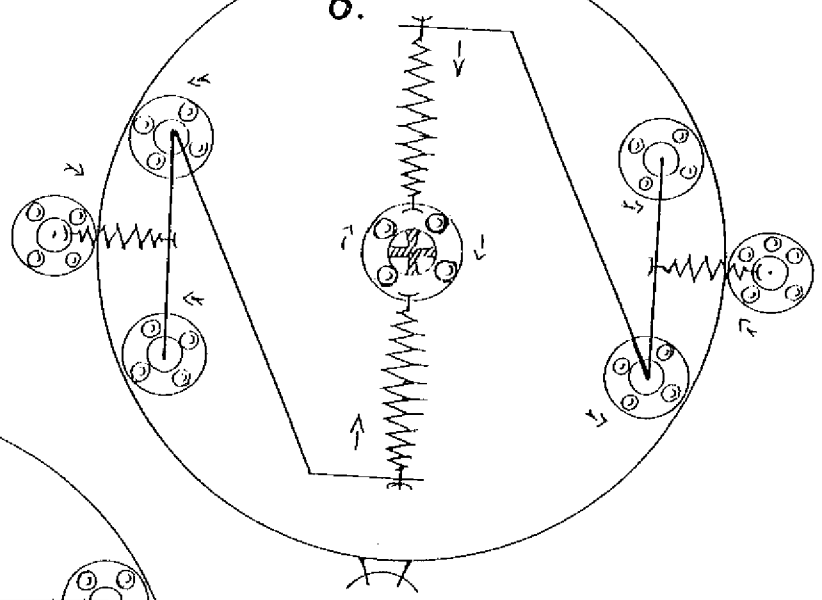

9

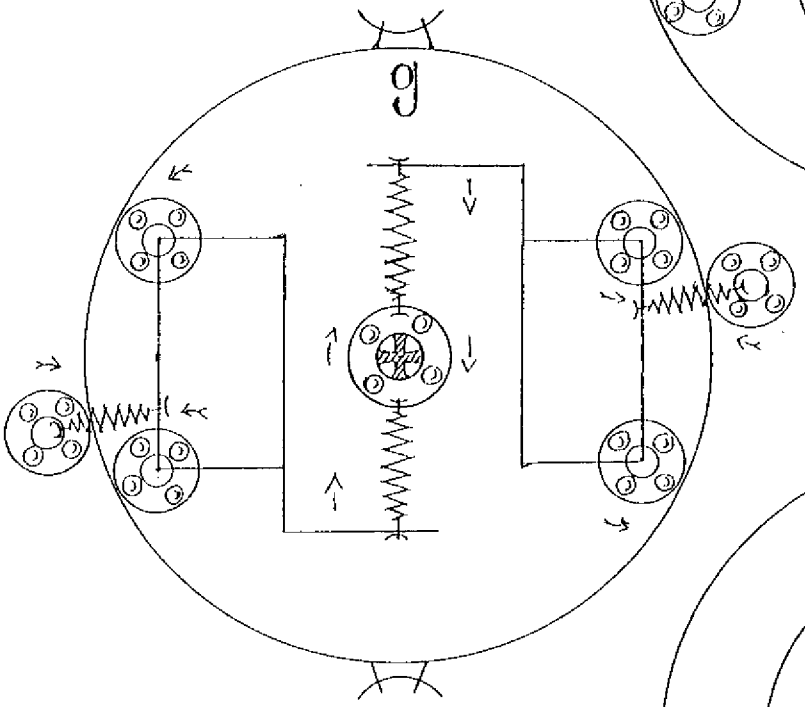

10

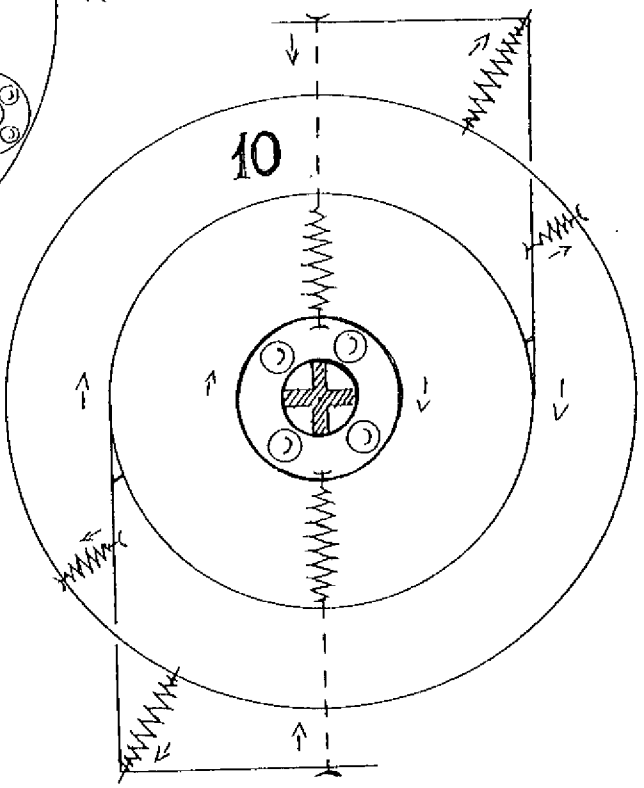
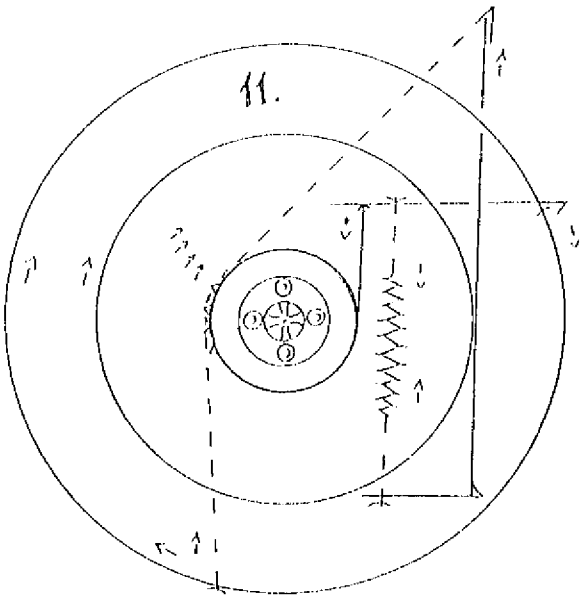
11.