(19)国家知识产权局

(12)实用新型专利

(10)授权公告号 CN 217631435 U
(45)授权公告日 2022.10.21

(21)申请号 202220944425.8

(22)申请日 2022.04.22

(73)专利权人 中建新疆建工(集团)有限公司
地址 830002 新疆维吾尔自治区乌鲁木齐市天山区青年路239号

(72)发明人 唐成舟 吴建鹏 厉洪宝 罗磊 刘昕亚 李若波

(74)专利代理机构 深圳灼华创睿专利代理事务所(普通合伙) 44524
专利代理师 张良子

(51)Int.Cl.
E04G 21/32(2006.01)

(ESM)同样的发明创造已同日申请发明专利

权利要求书1页 说明书3页 附图2页

(54)实用新型名称

一种超高层钢结构施工的安全防护网装置

(57)摘要

本实用新型涉及施工安全防护技术领域，尤其涉及一种超高层钢结构施工的安全防护网装置，包括建筑本体，以及设置于所述建筑本体外壁的多个安装板，每个所述安装板均穿接有多个固定栓，所述固定栓均穿接于建筑本体，每个所述安装板相背于建筑本体侧均固定连接有定位套筒，每个所述远离安装板端的上部均呈一定角度固定连接有防护网支撑杆。本实用新型通过设置的缓冲弹簧，在实际使用中经过缓冲弹簧对第一U型安装块和第二U型安装块进行适度的收放和牵拉，进而能够保证防护网架的抗载荷能力，进一步提升防护效果，通过对伸缩杆与定位套筒相互抽离，进而能够实现对防护网支撑杆形成不同伸展范围，能够适应不同防护使用，具有较高的使用范围。

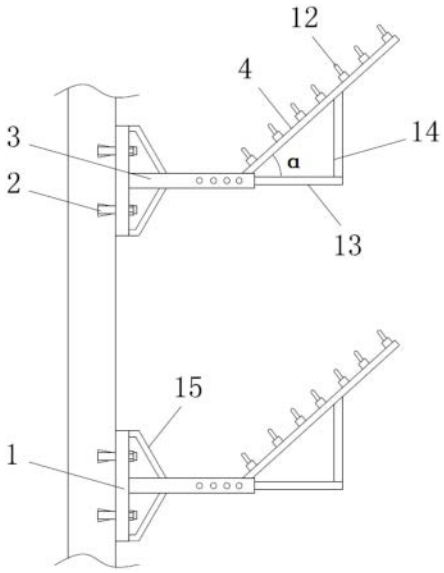

CN 217631435 U

1.一种超高层钢结构施工的安全防护网装置,包括建筑本体,以及设置于所述建筑本体外壁的多个安装板(1);

其特征在于,每个所述安装板(1)均穿接有多个固定栓(2),每个所述固定栓(2)均穿接于建筑本体,每个所述安装板(1)相背于建筑本体侧均固定连接有定位套筒(3),每个所述定位套筒(3)远离安装板(1)端的上部均呈一定角度固定连接有防护网支撑杆(4)。

2.根据权利要求1所述的一种超高层钢结构施工的安全防护网装置,其特征在于,两个所述防护网支撑杆(4)相对侧设置有防护网架(5),所述防护网架(5)设置有防护网(6),所述防护网架(5)其中一个相对边的相背侧均设置有多个固定组件。

3.根据权利要求2所述的一种超高层钢结构施工的安全防护网装置,其特征在于,每个所述固定组件均包括有与防护网架(5)固定连接的第一U型安装块(7),所述第一U型安装块(7)U型开口相对设置有第二U型安装块(8),所述第二U型安装块(8)的U型开口内部均固定设置有缓冲弹簧(9),所述缓冲弹簧(9)相对管均固定连接有同一拉伸杆(10),所述第二U型安装块(8)相背于第一U型安装块(7)侧固定连接有套环(11),所述套环(11)套接有与防护网支撑杆(4)固定连接的固定栓(12)。

4.根据权利要求1所述的一种超高层钢结构施工的安全防护网装置,其特征在于,所述定位套筒(3)远离安装板(1)端套接有伸缩杆(13),所述定位套筒(3)外壁开设有多个用于通过销轴固定伸缩杆(13)的限位通孔,所述伸缩杆(13)远离定位套筒(3)端的上部与防护网支撑杆(4)之间固定连接有同一支撑竖杆(14)。

5.根据权利要求1所述的一种超高层钢结构施工的安全防护网装置,其特征在于,所述定位套筒(3)外壁与安装板(1)之间固定连接有多个用于固定的拉杆(15)。

一种超高层钢结构施工的安全防护网装置

技术领域

[0001] 本实用新型涉及施工安全防护技术领域，尤其涉及一种超高层钢结构施工的安全防护网装置。

背景技术

[0002] 授权公告号CN211923611U，一种建筑安全用高层防护网，包括安装框，左右侧两组所述U形限位块之间均设置有结构相同的防护网组件，所述安装框底部前后侧外壁均设置有挡板，所述安装框底部四周均通过支杆设置有吸盘，所述安装框右侧设置有组装件一。

[0003] 上述的建筑安全用高层防护网，通过插板插入U形限位块进行前后和左右限位，通过磁性板和磁性块的配合提供一定的固定性，拆装快捷方便，同时采用的防护网组件中通过强力弹簧与防护网层连接，可以在受到作用力的时候起到缓冲作用，避免人或物受到伤害，同时设置有弹性隔条，使防护网层具有柔性，防护效果更全面，防止防护网层受力变形，延长防护网组件的使用寿命，但是，实际使用中，由于该背景技术中缺少对防护网的缓冲设备，导致防护网不具有较好的韧性，进而降低了防护网的抗载荷能力，不利于实际使用。

[0004] 有鉴于此特提出本实用新型。

实用新型内容

[0005] 本实用新型的目的是为了解决现有技术中存在的缺点，而提出的一种超高层钢结构施工的安全防护网装置。

[0006] 为了实现上述目的，本实用新型采用了如下技术方案：

[0007] 一种超高层钢结构施工的安全防护网装置，包括建筑本体，以及设置于所述建筑本体外壁的多个安装板；

[0008] 每个所述安装板均穿接有多个固定栓，每个所述固定栓均穿接于建筑本体，每个所述安装板相背于建筑本体侧均固定连接有定位套筒，每个所述定位套筒远离安装板端的上部均呈一定角度固定连接有防护网支撑杆。

[0009] 作为本实用新型的进一步的实施方式，两个所述防护网支撑杆相对侧设置有防护网架，所述防护网架设置有防护网，所述防护网架其中一个相对边的相背侧均设置有多个固定组件。

[0010] 作为本实用新型的进一步的实施方式，每个所述固定组件均包括有与防护网架固定连接的第一U型安装块，所述第一U型安装块U型开口相对设置有第二U型安装块，所述第二U型安装块的U型开口内部均固定设置有缓冲弹簧，所述缓冲弹簧相对管均固定连接有同一拉伸杆，所述第二U型安装块相背于第一U型安装块侧固定连接有套环，所述套环套接有与防护网支撑杆固定连接的固定栓。

[0011] 作为本实用新型的进一步的实施方式，所述定位套筒远离安装板端套接有伸缩杆，所述定位套筒外壁开设有多个用于通过销轴固定伸缩杆的限位通孔，所述伸缩杆远离定位套筒端的上部与防护网支撑杆之间固定连接有同一支撑竖杆。

[0012] 作为本实用新型的进一步的实施方式，所述定位套筒外壁与安装板之间固定连接有多个用于固定的拉杆。

[0013] 与现有技术相比，本实用新型提出了一种超高层钢结构施工的安全防护网装置，具有以下有益效果：

[0014] 该超高层钢结构施工的安全防护网装置，防护网架设置有防护网，防护网架其中一个相对边的相背侧均设置有多个固定组件，每个固定组件均包括有与防护网架固定连接的第一U型安装块，第一U型安装块U型开口相对设置有第二U型安装块，第二U型安装块的U型开口内部均固定设置有缓冲弹簧，缓冲弹簧相对管均固定连接有同一拉伸杆，第二U型安装块相背于第一U型安装块侧固定连接有套环，套环套接有与防护网支撑杆固定连接的固定栓，通过设置的缓冲弹簧，能够在实际使用中经过缓冲弹簧对第一U型安装块和第二U型安装块进行适度的收放和牵拉，进而能够保证防护网架的抗载荷能力，进一步提升防护效果。

[0015] 该超高层钢结构施工的安全防护网装置，定位套筒远离安装板端套接有伸缩杆，定位套筒外壁开设有多个用于通过销轴固定伸缩杆的限位通孔，伸缩杆远离定位套筒端的上部与防护网支撑杆之间固定连接有同一支撑竖杆，实际使用中，通过对伸缩杆与定位套筒相互抽离，进而能够实现对防护网支撑杆形成不同伸展范围，能够适应不同防护使用，具有较高的使用范围。

附图说明

[0016] 图1为本实用新型提出的一种超高层钢结构施工的安全防护网装置的整体的结构示意图。

[0017] 图2为本实用新型提出的一种超高层钢结构施工的安全防护网装置的防护网架的结构示意图。

[0018] 图中：1、安装板；2、固定栓；3、定位套筒；4、防护网支撑杆； 5、防护网架；6、防护网；7、第一U型安装块；8、第二U型安装块； 9、缓冲弹簧；10、拉伸杆；11、套环；12、固定栓；13、伸缩杆； 14、支撑竖杆；15、拉杆。

具体实施方式

[0019] 下面将结合本实用新型实施例中的附图，对本实用新型实施例中的技术方案进行清楚、完整地描述，显然，所描述的实施例仅仅是本实用新型一部分实施例，而不是全部的实施例。基于本实用新型中的实施例，本领域普通技术人员在没有做出创造性劳动前提下所获得的所有其他实施例，都属于本实用新型保护的范围。

[0020] 在本实用新型的描述中，需要理解的是，术语“上”、“下”、“前”、“后”、“左”、“右”、“顶”、“底”、“内”、“外”等指示的方位或位置关系为基于附图所示的方位或位置关系，仅是为了便于描述本实用新型和简化描述，而不是指示或暗示所指的装置或元件必须具有特定的方位、以特定的方位构造和操作，因此不能理解为对本实用新型的限制。

[0021] 请参照图1-2，一种超高层钢结构施工的安全防护网装置，包括建筑本体，以及设置于所述建筑本体外壁的多个安装板1；

[0022] 每个所述安装板1均穿接有多个固定栓2，每个所述固定栓2均穿接于建筑本体，每

个所述安装板1相背于建筑本体侧均固定连接有定位套筒3,每个所述定位套筒远离安装板1端的上部均呈一定角度固定连接有防护网支撑杆4。

[0023] 两个所述防护网支撑杆4相对侧设置有防护网架5,所述防护网架5设置有防护网6,所述防护网架5其中一个相对边的相背侧均设置有多个固定组件。

[0024] 每个所述固定组件均包括有与防护网架5固定连接的第一U型安装块7,所述第一U型安装块7U型开口相对设置有第二U型安装块8,所述第二U型安装块8的U型开口内部均固定设置有缓冲弹簧9,所述缓冲弹簧9相对管均固定连接有同一拉伸杆10,所述第二U型安装块8相背于第一U型安装块7侧固定连接有套环11,所述套环11 套接有与防护网支撑杆4固定连接的固定栓12。

[0025] 所述定位套筒3远离安装板1端套接有伸缩杆13,所述定位套筒3外壁开设有多个用于通过销轴固定伸缩杆13的限位通孔,所述伸缩杆13远离定位套筒3端的上部与防护网支撑杆4之间固定连接有同一支撑竖杆14。

[0026] 所述定位套筒3外壁与安装板1之间固定连接有多个用于固定的拉杆15。

[0027] 本实用新型中,使用时,所述防护网架5设置有防护网6,所述防护网架5其中一个相对边的相背侧均设置有多个固定组件,每个所述固定组件均包括有与防护网架5固定连接的第一U型安装块7,所述第一U型安装块7U型开口相对设置有第二U型安装块8,所述第二U型安装块8的U型开口内部均固定设置有缓冲弹簧9,所述缓冲弹簧9相对管均固定连接有同一拉伸杆10,所述第二U型安装块8 相背于第一U型安装块7侧固定连接有套环11,所述套环11套接有与防护网支撑杆4固定连接的固定栓12,通过设置的缓冲弹簧9,能够在实际使用中经过缓冲弹簧9对第一U型安装块7和第二U型安装块8进行适度的收放和牵拉,进而能够保证防护网架5的抗载荷能力,进一步提升防护效果,所述定位套筒3远离安装板1端套接有伸缩杆 13,所述定位套筒3外壁开设有多个用于通过销轴固定伸缩杆13的限位通孔,所述伸缩杆13远离定位套筒3端的上部与防护网支撑杆 4之间固定连接有同一支撑竖杆14,实际使用中,通过对伸缩杆13 与定位套筒3相互抽离,进而能够实现对防护网支撑杆4形成不同伸展范围,能够适应不同防护使用,具有较高的使用范围。

[0028] 尽管已经示出和描述了本实用新型的实施例,对于本领域的普通技术人员而言,可以理解在不脱离本实用新型的原理和精神的情况下可以对这些实施例进行多种变化、修改、替换和变型,本实用新型的范围由所附权利要求及其等同物限定。

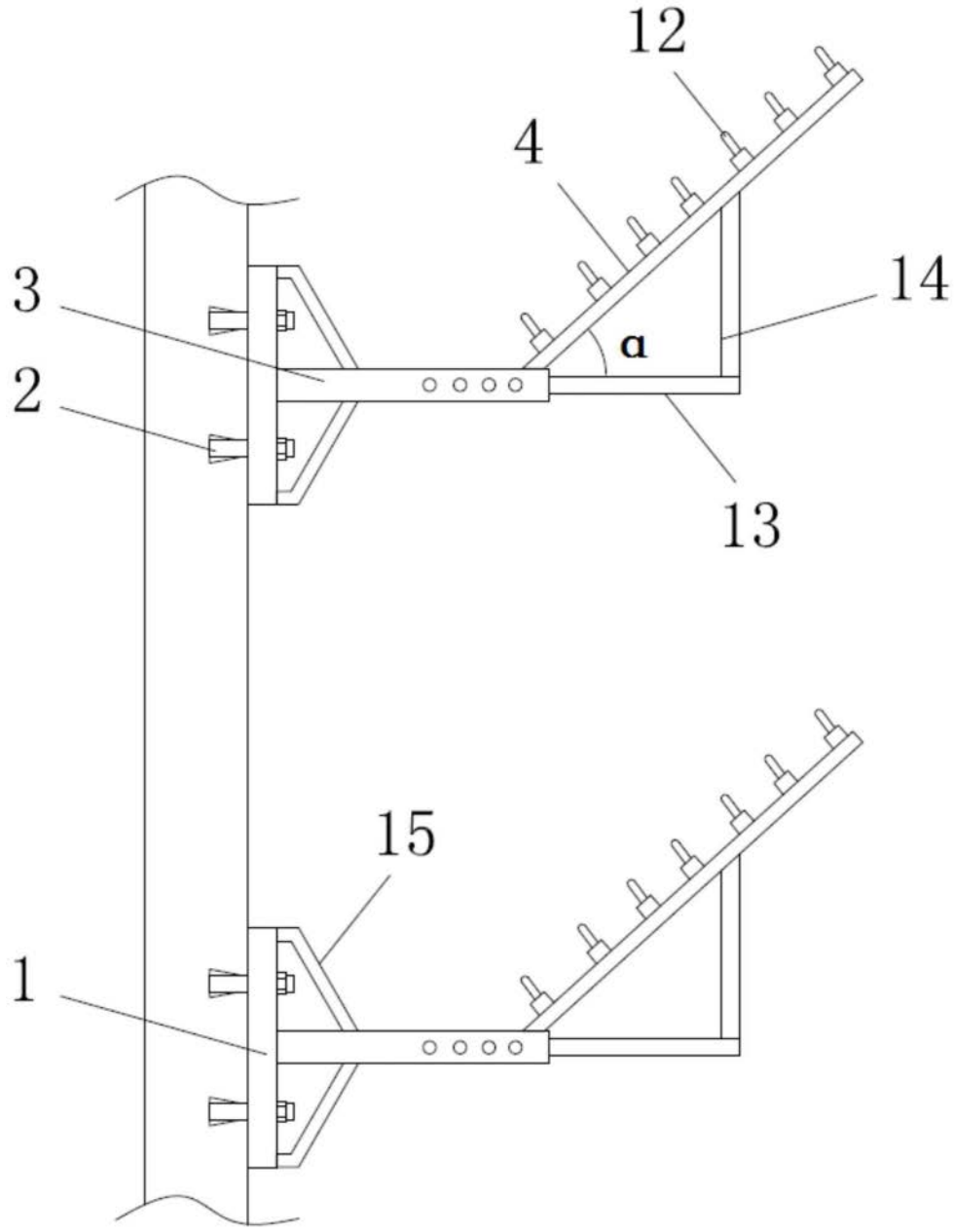

图1

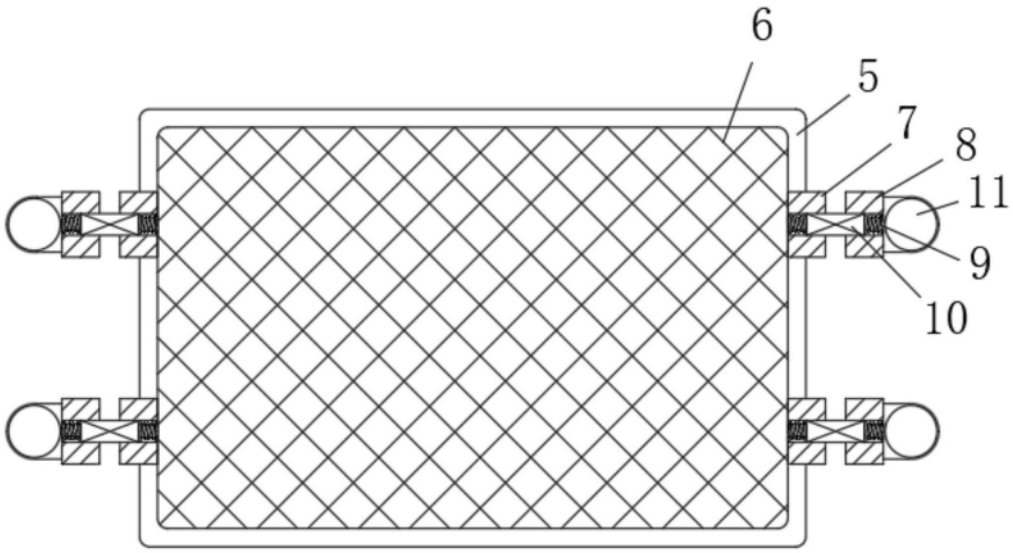

图2