(19)国家知识产权局

(12)实用新型专利

(10)授权公告号 CN 219364068 U
(45)授权公告日 2023.07.18

(21)申请号 202320404472.8

(22)申请日 2023.03.07

(73)专利权人 嘉兴牯牛服饰包装制品有限公司
地址 314300 浙江省嘉兴市海盐县百步镇金山路1088号A4幢

(72)发明人 张雪明

(74)专利代理机构 杭州中利知识产权代理事务所(普通合伙) 33301
专利代理师 蒋华

(51)Int.Cl.
D06C 13/00(2006.01)

权利要求书1页 说明书3页 附图2页

(54)实用新型名称

手提袋去线头机构

(57)摘要

本实用新型公开了一种手提袋去线头机构，包括安装支架，安装支架上安装有传送带，安装支架的出料侧安装有定位机构，定位机构包括升降顶板，升降顶板的底部安装有螺纹杆，螺纹杆与竖板的顶部螺纹套接，竖板的底部连接有水平设置的插板，安装支架上安装有光电感应器，安装支架的进料侧安装有侧板，侧板的顶部安装有电动滑轨，两侧电动滑轨的滑块之间通过连接板连接，连接板的底部设有第二伸缩气缸，第二伸缩气缸的输出端设有裁剪机构。本实用新型将手提袋传送到指定位置后，将插板插入手提袋的开口处并下压固定，然后通过裁剪机构对手提袋表面的线头进行裁剪，自动完成去线头的工作，工作效率高。

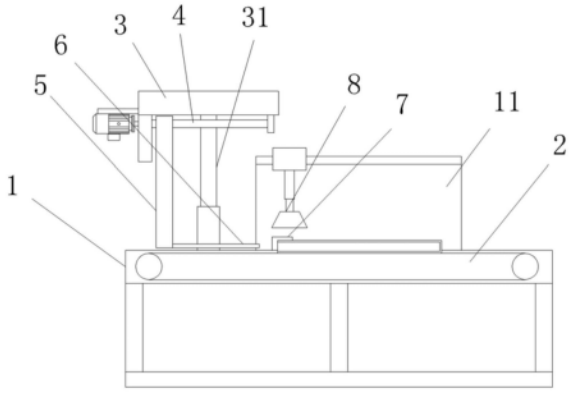

CN 219364068 U

1.一种手提袋去线头机构，其特征在于：包括安装支架(1)，安装支架(1)上安装有传送带(2)，安装支架(1)的出料侧安装有定位机构，定位机构包括升降顶板(3)，升降顶板(3)通过第一伸缩气缸(31)与安装支架(1)连接，升降顶板(3)的底部安装有螺纹杆(4)，螺纹杆(4)连接有驱动电机，螺纹杆(4)与竖板(5)的顶部螺纹套接，竖板(5)的底部连接有水平设置的插板(6)，安装支架(1)上安装有光电感应器(7)，安装支架(1)的进料侧安装有侧板(11)，侧板(11)的顶部安装有电动滑轨，两侧电动滑轨的滑块之间通过连接板(12)连接，连接板(12)的底部设有第二伸缩气缸(13)，第二伸缩气缸(13)的输出端设有裁剪机构(8)。

2.如权利要求1所述的手提袋去线头机构，其特征在于：所述裁剪机构(8)包括箱体(81)，箱体(81)内部设有切割室(82)，切割室(82)连接有负压机构，箱体(81)的底部开设有若干吸附槽(83)，吸附槽(83)与切割室(82)相连通，吸附槽(83)的内侧安装有若干旋转切割刀片(9)。

3.如权利要求2所述的手提袋去线头机构，其特征在于：所述负压机构为抽风机，所述切割室(82)通过连接管连接有收集箱(10)，收集箱(10)连接有抽风机。

4.如权利要求2所述的手提袋去线头机构，其特征在于：所述切割室(82)的顶部设有固定板，固定板上安装有旋转电机(91)，旋转电机(91)的输出端与旋转切割刀片(9)相连接。

手提袋去线头机构

【技术领域】

[0001] 本实用新型涉及无纺布手提袋加工设备的技术领域，特别是去线头机构的技术领域。

【背景技术】

[0002] 手提袋，是一种简易的袋子，制作材料有纸张、PVC镭射膜、无纺布工业纸板等。通常用在厂商盛放产品；也有在送礼时盛放礼品；很多时尚前卫的西方人更将手提袋用做包类产品使用，可与其它装扮相匹配。

[0003] 无纺布手提袋在缝制成型后，其表面会残留一些线头，影响美观，目前一般是通过人工对这些线头进行裁剪，工作效率低。

【实用新型内容】

[0004] 本实用新型的目的就是解决现有技术中的问题，提出一种手提袋去线头机构，能够自动对手提袋表面的线头进行裁剪。

[0005] 为实现上述目的，本实用新型提出了一种手提袋去线头机构，包括安装支架，安装支架上安装有传送带，安装支架的出料侧安装有定位机构，定位机构包括升降顶板，升降顶板通过第一伸缩气缸与安装支架连接，升降顶板的底部安装有螺纹杆，螺纹杆连接有驱动电机，螺纹杆与竖板的顶部螺纹套接，竖板的底部连接有水平设置的插板，安装支架上安装有光电感应器，安装支架的进料侧安装有侧板，侧板的顶部安装有电动滑轨，两侧电动滑轨的滑块之间通过连接板连接，连接板的底部设有第二伸缩气缸，第二伸缩气缸的输出端设有裁剪机构。

[0006] 作为优选，所述裁剪机构包括箱体，箱体内部设有切割室，切割室连接有负压机构，箱体的底部开设有若干吸附槽，吸附槽与切割室相连通，吸附槽的内侧安装有若干旋转切割刀片。

[0007] 作为优选，所述负压机构为抽风机，所述切割室通过连接管连接有收集箱，收集箱连接有抽风机。

[0008] 作为优选，所述切割室的顶部设有固定板，固定板上安装有旋转电机，旋转电机的输出端与旋转切割刀片相连接。

[0009] 本实用新型的有益效果：本实用新型将手提袋传送到指定位置后，将插板插入手提袋的开口处并下压固定，然后通过裁剪机构对手提袋表面的线头进行裁剪，自动完成去线头的工作，工作效率高；吸附槽处产生负压，对无纺布的上表面进行吸附，并能将线条状的线头吸入切割室中，然后通过旋转切割刀片进行切割，在电动滑轨的驱动下，完成对手提袋表面的线头切割工作，且不会损坏面料。

[0010] 本实用新型的特征及优点将通过实施例结合附图进行详细说明。

【附图说明】

[0011] 图1是本实用新型的结构示意图；

[0012] 图2是本实用新型的切割状态示意图；

[0013] 图3是图2的A处局部放大示意图；

[0014] 图4是本实用新型的裁切机构安装示意图。

[0015] 图中：1-安装支架、2-传送带、3-升降顶板、4-螺纹杆、5-竖板、6-插板、7-光电感应器、8-裁剪机构、9-旋转切割刀片、10-收集箱、11-侧板、12-连接板、13-第二伸缩气缸、31-第一伸缩气缸、81-箱体、82-切割室、83-吸附槽、91-旋转电机。

【具体实施方式】

[0016] 实施例1：

[0017] 参阅图1、图2、图3和图4，手提袋去线头机构，包括安装支架1，安装支架1上安装有传送带2，安装支架1的出料侧安装有定位机构，定位机构包括升降顶板3，升降顶板3通过第一伸缩气缸31与安装支架1连接，升降顶板3的底部安装有螺纹杆4，螺纹杆4连接有驱动电机，螺纹杆4与竖板5的顶部螺纹套接，竖板5的底部连接有水平设置的插板6，安装支架1上安装有光电感应器 7，安装支架1的进料侧安装有侧板 11，侧板11的顶部安装有电动滑轨，两侧电动滑轨的滑块之间通过连接板12连接，连接板12的底部设有第二伸缩气缸13，第二伸缩气缸13的输出端设有裁剪机构8，所述裁剪机构8包括箱体81，箱体81内部设有切割室82，切割室82连接有负压机构，箱体81的底部开设有若干吸附槽83，吸附槽83与切割室82相连通，吸附槽83的内侧安装有若干旋转切割刀片9，所述负压机构为抽风机，所述切割室82通过连接管连接有收集箱10，收集箱10连接有抽风机，收集箱10设置在切割室82的两侧，所述切割室82的顶部设有固定板，固定板上安装有旋转电机91，旋转电机91的输出端与旋转切割刀片9相连接。

[0018] 实施例2：

[0019] 手提袋去线头机构，包括安装支架 1，安装支架1上安装有传送带 2，安装支架1的出料侧安装有定位机构，定位机构包括升降顶板3，升降顶板3通过第一伸缩气缸31与安装支架1连接，升降顶板3的底部滑动安装有竖板5，升降顶板3的一端设有连接块，连接块上安装有电动推杆，电动推杆的输出端与竖板5相连接，竖板5的底部连接有水平设置的插板6，安装支架1上安装有光电感应器 7，安装支架1的进料侧安装有侧板 11，侧板11的顶部安装有电动滑轨，两侧电动滑轨的滑块之间通过连接板12连接，连接板12的底部设有第二伸缩气缸13，第二伸缩气缸13的输出端设有裁剪机构8，所述裁剪机构8包括箱体81，箱体81内部设有切割室82，切割室82连接有收集箱10，收集箱10连接有抽风机，箱体81的底部开设有若干吸附槽83，吸附槽83与切割室82相连通，吸附槽83的内侧安装有若干旋转切割刀片9。

[0020] 本实用新型工作过程：

[0021] 本实用新型在工作过程中，传送带2将手提袋传送到裁剪机构8的下方，光电感应器7感应到手提袋到达指定位置后，传送带2停止传送，驱动电机驱动螺纹杆4旋转，使插板6插入手提袋的开口中，然后第一伸缩气缸31驱动插板6向下压紧手提袋，接着第二伸缩气缸13驱动箱体81下降，吸附槽83产生负压，对无纺布的上表面进行吸附，线条状的线头被吸入切割室82中，被旋转切割刀片9切割，切割下的废料进入收集箱10中。

[0022] 上述实施例是对本实用新型的说明，不是对本实用新型的限定，任何对本实用新型简单变换后的方案均属于本实用新型的保护范围。

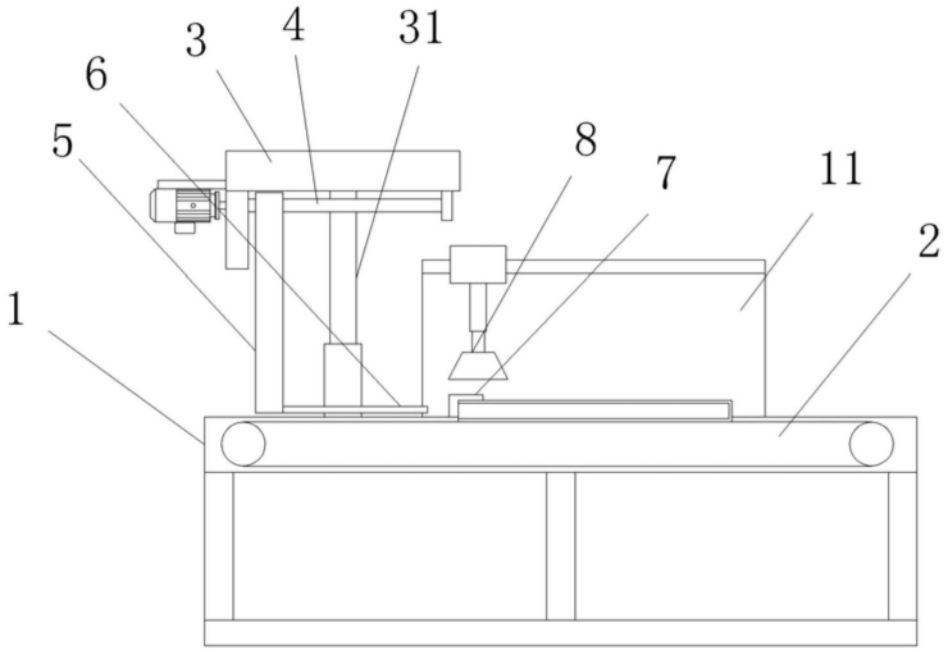

图1

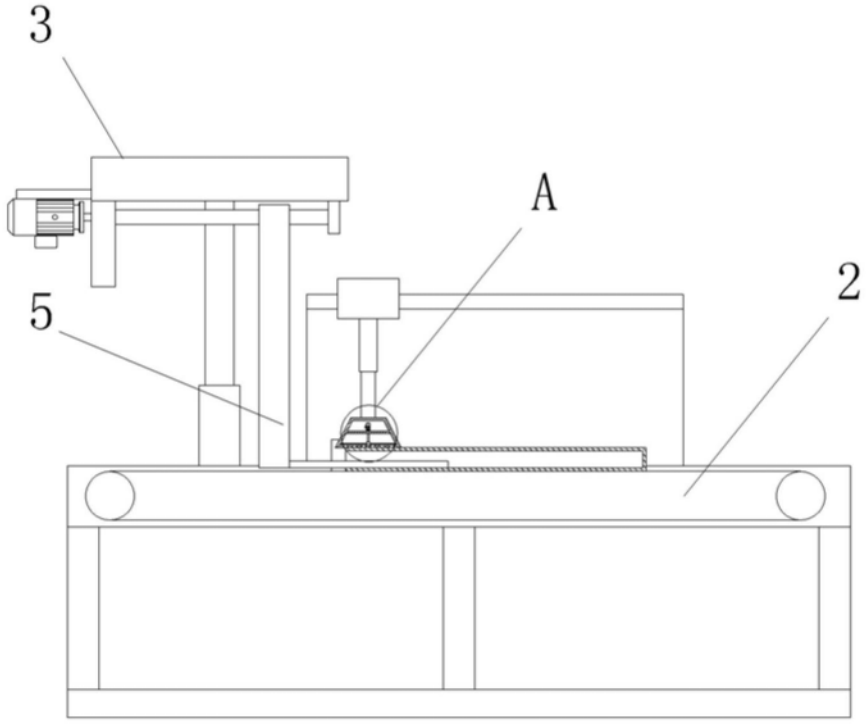

图2

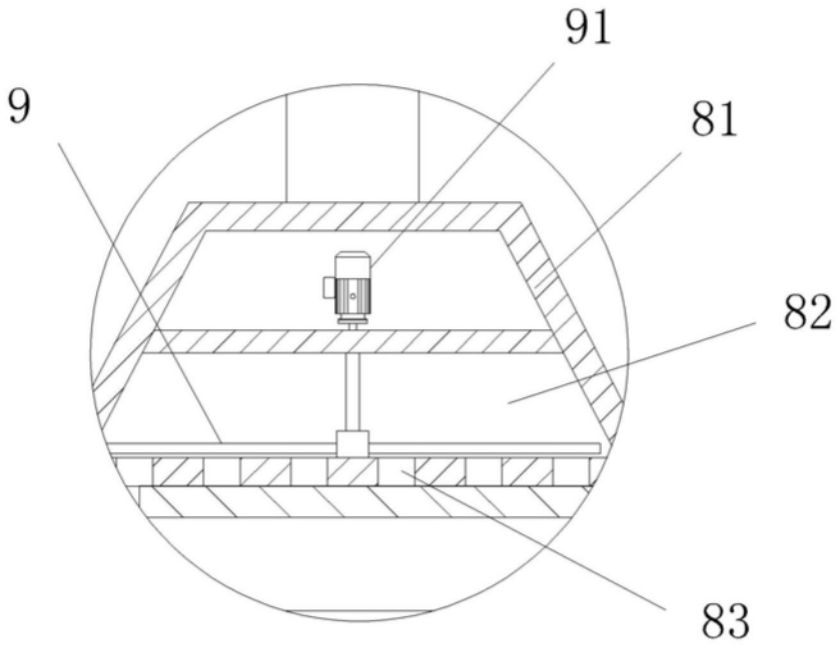

图3

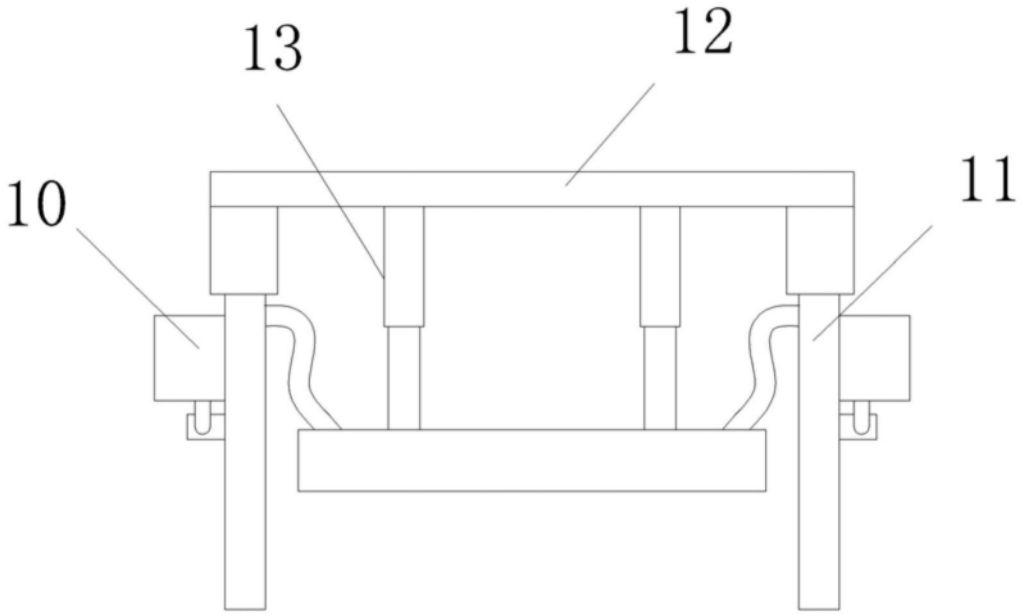

图4