(19)中华人民共和国国家知识产权局

(12)实用新型专利

(10)授权公告号 CN 209821711 U
(45)授权公告日 2019.12.20

(21)申请号 201920958968.3

(22)申请日 2019.06.25

(73)专利权人 天玑智谷(湖北)信息技术有限公司

地址 435000 湖北省黄石市雷任谊路9号

(72)发明人 吴学兵

(74)专利代理机构 深圳市宏德雨知识产权代理事务所(普通合伙) 44526

代理人 李捷

(51)Int.Cl.

G06F 1/16(2006.01)

权利要求书1页 说明书3页 附图2页

(54)实用新型名称

一种展品用电脑显示器及一体机

(57)摘要

本实用新型公开了一种展品用电脑显示器及一体机，包括底座、吸盘、电脑机、上转架、支板、调节器、下转架、顶板和转座，所述电脑机背面中心位置固定有上转架，且上转架内通过转轴转动安装有支板，所述电脑机下方设有底座，且底座顶部通过轴承转动安装有转座，所述转座顶部固定有下转架，且支板通过转轴与下转架转动连接，所述底座底面设有吸盘，此展品用电脑一体机通过对吸盘的稳定升降操作，使装置放置稳定，装置通过转座可稳定转动电脑机的角度，通过支板自身的折叠，配合支板与上转架和下转架的转动折叠，使电脑机可灵活变形，方便使用者多角度翻转折叠，便于不同位置的人进行信息查看，提高实用性，为展品会提供便捷。

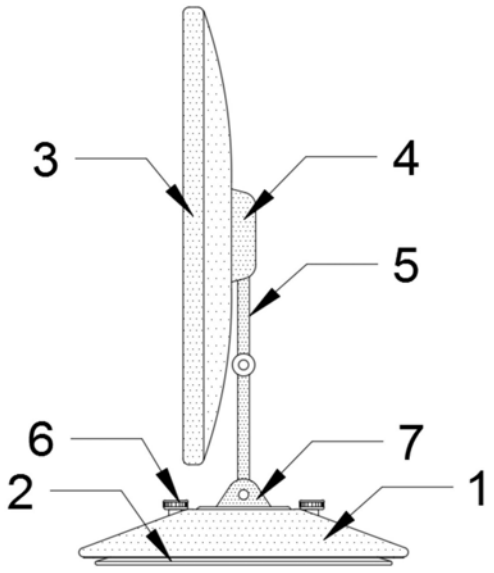

CN 209821711 U

1.一种展品用电脑显示器，包括底座(1)、吸盘(2)、电脑机(3)、上转架(4)、支板(5)、调节器(6)、下转架(7)、顶板(8)和转座(10)，其特征在于：所述电脑机(3)背面中心位置固定有上转架(4)，且上转架(4)内通过转轴转动安装有支板(5)，所述电脑机(3)下方设有底座(1)，且底座(1)顶部通过轴承转动安装有转座(10)，所述转座(10)顶部固定有下转架(7)，且支板(5)通过转轴与下转架(7)转动连接，所述底座(1)底面设有吸盘(2)，且吸盘(2)顶部固定有顶板(8)，所述顶板(8)顶面对称安装有调节器(6)，且顶板(8)通过调节器(6)与底座(1)传动连接。

2.根据权利要求1所述的一种展品用电脑显示器，其特征在于：所述调节器(6)包括钮块(11)、螺柱(12)和螺纹筒(13)，所述螺柱(12)固定在顶板(8)顶面，所述底座(1)内表面通过轴承转动安装有螺纹筒(13)，且螺柱(12)与螺纹筒(13)啮合插接，所述螺纹筒(13)顶部固定有钮块(11)。

3.根据权利要求2所述的一种展品用电脑显示器，其特征在于：所述钮块(11)外壁开设有螺纹槽。

4.根据权利要求1所述的一种展品用电脑显示器，其特征在于：所述支板(5)采用两个板材通过阻尼转轴转动连接构成。

5.根据权利要求1所述的一种展品用电脑显示器，其特征在于：所述底座(1)、上转架(4)、支板(5)和下转架(7)均采用合金铝制成。

6.根据权利要求1所述的一种展品用电脑显示器，其特征在于：所述底座(1)和支板(5)的边角均开设有倒角。

7.根据权利要求1所述的一种展品用电脑显示器，其特征在于：所述底座(1)底面嵌入固定有橡胶圈片(9)。

8.根据权利要求1所述的一种展品用电脑显示器，其特征在于：所述支板(5)与上转架(4)和下转架(7)均通过阻尼轴承转动连接。

9.一种使用权利要求1-8中任一的展品用电脑显示器的一体机。

一种展品用电脑显示器及一体机

技术领域

[0001] 本实用新型涉及电脑一体机技术领域，具体为一种展品用电脑显示器及一体机。

背景技术

[0002] 电脑一体机是目前台式机和笔记本电脑之间的一个新型的市场产物，它将主机部分、显示器部分整合到一起的新形态电脑，该产品的创新在于内部元件的高度集成。随着无线技术的发展，电脑一体机的键盘、鼠标与显示器可实现无线链接，机器只有一根电源线。这就解决了一直为人诟病的台式机线缆多而杂的问题。在现有和未来的市场，随着台式机的份额逐渐减少，再遇到一体机和笔记本及上网本的冲击后肯定会更加岌岌可危。而一体机的优势不断被人们接受(国外已经流行)成为他们选择的又一个亮点。

[0003] 现在的电脑一体机被应用于多方面，对于展品的产品介绍，一般采用解说员，或者显示屏对产品进行介绍，由于现在的显示屏角度转动调节不便，降低了购物者了解产品信息的自主效果，而且显示屏的放置稳定性较低，为此，我们提出一种展品用电脑显示器及一体机。

实用新型内容

[0004] 本实用新型的目的在于提供一种展品用电脑显示器及一体机，以解决上述背景技术中提出的问题。

[0005] 为实现上述目的，本实用新型提供如下技术方案：一种展品用电脑显示器，包括底座、吸盘、电脑机、上转架、支板、调节器、下转架、顶板和转座，所述电脑机背面中心位置固定有上转架，且上转架内通过转轴转动安装有支板，所述电脑机下方设有底座，且底座顶部通过轴承转动安装有转座，所述转座顶部固定有下转架，且支板通过转轴与下转架转动连接，所述底座底面设有吸盘，且吸盘顶部固定有顶板，所述顶板顶面对称安装有调节器，且顶板通过调节器与底座传动连接。

[0006] 优选的，所述调节器包括钮块、螺柱和螺纹筒，所述螺柱固定在顶板顶面，所述底座内表面通过轴承转动安装有螺纹筒，且螺柱与螺纹筒啮合插接，所述螺纹筒顶部固定有钮块。

[0007] 优选的，所述钮块外壁开设有螺纹槽。

[0008] 优选的，所述支板采用两个板材通过阻尼转轴转动连接构成。

[0009] 优选的，所述底座、上转架、支板和下转架均采用合金铝制成。

[0010] 优选的，所述底座和支板的边角均开设有倒角。

[0011] 优选的，所述底座底面嵌入固定有橡胶圈片。

[0012] 优选的，所述支板与上转架和下转架均通过阻尼轴承转动连接。

[0013] 本实用新型提供如下技术方案：一种一体机包括展品用电脑显示器。

[0014] 与现有技术相比，本实用新型的有益效果是：将装置放置在工作台表面，通过装置整体的压力，使吸盘下压变形，吸盘内的空气排出，底座底面与工作台稳定贴合，通过拧动

钮块使螺纹筒转动，通过螺柱与螺纹筒的啮合，使螺柱可稳定带动顶板和吸盘伸缩，使吸盘上升位移，吸盘与工作台内部形成一个接近真空状态，产生稳定的吸力，使装置放置稳定，通过转座可稳定转动电脑机的角度，通过支板自身的折叠，配合支板与上转架和下转架的转动折叠使电脑机可灵活翻转调节，此展品用电脑一体机通过对吸盘的稳定升降操作，使装置放置稳定，装置通过转座可稳定转动电脑机的角度，通过支板自身的折叠，配合支板与上转架和下转架的转动折叠，使电脑机可灵活变形，方便使用者多角度翻转折叠，便于不同位置的人进行信息查看，提高实用性，为展品会提供便捷。

附图说明

[0015] 图1为本实用新型整体侧视结构示意图；

[0016] 图2为本实用新型吸盘安装结构示意图；

[0017] 图3为本实用新型整体背部结构示意图；

[0018] 图4为本实用新型调节器结构示意图。

[0019] 图中：1、底座；2、吸盘；3、电脑机；4、上转架；5、支板；6、调节器；7、下转架；8、顶板；9、橡胶圈片；10、转座；11、钮块；12、螺柱；13、螺纹筒。

具体实施方式

[0020] 下面将结合本实用新型实施例中的附图，对本实用新型实施例中的技术方案进行清楚、完整地描述，显然，所描述的实施例仅仅是本实用新型一部分实施例，而不是全部的实施例。基于本实用新型中的实施例，本领域普通技术人员在没有做出创造性劳动前提下所获得的所有其他实施例，都属于本实用新型保护的范围。

[0021] 请参阅图1-4，本实用新型提供一种技术方案：一种展品用电脑显示器，包括底座1、吸盘2、电脑机3、上转架4、支板5、调节器6、下转架7、顶板8和转座10，所述电脑机3背面中心位置固定有上转架4，且上转架4内通过转轴转动安装有支板5，所述电脑机3下方设有底座1，且底座1顶部通过轴承转动安装有转座10，所述转座10顶部固定有下转架7，且支板5通过转轴与下转架7转动连接，所述底座1底面设有吸盘2，且吸盘2顶部固定有顶板8，所述顶板8顶面对称安装有调节器6，且顶板8通过调节器6与底座1传动连接。

[0022] 所述调节器6包括钮块11、螺柱12和螺纹筒13，所述螺柱12固定在顶板8顶面，所述底座1内表面通过轴承转动安装有螺纹筒13，且螺柱12与螺纹筒13啮合插接，所述螺纹筒13顶部固定有钮块11，通过拧动钮块11使螺纹筒13转动，通过螺柱12与螺纹筒13的啮合，使螺柱12可稳定带动顶板8和吸盘2伸缩，实现对吸盘2的吸附与脱吸操作。

[0023] 所述钮块11外壁开设有螺纹槽，通过螺纹槽的开设增加钮块11的摩擦力，便于手指拧动调节。

[0024] 所述支板5采用两个板材通过阻尼转轴转动连接构成，使支板5可随意折叠角度，增加变形操作。

[0025] 所述底座1、上转架4、支板5和下转架7均采用合金铝制成，重量轻、受力强大，使用寿命长，具有金属美感。

[0026] 所述底座1和支板5的边角均开设有倒角，使底座1和支板5边角较为圆滑，增加手持舒适感。

[0027] 所述底座1底面嵌入固定有橡胶圈片9，橡胶圈片9摩擦因数大，使底座1与工作台摩擦力较大，放置稳定。

[0028] 所述支板5与上转架4和下转架7均通过阻尼轴承转动连接，使支板5的转动定性便捷，便于操作电脑机3角度调节。

[0029] 本实用新型提供一种技术方案：一种一体机包括上述的展品用电脑显示器。

[0030] 工作原理：将装置放置在工作台表面，通过装置整体的压力，使吸盘2下压变形，吸盘2内的空气排出，底座1底面与工作台稳定贴合，操作拧动调节器6，使吸盘2上升位移，吸盘2与工作台内部形成一个接近真空状态，产生稳定的吸力，使装置放置稳定，通过转座10可稳定转动电脑机3的角度，通过支板5自身的折叠，配合支板5与上转架4和下转架7的转动折叠使电脑机3可灵活翻转调节。

[0031] 需要说明的是，在本文中，诸如第一和第二等之类的关系术语仅仅用来将一个实体或者操作与另一个实体或操作区分开来，而不一定要求或者暗示这些实体或操作之间存在任何这种实际的关系或者顺序。而且，术语“包括”、“包含”或者其任何其他变体意在涵盖非排他性的包含，从而使得包括一系列要素的过程、方法、物品或者设备不仅包括那些要素，而且还包括没有明确列出的其他要素，或者是还包括为这种过程、方法、物品或者设备所固有的要素。

[0032] 尽管已经示出和描述了本实用新型的实施例，对于本领域的普通技术人员而言，可以理解在不脱离本实用新型的原理和精神的情况下可以对这些实施例进行多种变化、修改、替换和变型，本实用新型的范围由所附权利要求及其等同物限定。

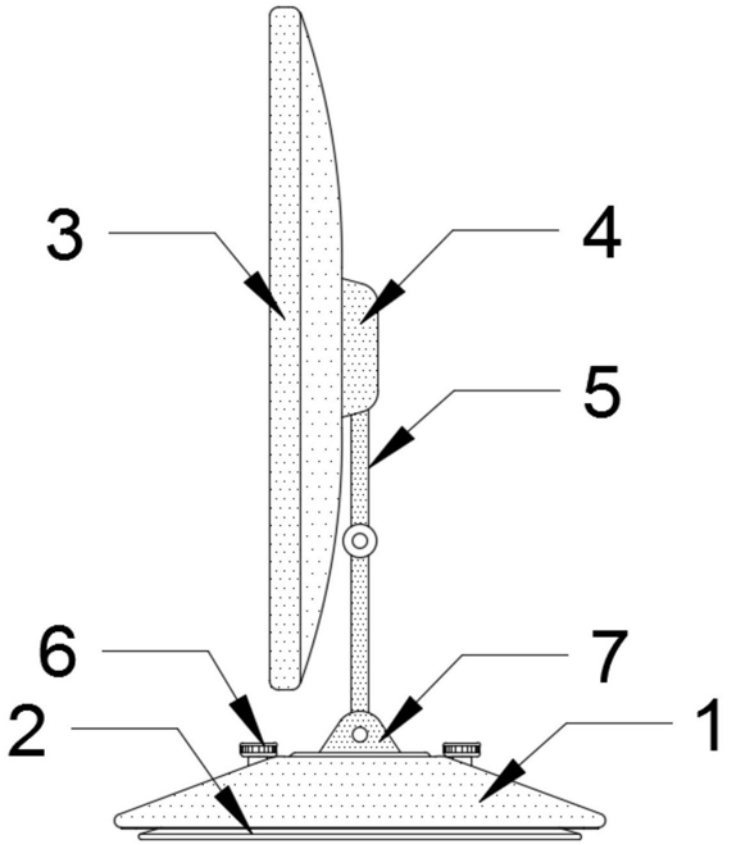

图1

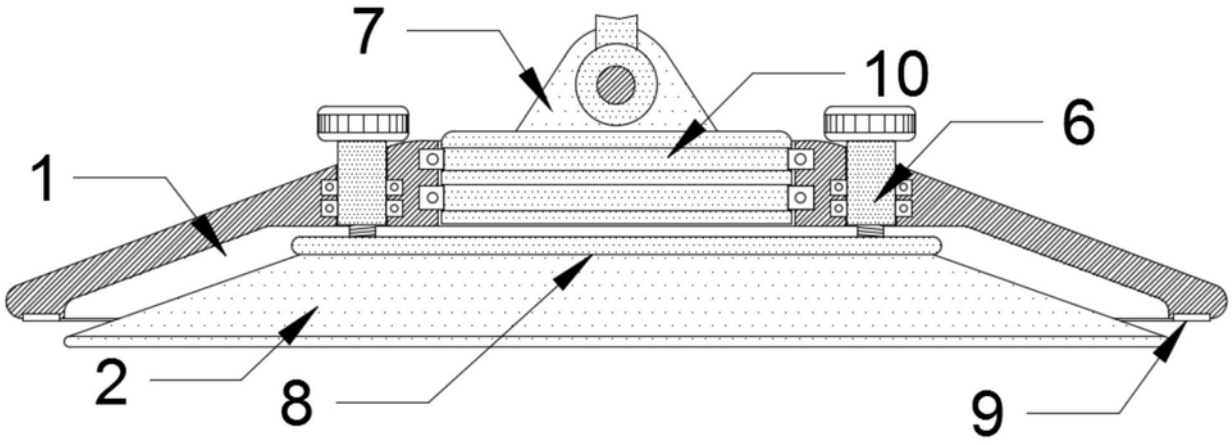

图2

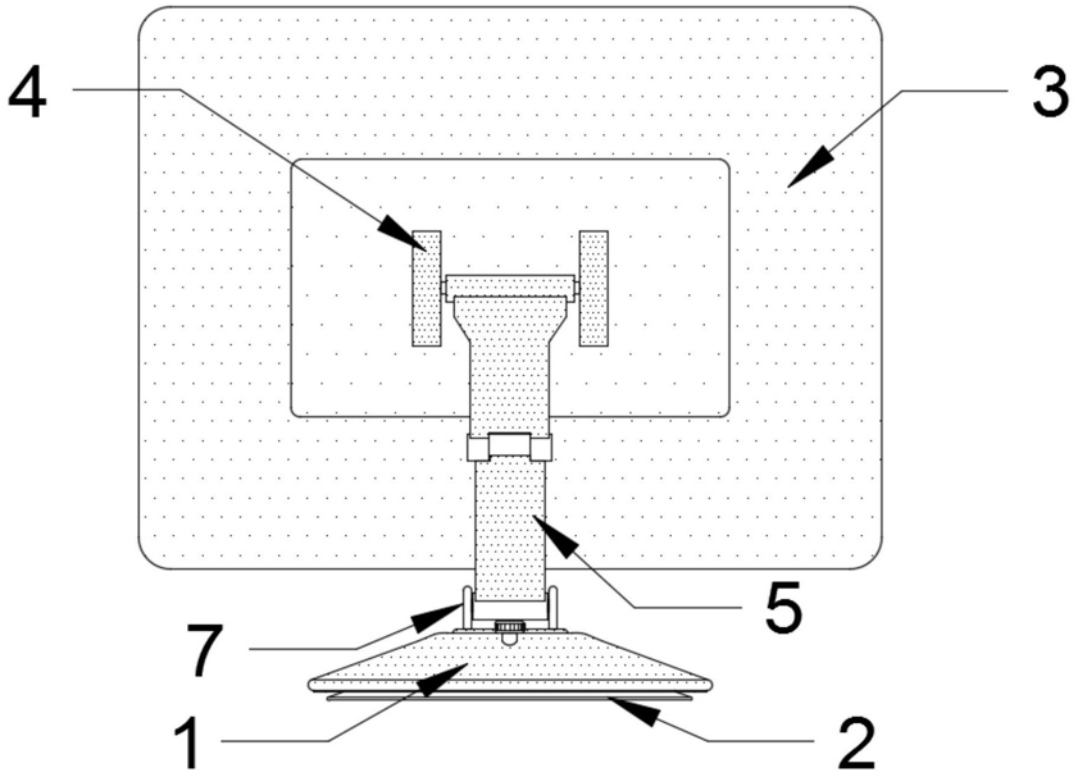

图3

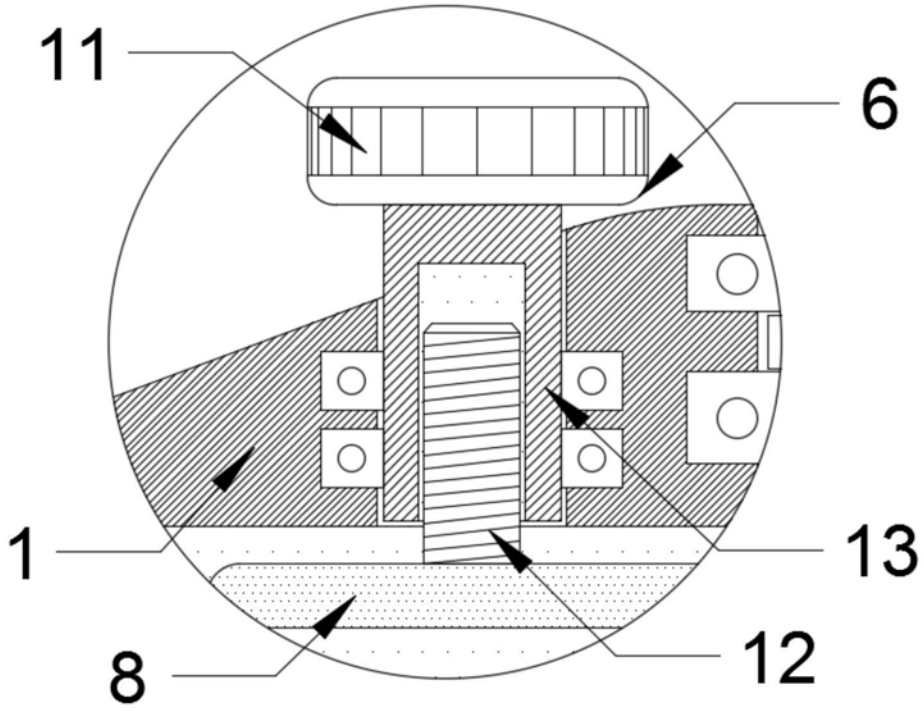

图4