(19)中华人民共和国国家知识产权局

(12)实用新型专利

(10)授权公告号 CN 204981383 U
(45)授权公告日 2016.01.20

(21)申请号 201520546604.6

(22)申请日 2015.07.27

(73)专利权人 颜锦波
地址 224043 江苏省盐城市盐都区大冈镇同兴村三组78号

(72)发明人 颜锦波

(51)Int.Cl.
C02F 9/02(2006.01)

权利要求书1页 说明书2页 附图1页

(54)实用新型名称

一种家用净水机废水回收装置

(57)摘要

本实用新型公开一种家用净水机废水回收装置，包括电磁阀、四通阀以及单向阀，四通阀上分别设有四通阀第一接口、四通阀第二接口以及四通阀第三接口，电磁阀一端通过第一接头连接四通阀第一接口，单向阀一端连接四通阀第二接口，单向阀另一端连接第二接头，四通阀第三接口通过连接件连接第二接头。相对现有技术，本实用新型能够将废水导入净水机中进行循环利用，并且结构简单，操作方便。

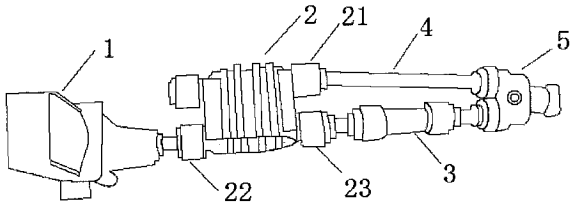

CN 204981383 U

1. 一种家用净水机废水回收装置，包括电磁阀、四通阀以及单向阀，其特征在于，四通阀上分别设有四通阀第一接口、四通阀第二接口以及四通阀第三接口，电磁阀一端通过第一接头连接四通阀第一接口，单向阀一端连接四通阀第二接口，单向阀另一端连接第二接头，四通阀第三接口通过连接件连接第二接头。

2. 根据权利要求 1 所述的家用净水机废水回收装置，其特征在于，所述四通阀第一接口和四通阀第二接口在四通阀的同一侧。

一种家用净水机废水回收装置

技术领域

[0001] 本实用新型涉及废水回收处理技术领域，具体涉及一种家用净水机废水回收装置。

背景技术

[0002] 随着人们生活质量的提高，纯水机作为一种可多级过滤和净化水的电器以得到了广泛的应用。在现有的纯水机中，经过多级过滤和净化，可以过滤水中的细微杂物、过多的无机盐、有机物、重金属离子等有害物质，过滤后的净水纯净度高，适合饮用。但是，由于纯水机需要冲洗 RU 膜，故令从纯水机排水管排放出大量的废水，比较浪费。对于纯水机在使用过程中排出的废水，以前的回收方式存在储水箱回收的废水单设出水口不能被保证优先使用的缺陷，导致积存不用或“被溢流”和“被浪费”。

实用新型内容

[0003] 本实用新型的目的在于提供一种能够将废水导入净水机中进行循环利用，并且结构简单，操作方便的家用净水机废水回收装置。

[0004] 为实现上述目的，本实用新型提供如下技术方案：

[0005] 一种家用净水机废水回收装置，包括电磁阀、四通阀以及单向阀，四通阀上分别设有四通阀第一接口、四通阀第二接口以及四通阀第三接口，电磁阀一端通过第一接头连接四通阀第一接口，单向阀一端连接四通阀第二接口，单向阀另一端连接第二接头，四通阀第三接口通过连接件连接第二接头。

[0006] 作为上述技术的进一步改进，所述四通阀第一接口和四通阀第二接口在四通阀的同一侧。

[0007] 与现有技术相比，本实用新型的有益效果是：能够将废水导入净水机中进行循环利用，解决了回收废水被浪费的矛盾，保证了用户用水的持续性，结构简单、安装方便，应用范围广泛。

附图说明

[0008] 图 1 为本实用新型的结构示意图。

[0009] 图中：1- 电磁阀、2- 四通阀、21- 四通阀第三接口、22- 四通阀第一接口、23- 四通阀第二接口、3- 单向阀、4- 连接件、5- 第二接头。

具体实施方式

[0010] 下面结合具体实施方式对本专利的技术方案作进一步详细地说明。

[0011] 一种家用净水机废水回收装置，包括电磁阀 1、四通阀 2 以及单向阀 3，四通阀 2 上分别设有四通阀第一接口 22、四通阀第二接口 23 以及四通阀第三接口 21，四通阀第一接口 22 和四通阀第二接口 23 在四通阀的同一侧，电磁阀 1 一端通过第一接头连接四通阀第一接

口 22，单向阀 3 一端连接四通阀第二接口 23，单向阀 3 另一端连接第二接头 5，四通阀第三接口 21 通过连接件 4 连接第二接头 5。

[0012] 本实用新型工作时，将第二接头 5 接入纯水机出水端，将电磁阀 1 一端接入自来水用水管道中，则使用时，外来水如自来水通过纯水机进水管进入纯水机进行过滤和净化，过滤后的废水由纯水机排水管进入储水箱储存；当储水箱内的液位低于低液位探测器时，电磁阀 1 保持打开；当储水箱内的液位高于高液位探测器时，电磁阀 1 保持关闭；当需要用水时，水龙头打开，储水箱内的水由于重力作用优先经过供水管、电磁阀 1、四通阀 2、单向阀 3 以及水龙头流出；待到储水箱内的液位降低到低于低液位探测器时，电磁阀 1 打开，自来水经电磁阀 1 和水龙头流出，以补充供水，四通阀 2 内开设两条进出水通道的阀体以及密封活塞装置，密封活塞装置在阀体中且位于两条通道之间，密封活塞装置受通道内液体压力的变化可活动，则在水压大的时候不用接电源仍然可以使用纯水机，停电状态下仍可以工作。

[0013] 以上所述仅为本发明较佳的实施例，并非因此限制本发明的实施方式及保护范围，对于本领域技术人员而言，应当能够意识到凡运用本发明说明书及图示内容作出的等同替换和显而易见的变化所得到的方案，均应当包含在本发明的保护范围内。

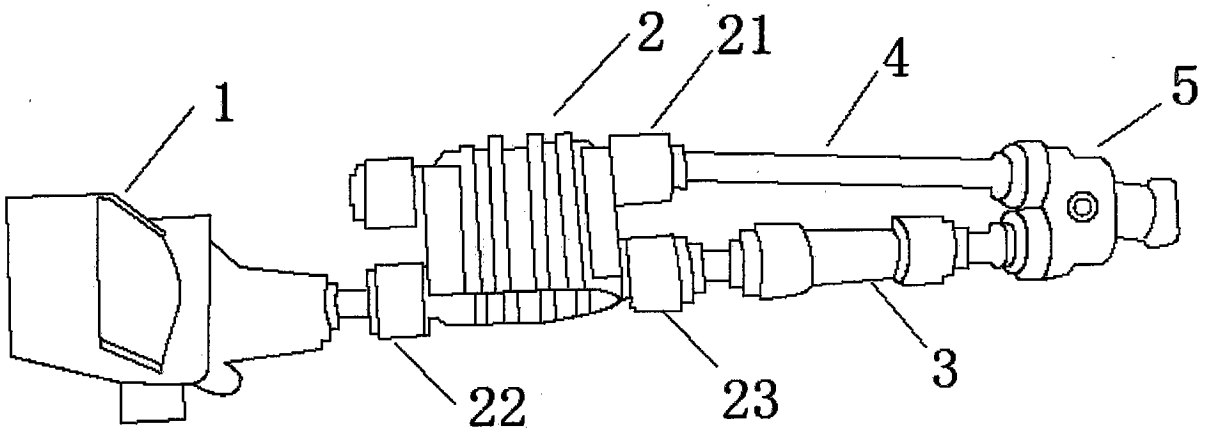

图 1