(19)国家知识产权局

(12)实用新型专利

(10)授权公告号 CN 219914630 U
(45)授权公告日 2023.10.27

(21)申请号 202320446272.9

(22)申请日 2023.03.09

(73)专利权人 成都永信智谷科技有限公司
地址 610000 四川省成都市天府新区正兴街道顺圣路172号

(72)发明人 曾勇

(74)专利代理机构 广州华智创益知识产权代理有限公司 44568
专利代理师 王鹏

(51)Int.Cl.
G01G 21/22(2006.01)
G01G 19/62(2006.01)
G01G 21/08(2006.01)

权利要求书1页 说明书3页 附图3页

(54)实用新型名称

一种厨房验货装置

(57)摘要

本实用新型公开了一种厨房验货装置，包括称重器、安装在所述称重器上端后侧的显示控制面板以及设置在所述称重器且用于支撑的称重架，固定机构，所述固定机构对称设置在称重器的左右两侧，且固定机构用于对称重器进行辅助支撑，扩展架，所述扩展架对称设置在称重架的左右两端，且扩展架通过活动块与称重架之间构成相对滑动结构，活动板，所述活动板通过辅助块在称重架的侧面构成弹性结构。该厨房验货装置，通过固定机构的设置，便于在使用过程中对称重器进行辅助支撑，防止厨房地面湿滑使得装置发生滑动，结合扩展架在称重架的上端进行滑动，能够提升实际的承载面积，能够一次性称重，防止多次称重出现误差。

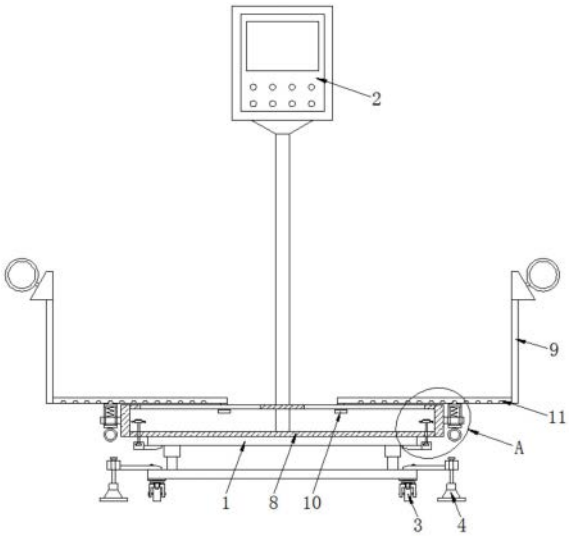

CN 219914630 U

1.一种厨房验货装置,包括称重器(1)、安装在所述称重器(1)上端后侧的显示控制面板(2)以及设置在所述称重器(1)且用于支撑的称重架(8);

其中,所述称重器(1)下端的左右两侧均安装有万向轮(3),且称重器(1)通过万向轮(3)直接置于地面;

其特征在于,还包括:

固定机构(4),所述固定机构(4)对称设置在称重器(1)的左右两侧,且固定机构(4)用于对称重器(1)进行辅助支撑;

扩展架(9),所述扩展架(9)对称设置在称重架(8)的左右两端,且扩展架(9)通过活动块(10)与称重架(8)之间构成相对滑动结构;

活动板(15),所述活动板(15)通过辅助块(14)在称重架(8)的侧面构成弹性结构,且活动板(15)结合凸块(17)用于对称重架(8)与扩展架(9)之间进行限位。

2.根据权利要求1所述的一种厨房验货装置,其特征在于:所述固定机构(4)包括通过螺栓固定连接在称重器(1)左右两端的固定板(5)、呈“T”字形结构的固定柱(6)和用于辅助支撑的固定块(7)。

3.根据权利要求2所述的一种厨房验货装置,其特征在于:所述固定柱(6)与固定板(5)之间通过螺纹的方式相连接,且固定柱(6)的下端固定连接有固定块(7)。

4.根据权利要求3所述的一种厨房验货装置,其特征在于:所述固定块(7)通过固定柱(6)在固定板(5)的下端构成伸缩结构,且固定柱(6)带动固定块(7)直接置于地面,并且固定块(7)的下端固定连接有防滑胶垫。

5.根据权利要求1所述的一种厨房验货装置,其特征在于:所述称重架(8)下端的左右两侧均螺纹连接有用于调节的固定栓(12),且固定栓(12)的下端转动连接有用于限位的固定压块(13)。

6.根据权利要求5所述的一种厨房验货装置,其特征在于:所述固定栓(12)带动固定压块(13)对称重器(1)进行夹持限位,且固定栓(12)结合固定压块(13)带动称重架(8)在称重器(1)的上端构成拆卸结构。

7.根据权利要求1所述的一种厨房验货装置,其特征在于:所述扩展架(9)下端靠近称重器(1)垂直中轴线的一侧固定连接有呈“凸”字形结构的活动块(10),且活动块(10)与称重架(8)之间通过卡槽的方式相连接,并且扩展架(9)的下端等间距开设有具有限位作用的固定槽(11)。

8.根据权利要求5所述的一种厨房验货装置,其特征在于:所述称重架(8)的侧面固定连接有辅助块(14),且辅助块(14)与活动板(15)之间滑动连接,并且辅助块(14)与活动板(15)之间设置有具有复位作用的弹簧(16),而且活动板(15)的上端固定连接有凸块(17);

其中,所述活动板(15)带动凸块(17)卡合在相应位置的固定槽(11)中。

一种厨房验货装置

技术领域

[0001] 本实用新型涉及厨房验货相关技术领域，具体为一种厨房验货装置。

背景技术

[0002] 厨房指的是指可在内准备食物并进行烹饪的房间，尤其是在饭店的厨房，通常将各类菜品送来之后，需要使用相应的称重器对菜品进行称重验货，检查菜品是否足量；

[0003] 但是，通常所使用的厨房验货装置，在实际使用过程中，由于饭店厨房地面经常湿滑导致称重装置的稳定性不好，装置容易发生滑动，而且饭店的购入量较大，在称重过程中，当菜品数量过多时，需要分成多次进行称量，容易出现误差，不方便对实际承载面积进行调节；

[0004] 为此我们提出了一种厨房验货装置，用来解决上述问题。

实用新型内容

[0005] 本实用新型的目的在于提供一种厨房验货装置，以解决上述背景技术中提出的通常所使用的厨房验货装置，在实际使用过程中，由于饭店厨房地面经常湿滑导致称重装置的稳定性不好，装置容易发生滑动，而且饭店的购入量较大，在称重过程中，当菜品数量过多时，需要分成多次进行称量，容易出现误差，不方便对实际承载面积进行调节的问题。

[0006] 为实现上述目的，本实用新型提供如下技术方案：一种厨房验货装置，包括称重器、安装在所述称重器上端后侧的显示控制面板以及设置在所述称重器且用于支撑的称重架；

[0007] 其中，所述称重器下端的左右两侧均安装有万向轮，且称重器通过万向轮直接置于地面；

[0008] 还包括：

[0009] 固定机构，所述固定机构对称设置在称重器的左右两侧，且固定机构用于对称重器进行辅助支撑；

[0010] 扩展架，所述扩展架对称设置在称重架的左右两端，且扩展架通过活动块与称重架之间构成相对滑动结构；

[0011] 活动板，所述活动板通过辅助块在称重架的侧面构成弹性结构，且活动板结合凸块用于对称重架与扩展架之间进行限位。

[0012] 优选的，所述固定机构包括通过螺栓固定连接在称重器左右两端的固定板、呈“T”字形结构的固定柱和用于辅助支撑的固定块。

[0013] 优选的，所述固定柱与固定板之间通过螺纹的方式相连接，且固定柱的下端固定连接有固定块。

[0014] 优选的，所述固定块通过固定柱在固定板的下端构成伸缩结构，且固定柱带动固定块直接置于地面，并且固定块的下端固定连接有防滑胶垫。

[0015] 优选的，所述称重架下端的左右两侧均螺纹连接有用于调节的固定栓，且固定栓

的下端转动连接有用于限位的固定压块。

[0016] 优选的，所述固定栓带动固定压块对称重器进行夹持限位，且固定栓结合固定压块带动称重架在称重器的上端构成拆卸结构。

[0017] 优选的，所述扩展架下端靠近称重器垂直中轴线的一侧固定连接有呈“凸”字形结构的活动块，且活动块与称重架之间通过卡槽的方式相连接，并且扩展架的下端等间距开设有具有限位作用的固定槽。

[0018] 优选的，所述称重架的侧面固定连接有辅助块，且辅助块与活动板之间滑动连接，并且辅助块与活动板之间设置有具有复位作用的弹簧，而且活动板的上端固定连接有凸块；

[0019] 其中，所述活动板带动凸块卡合在相应位置的固定槽中。

[0020] 与现有技术相比，本实用新型的有益效果是：该厨房验货装置，在实际使用过程中，通过固定机构的设置，固定机构对称设置在称重器的左右两侧，便于在使用过程中对称重器进行辅助支撑，防止厨房地面湿滑使得装置发生滑动，稳定性好，结合扩展架在称重架的上端进行滑动，能够提升实际的承载面积，当菜品货物数量较多时，能够一次性称重，防止多次称重出现误差，结合活动板和凸块的设置，便于对称重架和扩展架之间进行限位；

[0021] 1、设有固定机构，固定机构包括固定板、固定柱和固定块，并且固定机构对称设置在称重器的左右两端，通过固定机构的设置，便于对称重器进行辅助支撑，防止装置在厨房地面湿滑的情况下发生滑动，提升装置在使用过程中的稳定性；

[0022] 2、设有扩展架和活动块，扩展架对称设置在称重架的左右两端，扩展架带动活动块与称重架之间进行滑动，通过扩展架的设置，能够增大称重架直接的承载面积，便于在菜品数量较多时一次性称重；

[0023] 3、设有活动板和凸块，活动板带动凸块卡合在相应位置的固定槽中，从而能够非常便捷的对扩展架与称重架之间进行限位，稳固性好。

附图说明

[0024] 图1为本实用新型正视结构示意图；

[0025] 图2为本实用新型固定机构整体结构示意图；

[0026] 图3为本实用新型图1中A处放大结构示意图；

[0027] 图4为本实用新型称重架和扩展架连接正视结构示意图；

[0028] 图5为本实用新型辅助块、活动板和凸块连接正视结构示意图。

[0029] 图中：1、称重器；2、显示控制面板；3、万向轮；4、固定机构；5、固定板；6、固定柱；7、固定块；8、称重架；9、扩展架；10、活动块；11、固定槽；12、固定栓；13、固定压块；14、辅助块；15、活动板；16、弹簧；17、凸块。

具体实施方式

[0030] 下面将结合本实用新型实施例中的附图，对本实用新型实施例中的技术方案进行清楚、完整地描述，显然，所描述的实施例仅仅是本实用新型一部分实施例，而不是全部的实施例。基于本实用新型中的实施例，本领域普通技术人员在没有做出创造性劳动前提下所获得的所有其他实施例，都属于本实用新型保护的范围。

[0031] 请参阅图1-5，本实用新型提供一种技术方案：一种厨房验货装置，包括称重器1、显示控制面板2、万向轮3、固定机构4、固定板5、固定柱6、固定块7、称重架8、扩展架9、活动块10、固定槽11、固定栓12、固定压块13、辅助块14、活动板15、弹簧16和凸块17。

[0032] 在使用该厨房验货装置时，如图1个图2所示，称重器1的上端安装有显示控制面板2，并且称重器1和显示控制面板2均为现有技术，为本领域人员所熟知，故不作过多赘述，称重器1下端的左右两侧均安装有万向轮3，称重器1通过万向轮3移动至饭店厨房地面上的相应位置，并且称重器1的左右两侧均设置有固定机构4，固定机构4包括通过螺栓固定连接在称重器1左右两端的固定板5、呈“T”字形结构的固定柱6和用于辅助支撑的固定块7，固定板5通过螺栓固定连接在称重器1的左右两侧，通过转动固定块7，固定块7的上端与固定柱6之间固定连接，固定块7带动固定柱6与固定板5之间进行转动，并且固定柱6与固定板5之间通过螺纹的方式相连接，进而带动固定块7向下移动，使得固定块7直接置于地面，并且固定块7的下端固定连接有防滑胶垫，通过固定块7的设置，便于对称重器1进行辅助支撑，防止装置在厨房地面湿滑的状态下发生滑动甚至倾倒，提升装置在使用过程中的稳定性；

[0033] 然后再将称重架8置于称重器1的上端，如图1、图3和图4所示，然后转动固定压块13，固定压块13在固定栓12的下端进行转动，使得固定压块13置于称重器1的中部，然后转动螺纹连接在称重架8左右两端的固定栓12，固定栓12带动固定压块13对称重器1进行夹持限位，进而便于将称重架8固定在称重器1的上端，然后在称重之前扣除称重架8和扩展架9得动外部设备的重量，然后将菜品直接放置在称重架8的上端进行称重，对菜品进行验货，检查菜品是否足量，而且称重的数量直接通过显示控制面板2进行直观的显示；

[0034] 当称重的产品数量较多体积较大时，通过向下拉动如图3和图5所示的活动板15，活动板15在辅助块14的中部进行滑动，活动板15对弹簧16进行挤压，使得弹簧16发生弹性形变，活动板15的上端固定连接有凸块17，活动板15带动凸块17从固定槽11的下端脱离，进而松开对扩展架9与称重架8之间的限位，然后向外侧拉动扩展架9，扩展架9下端的内侧固定连接有活动块10，扩展架9带动活动块10与称重架8之间进行滑动，对左右两端的扩展架9与扩展架9之间的间距大小进行调节，并且在调节完成后，松开辅助块14，此时弹簧16恢复弹性形变，带动活动板15向上滑动，使得活动板15带动凸块17卡合在扩展架9下端相应位置的固定槽11中，便于对扩展架9与称重架8之间进行限位，从而便于一次性对同类的菜品进行称重，无需多次称重，防止在多次称重的情况下出现误差，使用非常方便。

[0035] 尽管已经示出和描述了本实用新型的实施例，对于本领域的普通技术人员而言，可以理解在不脱离本实用新型的原理和精神的情况下可以对这些实施例进行多种变化、修改、替换和变型，本实用新型的范围由所附权利要求及其等同物限定。

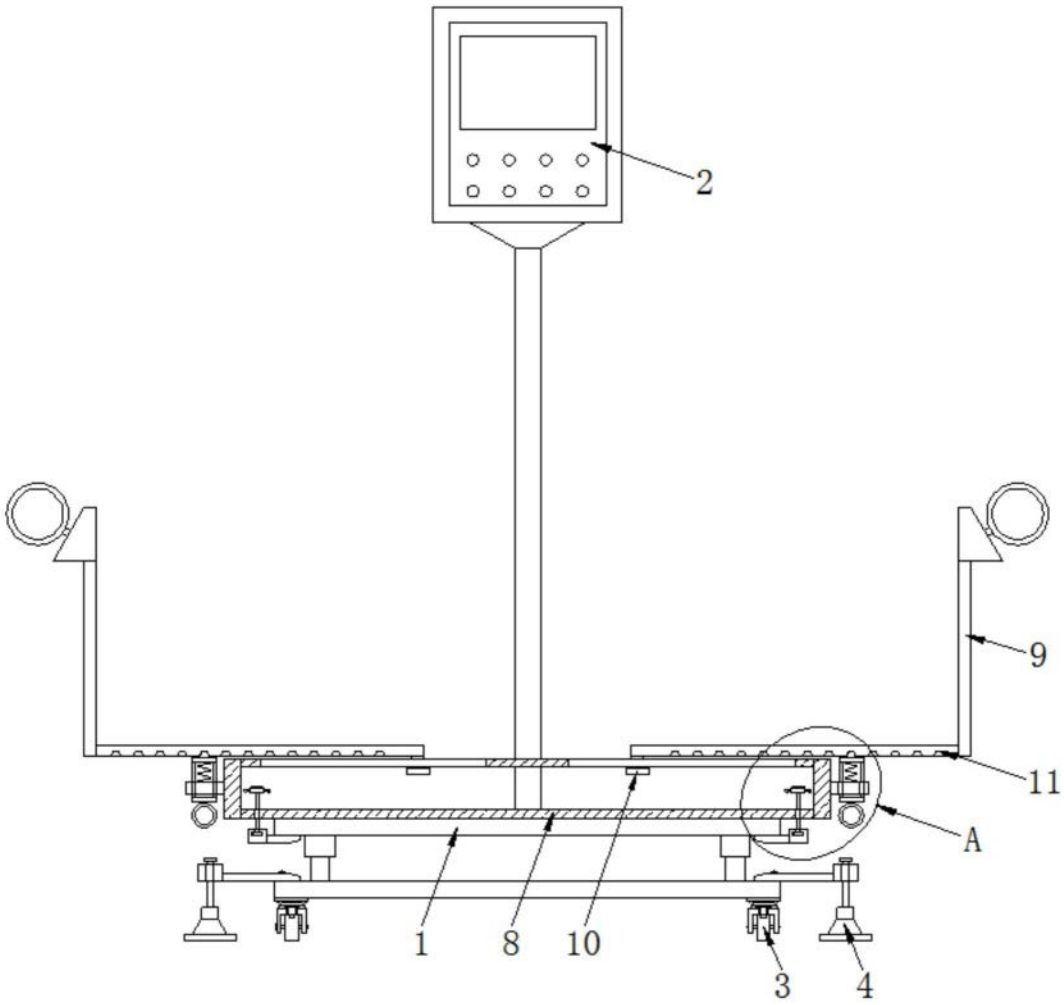

图1

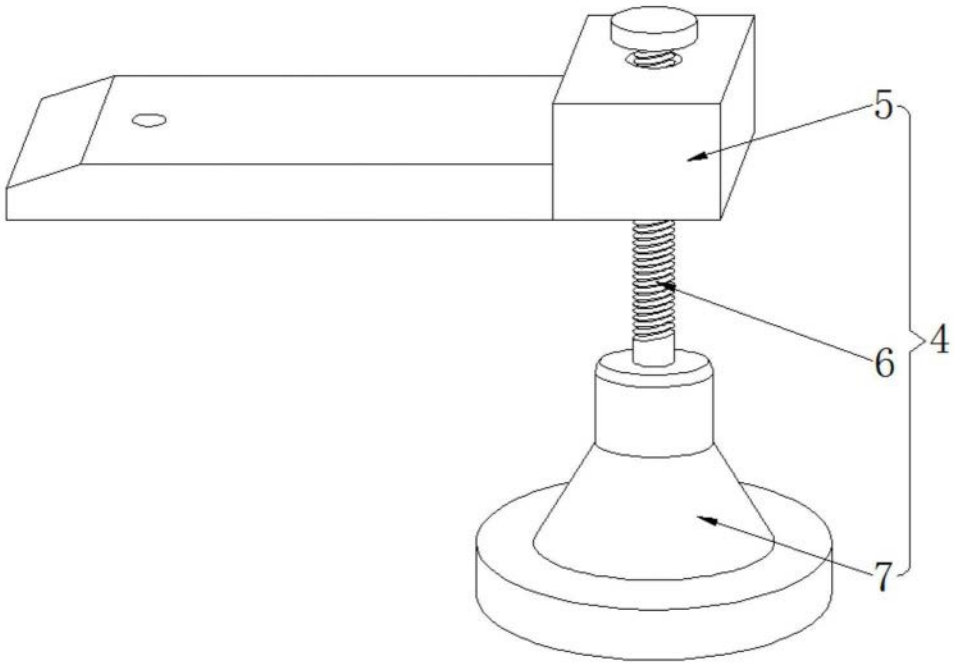

图2

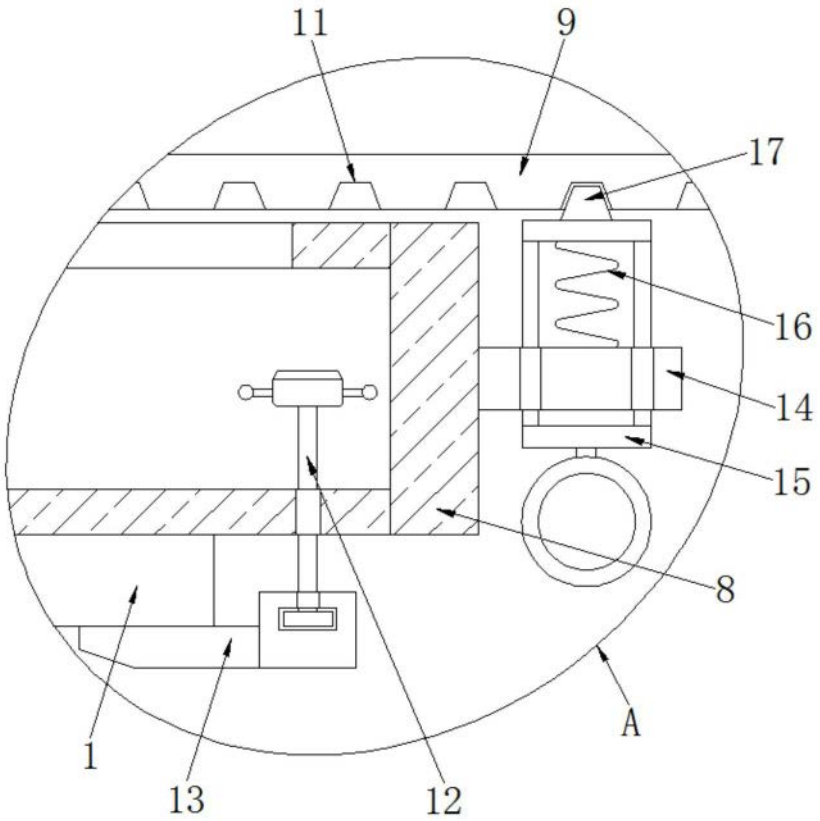

图3

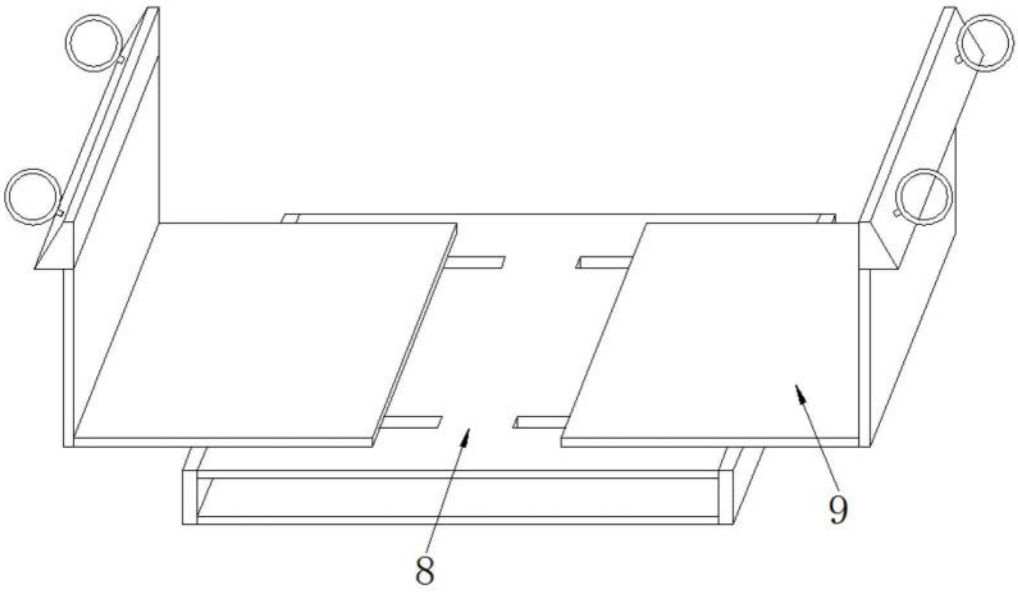

图4

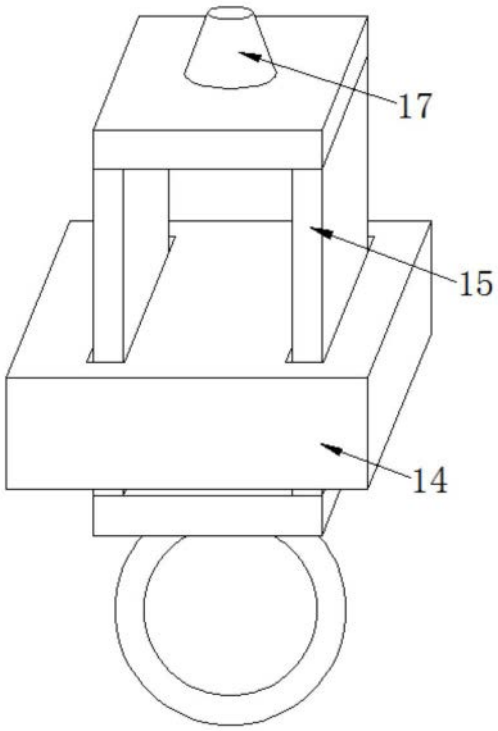

图5