(19)国家知识产权局

(12)实用新型专利

(10)授权公告号 CN 220247302 U
(45)授权公告日 2023.12.26

(21)申请号 202321933399.X

(22)申请日 2023.07.20

(73)专利权人 中建海龙科技有限公司
地址 518000 广东省深圳市龙华区观澜街道君子布兴发路8号
专利权人 广东海龙建筑科技有限公司

(72)发明人 徐冰骅 韩悦竹 姚山 彭豫 汪焕 陈集源

(74)专利代理机构 深圳市智享知识产权代理有限公司 44361
专利代理师 冯彬彬

(51)Int.Cl.
E04B 2/74(2006.01)
E04B 2/76(2006.01)
E04B 1/64(2006.01)
E04B 1/88(2006.01)
E04F 13/072(2006.01)
E04F 13/21(2006.01)

权利要求书1页 说明书7页 附图4页

(54)实用新型名称

一种悬挂加固的装配式墙体

(57)摘要

本实用新型涉及装配式建筑技术领域,具体涉及一种悬挂加固的装配式墙体。装配式墙体包括骨架预制板,所述骨架预制板包括加强骨架、加强钢板、基层板和固定件;所述加强钢板设置在所述加强骨架的其中一侧且通过所述固定件与所述加强骨架连接固定;所述基层板至少设置在所述加强钢板上远离所述加强骨架的一侧,所述基层板通过所述固定件与所述加强钢板连接固定。本实用新型通过在墙体结构中添加一层加强钢板,增加墙体的受力强度并减小基层板的磨损,解决了装配式墙体的基层板因长期悬挂重物而导致的磨损以及悬挂物脱落的技术问题。

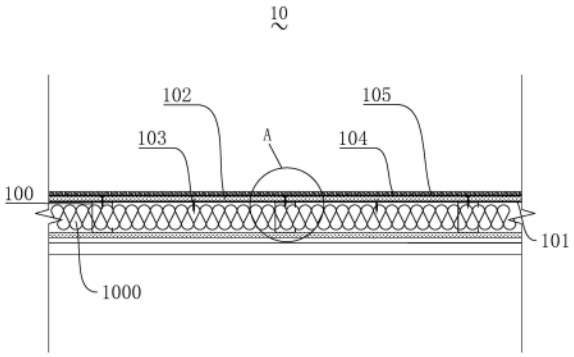

CN 220247302 U

1.一种悬挂加固的装配式墙体,包括骨架预制板,其特征在于:

所述骨架预制板包括加强骨架、加强钢板、基层板和固定件;

所述加强钢板设置在所述加强骨架的其中一侧且通过所述固定件与所述加强骨架连接固定;

所述基层板至少设置在所述加强钢板上远离所述加强骨架的一侧,所述基层板通过所述固定件与所述加强钢板连接固定。

2.如权利要求1所述的装配式墙体,其特征在于:

所述基层板与所述加强钢板通过所述固定件连接固定于所述加强骨架。

3.如权利要求1所述的装配式墙体,其特征在于:所述加强钢板为镀锌钢板。

4.如权利要求3所述的装配式墙体,其特征在于:所述固定件为螺纹件。

5.如权利要求4所述的装配式墙体,其特征在于:所述加强骨架为轻钢龙骨骨架。

6.如权利要求5所述的装配式墙体,其特征在于:

在所述加强骨架的内部设有填充层,所述填充层内至少包括岩棉。

7.如权利要求1所述的装配式墙体,其特征在于:

所述基层板为石膏板、欧松板、水泥纤维板、水泥压力板、硅酸钙板、木工板、刨花板中的任意一种。

8.如权利要求1所述的装配式墙体,其特征在于:

所述骨架预制板还包括饰面板和粘结层,所述饰面板设置在所述基层板的外侧,所述粘结层位于所述基层板与所述饰面板之间。

9.如权利要求8所述的装配式墙体,其特征在于:

所述饰面板为金属墙面板、石材墙面板、木纹墙面板、石英岩板、布纹墙面板、喷涂工艺墙面板、肌理墙面板、皮革墙面板、包覆墙面板中的任意一种。

10.如权利要求1所述的装配式墙体,其特征在于:

所述装配式墙体还包括连接结构,所述连接结构用以连接至少两个骨架预制板。

一种悬挂加固的装配式墙体

【技术领域】

[0001] 本实用新型涉及装配式建筑技术领域,特别涉及一种悬挂加固的装配式墙体。

【背景技术】

[0002] 现有的装配式室内墙体,多以轻钢龙骨为框架、岩棉为填充物,在覆盖一层基层板后采用自攻螺丝进行加固,但是这种传统的墙体结构无法满足长时间悬挂重物的需求。

[0003] 在施工过程中,室内的墙体一旦被基层板覆盖,常常难以精准将自攻螺丝准确钉在龙骨骨架上,此时,墙体的基层板将成为悬挂物受力主体,长久易受磨损,进而引发安全隐患。

[0004] 由此可知,本实用新型所要解决的是装配式墙体的基层板因长期悬挂重物而导致的磨损以及悬挂物脱落的技术问题。

【实用新型内容】

[0005] 为解决装配式墙体的基层板因长期悬挂重物而导致的磨损以及悬挂物脱落的技术问题,本实用新型提供了一种悬挂加固的装配式墙体。

[0006] 本实用新型解决技术问题的技术方案是提供一种悬挂加固的装配式墙体,包括骨架预制板,所述骨架预制板包括加强骨架、加强钢板、基层板和固定件;

[0007] 所述加强钢板设置在所述加强骨架的其中一侧且通过所述固定件与所述加强骨架连接固定;

[0008] 所述基层板至少设置在所述加强钢板上远离所述加强骨架的一侧,所述基层板通过所述固定件与所述加强钢板连接固定。

[0009] 优选地,所述基层板与所述加强钢板通过所述固定件连接固定于所述加强骨架。

[0010] 优选地,所述加强钢板为镀锌钢板。

[0011] 优选地,所述固定件为螺纹件。

[0012] 优选地,所述加强骨架为轻钢龙骨骨架。

[0013] 优选地,在所述加强骨架的内部设有填充层,所述填充层内至少包括岩棉。

[0014] 优选地,所述基层板为石膏板、欧松板、水泥纤维板、水泥压力板、硅酸钙板、木工板、刨花板中的任意一种。

[0015] 优选地,所述骨架预制板还包括饰面板和粘结层,所述饰面板设置在所述基层板的外侧,所述粘结层位于所述基层板与所述饰面板之间。

[0016] 优选地,所述饰面板为金属墙面板、石材墙面板、木纹墙面板、石英岩板、布纹墙面板、喷涂工艺墙面板、肌理墙面板、皮革墙面板、包覆墙面板中的任意一种。

[0017] 优选地,所述装配式墙体还包括连接结构,所述连接结构用以连接至少两个骨架预制板。

[0018] 与现有技术相比,本实用新型提供的装配式墙体具有以下优点:

[0019] 1、本实用新型的实施例提供的装配式墙体,包括骨架预制板,骨架预制板包括加

强骨架、加强钢板、基层板和固定件;加强钢板设置在加强骨架的其中一侧且通过固定件与加强骨架连接固定;基层板至少设置在加强钢板上远离加强骨架的一侧,基层板通过固定件与加强钢板连接固定。

[0020] 可以理解地,在墙体结构中添加一层加强钢板,增加墙体的受力强度并减小基层板的磨损,并且在加强钢板通过固定件实现在加强骨架上的固定,基层板通过固定件实现在加强钢板上的固定,以实现将悬挂重物所受的力传导到加强骨架上,通过此设计,解决了装配式墙体的基层板因长期悬挂重物而导致的磨损以及悬挂物脱落的问题,满足长时间悬挂重物的需求。

[0021] 2、本实用新型的实施例提供的装配式墙体,基层板与加强钢板通过固定件连接固定于加强骨架。可以理解地,固定件将基层板连接固定至加强钢板后,固定件还进一步与加强骨架连接固定,在已满足长时间悬挂重物的需求下,进一步加强装配式墙体的稳定性与安全性。

[0022] 3、本实用新型的实施例提供的装配式墙体,加强钢板为镀锌钢板。可以理解地,镀锌钢板是在钢板的表面镀一层锌,从而有效地实现防生锈、防腐蚀、延长钢板的使用寿命等有益效果,通过在加强骨架与基层板之间放置一块镀锌钢板,可以在对基层板进行加固的同时,减轻悬挂重物对基层板所造成的磨损,避免使基层板成为悬挂物的受力主体,大大提升使用基层板的稳定性、耐用性与安全性。

[0023] 4、本实用新型的实施例提供的装配式墙体,固定件为螺纹件。可以理解地,固定件使用螺纹件,螺纹件将镀锌钢板与加强骨架、基层板与镀锌钢板连接固定,实现螺纹连接,螺纹连接作为可拆卸的固定连接,具有结构简单、连接可靠、拆装方便等优点;此外,镀锌钢板还可以加强螺纹件的握钉力。

[0024] 5、本实用新型的实施例提供的装配式墙体,加强骨架为轻钢龙骨骨架。可以理解地,轻钢龙骨骨架的颜色鲜亮,整体的视觉效果强,有较好的质量保证,且强度较高,可靠安全;此外,轻钢龙骨还自带隔热、隔音效果,表层镀一层锌以提高耐腐蚀性,使用寿命更长。

[0025] 6、本实用新型的实施例提供的装配式墙体,在加强骨架的内部设有填充层,填充层内至少包括岩棉。可以理解地,在加强骨架的填充层内填充岩棉可以使填充层具有成型好、保温隔热、吸音性能好以及耐腐蚀等优点。

[0026] 7、本实用新型的实施例提供的装配式墙体,基层板为石膏板、欧松板、水泥纤维板、水泥压力板、硅酸钙板、木工板、刨花板中的任意一种。可以理解地,基层板至少设置在加强钢板上远离加强骨架的一侧并且通过固定件与加强钢板连接固定,用以封闭加强骨架和加强钢板的组合体;基层板包括但不限于石膏板、欧松板、水泥纤维板、水泥压力板、硅酸钙板、木工板、刨花板等。

[0027] 8、本实用新型的实施例提供的装配式墙体,骨架预制板还包括饰面板和粘结层,饰面板设置在基层板的外侧,粘结层位于基层板与饰面板之间。可以理解地,在基层板的外侧设置饰面板用以装饰各类空间,在基层板与饰面板之间设置粘结层用于将饰面板固定至基层板上,使基层板与饰面板之间的粘结更牢固;此外,饰面板包括但不限于金属墙面板、石材墙面板、木纹墙面板、石英岩板、布纹墙面板、喷涂工艺墙面板、肌理墙面板、皮革墙面板、包覆墙面板等。

[0028] 9、本实用新型的实施例提供的装配式墙体,装配式墙体还包括连接结构,连接结

构用以连接至少两个骨架预制板。可以理解地,在装配墙体时,利用连接结构可以将相邻的两个骨架预制板连接起来。

【附图说明】

[0029] 为了更清楚地说明本实用新型实施例中的技术方案,下面将对实施例描述中所需要使用的附图作简单地介绍,显而易见地,下面描述中的附图仅仅是本实用新型的一些实施例,对于本领域普通技术人员来讲,在不付出创造性劳动性的前提下,还可以根据这些附图获得其他的附图。

[0030] 图1是本实用新型第一实施例装配式墙体的整体框架示意图。

[0031] 图2是本实用新型第一实施例装配式墙体中骨架预制板的整体结构剖视图。

[0032] 图3是本实用新型的图2中A部分的局部放大图。

[0033] 图4是本实用新型第一实施例装配式墙体的整体结构剖视图。

[0034] 附图标识说明:

[0035] 1、装配式墙体;

[0036] 10、骨架预制板;11、连接结构;

[0037] 100、加强骨架;101、加强钢板;102、基层板;103、固定件;104、饰面板;105、粘结层;

[0038] 1000、填充层。

【具体实施方式】

[0039] 为了使本实用新型的目的、技术方案及优点更加清楚明白,以下结合附图及实施实例,对本实用新型进行进一步详细说明。应当理解,此处所描述的具体实施例仅仅用以解释本实用新型,并不用于限定本实用新型。

[0040] 需要说明的是,当元件被称为“固定于”另一个元件,它可以直接在另一个元件上或者也可以存在居中的元件。当一个元件被认为是“连接”另一个元件,它可以是直接连接到另一个元件或者可能同时存在居中元件。本文所使用的术语“垂直的”、“水平的”、“左”、“右”以及类似的表述只是为了说明的目的。

[0041] 需要说明的是,本实用新型的说明书和权利要求书中的术语“第一”和“第二”等是用于区别不同的对象,而不是用于描述特定顺序。

[0042] 在本实用新型中,术语“上”、“下”、“左”、“右”、“前”、“后”、“顶”、“底”、“内”、“外”、“中”、“竖直”、“水平”、“横向”、“纵向”等指示的方位或位置关系为基于附图所示的方位或位置关系。这些术语主要是为了更好地描述本实用新型及其实施例,并非用于限定所指示的装置、元件或组成部分必须具有特定方位,或以特定方位进行构造和操作。

[0043] 并且,上述部分术语除了可以用于表示方位或位置关系以外,还可能用于表示其他含义,例如术语“上”在某些情况下也可能用于表示某种依附关系或连接关系。对于本领域普通技术人员而言,可以根据具体情况理解这些术语在本实用新型中的具体含义。

[0044] 此外,术语“安装”、“设置”、“设有”、“连接”、“相连”应做广义理解。例如,可以是固定连接,可拆卸连接,或整体式构造;可以是机械连接,或电连接;可以是直接相连,或者是通过中间媒介间接相连,又或者是两个装置、元件或组成部分之间内部的连通。对于本领域

普通技术人员而言,可以根据具体情况理解上述术语在本实用新型中的具体含义。

[0045] 请参阅图1至图3,本实用新型第一实施例提供一种悬挂加固的装配式墙体1,包括骨架预制板10,骨架预制板10包括加强骨架100、加强钢板101、基层板102和固定件103;

[0046] 加强钢板101设置在加强骨架100的其中一侧且通过固定件103与加强骨架100连接固定;

[0047] 基层板102至少设置在加强钢板101上远离加强骨架100的一侧,基层板102通过固定件103与加强钢板101连接固定。

[0048] 可以理解地,在墙体结构中添加一层加强钢板101,可以增加墙体的受力强度的同时大大减小基层板102的磨损,并且在加强钢板101通过固定件103实现在加强骨架100上的固定,基层板102通过固定件103实现在加强钢板101上的固定,以实现将悬挂重物所受的力传导到加强骨架100上,通过此设计,解决了装配式墙体1的基层板102因长期悬挂重物而导致的磨损以及悬挂物脱落的问题,满足长时间悬挂重物的需求。

[0049] 需要说明的是,加强钢板101除了设置在加强骨架100的需要悬挂重物的一侧,也可以在加强骨架100的两侧均设置加强钢板101,以加强整体的刚性,进一步的,基层板102设置在加强钢板101上远离加强骨架100的一侧,当加强钢板101的数量为两个时基层板102也相对应地覆盖在加强钢板101上。因此,加强钢板101和基层板102所设置的位置和数量在本实用新型不做限定,可以根据实际情况进行设定,本实用新型只是举出一种实施方式进行说明,凡在本实用新型的原则之内所作的任何修改,等同替换和改进等均应包含本实用新型的保护范围之内。

[0050] 本实用新型第一实施例优选的方案为加强钢板101只设置在悬挂重物的一端,并将基层板102覆盖在加强钢板101之上,其中,由固定件103将加强钢板101稳定于加强骨架100上,再由固定件103在不同位置将基层板102稳定于加强钢板101。

[0051] 进一步地,基层板102与加强钢板101通过固定件103连接固定于加强骨架100。

[0052] 可以理解地,在固定件103将基层板102连接固定至加强钢板101后,固定件103还进一步与加强骨架100连接固定,在已满足长时间悬挂重物的需求下,进一步加强装配式墙体1的稳定性与安全性。

[0053] 需要说明的是,在本实用新型的具体实施方式中,固定件103先穿过基层板102和加强钢板101,使得基层板102先固定在加强钢板101上,随后固定件103再从原有位置继续穿过加强骨架100,将已固定的基层板102和加强钢板101进而固定至加强骨架100上,以实现将悬挂重物所受的力传导至加强骨架100。

[0054] 具体地,作为一种可选的实施方式,请继续参阅图3,加强钢板101为镀锌钢板。

[0055] 可以理解地,通过在加强骨架100与基层板102之间放置一块镀锌钢板,可以在对基层板102进行加固的同时,减轻悬挂重物对基层板102所造成的磨损,避免使基层板102成为悬挂物的受力主体,大大提升使用基层板102的稳定性、耐用性与安全性。

[0056] 需要说明的是,镀锌钢板是在钢板的表面镀一层锌,从而有效地实现防生锈、防腐蚀、延长钢板的使用寿命等有益效果。

[0057] 请继续参阅图3,固定件103为螺纹件。可以理解,在本实用新型的具体实施方式中,螺纹件具体为沉头自攻合金螺丝,螺纹件将镀锌钢板与加强骨架100、基层板102与镀锌钢板连接固定,实现螺纹连接,螺纹连接作为可拆卸的固定连接,具有结构简单、连接可靠、

拆装方便等优点。

[0058] 除此之外,选用镀锌钢板还可以加强螺纹件的握钉力,并且可以在加固基层板102的同时减轻在悬挂重物时基层板102所导致的磨损。

[0059] 其中,一部分螺纹件穿过加强钢板101和加强骨架100,使得加强钢板101被固定在加强骨架100上;而另一部分螺纹件穿过基层板102和加强钢板101,使得基层板102先固定在加强钢板101上,随后螺纹件再从原有位置继续穿过加强骨架100,将已固定的基层板102和加强钢板101进而固定至加强骨架100上,以实现将悬挂重物所受的力传导至加强骨架100。

[0060] 需要说明的是,在沉头自攻合金螺丝固定好后,需要立即在螺帽上涂抹底漆,以防止螺帽生锈进而影响墙体结构的受力强度。

[0061] 特别地,加强骨架100为轻钢龙骨骨架。

[0062] 需要说明的是,轻钢龙骨是一种新型的建筑材料,现已广泛应用于候机楼、客运站、商场、办公楼、旧建筑改造等公共场所;轻钢龙骨作为一种轻质材料,其自身质量较轻,从而利用轻钢龙骨进行施工的效率较高,可以采用装配式的施工方法,强度较高、刚度较大,结构安全可靠且有着良好的抗冲击性能和抗震性能。

[0063] 可以理解地,轻钢龙骨骨架的颜色鲜亮,整体的视觉效果强,有较好的质量保证,轻钢龙骨还自带隔热、隔音、防水、防震、防尘等效果,轻钢龙骨的表层镀一层锌以提高耐腐蚀性,从而使用寿命更长。

[0064] 作为另一种可选的实施方式,请继续参阅图2和图3,在加强骨架100的内部设有填充层1000,填充层1000内至少包括岩棉。

[0065] 可以理解地,在加强骨架100的填充层1000内填充岩棉可以使填充层1000具有成型好、保温隔热、吸音性能好以及耐腐蚀等优点。

[0066] 需要说明的是,当加强骨架100为轻钢龙骨骨架时,在骨架内部的填充层1000可以包括但不限于吸音棉、矿棉、岩棉、聚氨酯,作为填充物,在填充时需要保证均匀,使得填充物与龙骨之间没有缝隙,以实现良好的防火阻燃、保温隔热功能。

[0067] 作为又一种可选的实施方式,基层板102为石膏板、欧松板、水泥纤维板、水泥压力板、硅酸钙板、木工板、刨花板中的任意一种。

[0068] 可以理解地,基层板102至少设置在加强钢板101上远离加强骨架100的一侧并且通过固定件103与加强钢板101连接固定,用以封闭加强骨架100和加强钢板101的组合体。

[0069] 需要说明的是,基层板102所使用的材料具有造价低、强度大、不易变形、附着力强等特点;在实际运用中,基层板102包括但不限于石膏板、欧松板、水泥纤维板、水泥压力板、硅酸钙板、木工板、刨花板等,任何板材均可作为基层板102的板材,在一般情况下,本领域的专业施工人员会根据各种板材自身的特征以及价格来选择其中一种板材作为基层板102所使用的板材,因此,可以根据实际情况进行确定。

[0070] 进一步地,请继续参阅图3,骨架预制板10还包括饰面板104和粘结层105,饰面板104设置在基层板102的外侧,粘结层105位于基层板102与饰面板104之间。

[0071] 可以理解地,在基层板102的外侧设置饰面板104用以装饰各类空间,在基层板102与饰面板104之间设置粘结层105用于将饰面板104固定至基层板102上,使基层板102与饰面板104之间的粘结更牢固。

[0072] 在本具体实施方式中,饰面板104为金属墙面板、石材墙面板、木纹墙面板、石英岩板、布纹墙面板、喷涂工艺墙面板、肌理墙面板、皮革墙面板、包覆墙面板中的任意一种。

[0073] 此外,请参阅图3和图4,装配式墙体1还包括连接结构11,连接结构11用以连接至少两个骨架预制板10。

[0074] 可以理解地,在装配墙体时,利用连接结构11可以将相邻的两个骨架预制板10连接起来,也即是说,在骨架预制板10上设有安装位。

[0075] 可选地,安装位可以设置在加强骨架100上,也可以设置在加强钢板101或基层板102上,在连接结构11上有螺纹件将相邻的两个骨架预制板10连接,其中,螺纹件穿过加强骨架100并伸入填充层1000内,以实现快速安装和拆卸。

[0076] 作为本实用新型的具体实施方案,得到装配式墙体1的骨架预制板10需要经过以下步骤:

[0077] 在加强骨架100即轻钢龙骨骨架内的填充层1000内填岩棉后,先覆一层加强钢板101即镀锌钢板,采用固定件103即沉头自攻合金螺丝,将镀锌钢板固定在轻钢龙骨上,再覆一层基层板102,采用沉头自攻合金螺丝将基层板102和镀锌钢板二者均固定在轻钢龙骨上,再依次覆上粘结层105和饰面板104,最终实现室内墙体悬挂物的悬挂。

[0078] 需要说明的是,常见的室内墙体悬挂物包括电视、显示屏、柜体、空调、洗手盆、坐便器等。

[0079] 与现有技术相比,本实用新型提供的装配式墙体具有以下优点:

[0080] 1、本实用新型的实施例提供的装配式墙体,包括骨架预制板,骨架预制板包括加强骨架、加强钢板、基层板和固定件;加强钢板设置在加强骨架的其中一侧且通过固定件与加强骨架连接固定;基层板至少设置在加强钢板上远离加强骨架的一侧,基层板通过固定件与加强钢板连接固定。

[0081] 可以理解地,在墙体结构中添加一层加强钢板,增加墙体的受力强度并减小基层板的磨损,并且在加强钢板通过固定件实现在加强骨架上的固定,基层板通过固定件实现在加强钢板上的固定,以实现将悬挂重物所受的力传导到加强骨架上,通过此设计,解决了装配式墙体的基层板因长期悬挂重物而导致的磨损以及悬挂物脱落的问题,满足长时间悬挂重物的需求。

[0082] 2、本实用新型的实施例提供的装配式墙体,基层板与加强钢板通过固定件连接固定于加强骨架。可以理解地,固定件将基层板连接固定至加强钢板后,固定件还进一步与加强骨架连接固定,在已满足长时间悬挂重物的需求下,进一步加强装配式墙体的稳定性与安全性。

[0083] 3、本实用新型的实施例提供的装配式墙体,加强钢板为镀锌钢板。可以理解地,镀锌钢板是在钢板的表面镀一层锌,从而有效地实现防生锈、防腐蚀、延长钢板的使用寿命等有益效果,通过在加强骨架与基层板之间放置一块镀锌钢板,可以在对基层板进行加固的同时,减轻悬挂重物对基层板所造成的磨损,避免使基层板成为悬挂物的受力主体,大大提升使用基层板的稳定性、耐用性与安全性。

[0084] 4、本实用新型的实施例提供的装配式墙体,固定件为螺纹件。可以理解地,固定件使用螺纹件,螺纹件将镀锌钢板与加强骨架、基层板与镀锌钢板连接固定,实现螺纹连接,螺纹连接作为可拆卸的固定连接,具有结构简单、连接可靠、拆装方便等优点;此外,镀锌钢

板还可以加强螺纹件的握钉力。

[0085] 5、本实用新型的实施例提供的装配式墙体，加强骨架为轻钢龙骨骨架。可以理解地，轻钢龙骨骨架的颜色鲜亮，整体的视觉效果强，有较好的质量保证，且强度较高，可靠安全；此外，轻钢龙骨还自带隔热、隔音效果，表层镀一层锌以提高耐腐蚀性，使用寿命更长。

[0086] 6、本实用新型的实施例提供的装配式墙体，在加强骨架的内部设有填充层，填充层内至少包括岩棉。可以理解地，在加强骨架的填充层内填充岩棉可以使填充层具有成型好、保温隔热、吸音性能好以及耐腐蚀等优点。

[0087] 7、本实用新型的实施例提供的装配式墙体，基层板为石膏板、欧松板、水泥纤维板、水泥压力板、硅酸钙板、木工板、刨花板中的任意一种。可以理解地，基层板至少设置在加强钢板上远离加强骨架的一侧并且通过固定件与加强钢板连接固定，用以封闭加强骨架和加强钢板的组合体；基层板包括但不限于石膏板、欧松板、水泥纤维板、水泥压力板、硅酸钙板、木工板、刨花板等。

[0088] 8、本实用新型的实施例提供的装配式墙体，骨架预制板还包括饰面板和粘结层，饰面板设置在基层板的外侧，粘结层位于基层板与饰面板之间。可以理解地，在基层板的外侧设置饰面板用以装饰各类空间，在基层板与饰面板之间设置粘结层用于将饰面板固定至基层板上，使基层板与饰面板之间的粘结更牢固；此外，饰面板包括但不限于金属墙面板、石材墙面板、木纹墙面板、石英岩板、布纹墙面板、喷涂工艺墙面板、肌理墙面板、皮革墙面板、包覆墙面板等。

[0089] 9、本实用新型的实施例提供的装配式墙体，装配式墙体还包括连接结构，连接结构用以连接至少两个骨架预制板。可以理解地，在装配墙体时，利用连接结构可以将相邻的两个骨架预制板连接起来。

[0090] 以上所述仅为本实用新型的较佳实施例而已，并不用以限制本实用新型，凡在本实用新型的原则之内所作的任何修改，等同替换和改进等均应包含本实用新型的保护范围之内。

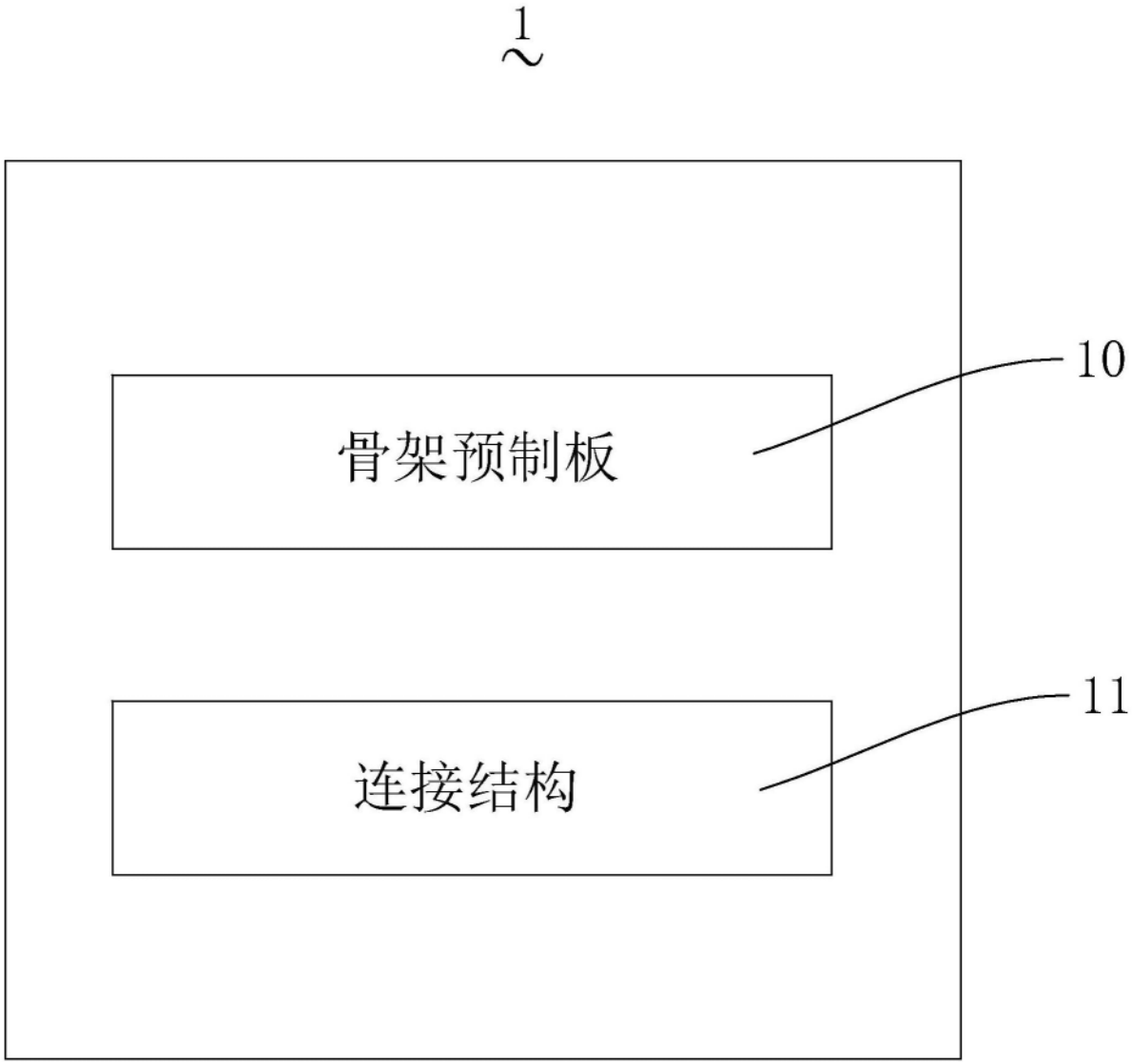

图1

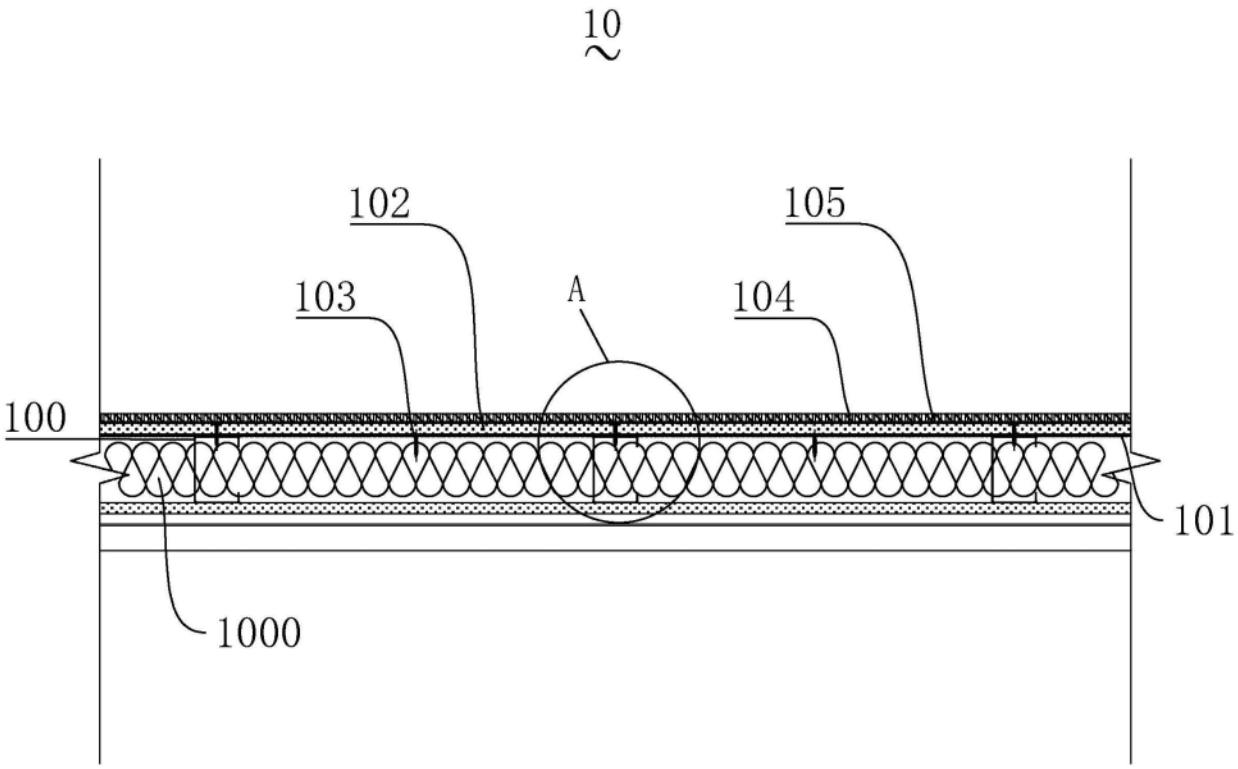

图2

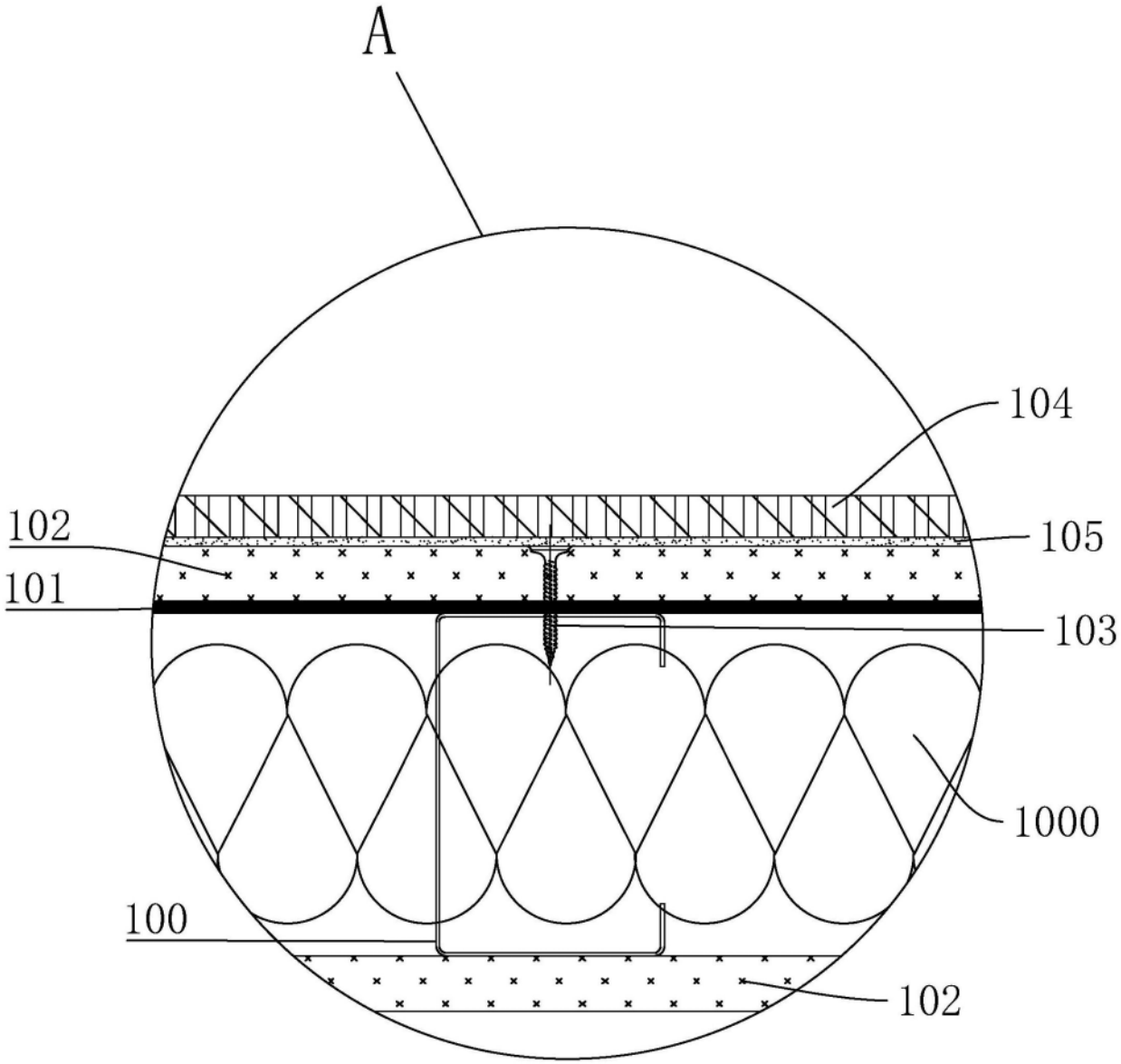

图3

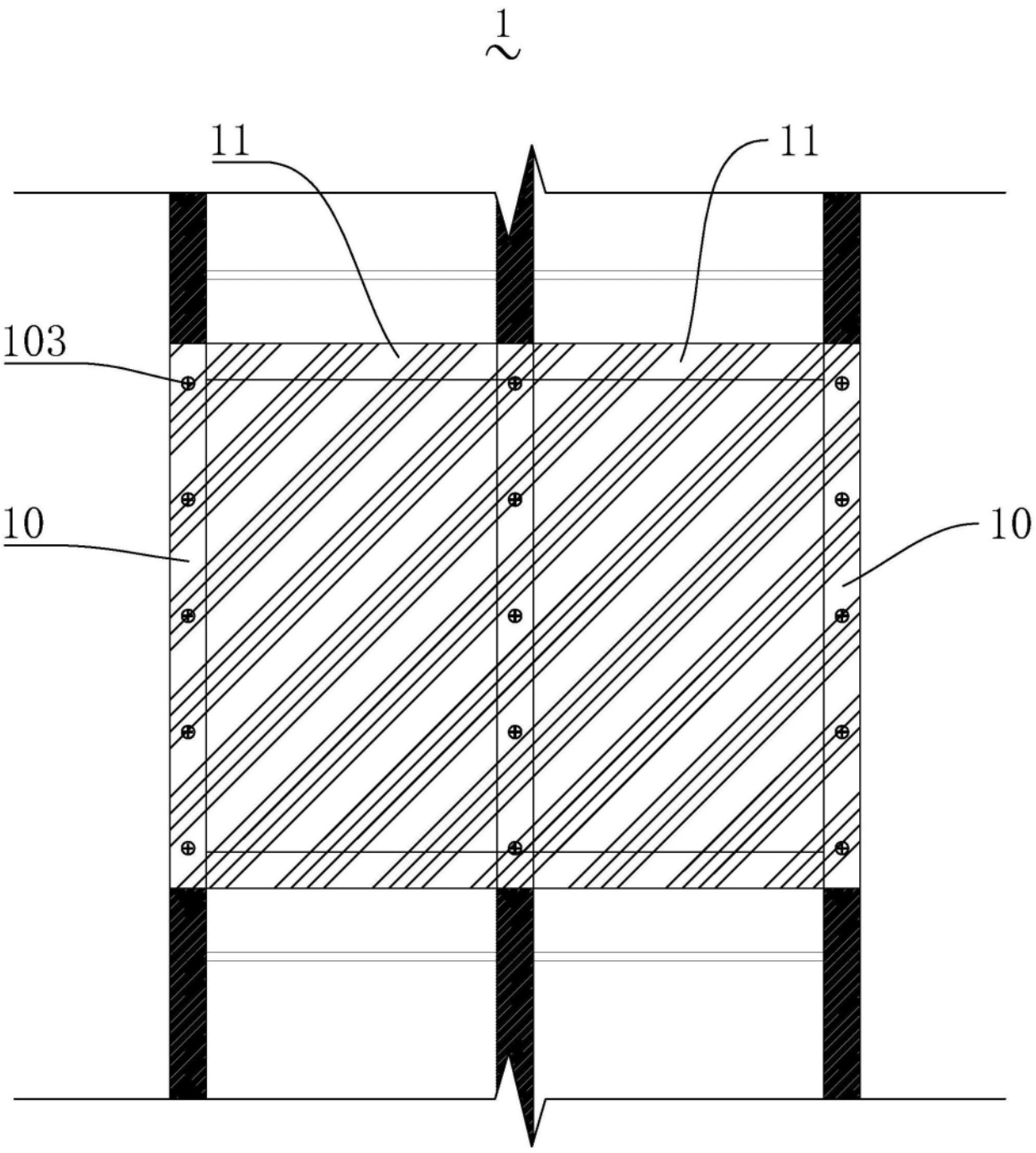

图4